



stac





CATÁLOGO GERAL
DE FERRAGEM E ACESSÓRIOS

stac.es

Edição 05.2024
Referência MKT-0100PT

© Sistemas Técnicos del Accesorio y Componentes, S.L.

A informação contida neste catálogo tem apenas caráter orientativo e pode estar sujeita a alterações. A STAC não é responsável por quaisquer erros na impressão deste catálogo e na sua utilização, que, em qualquer caso, se destina a pessoas com formação técnica e está sujeita à sua própria responsabilidade e critério.

Os produtos dispõem de documentação especializada, por isso, se necessitar de mais informações, não hesite em pedir.

Dispomos de um departamento técnico qualificado que está à sua disposição para quaisquer questões que possa ter. Se não encontrou o que procurava, por favor contacte-nos por ***info@stac.es*** *e encontraremos uma solução adaptada às suas necessidades.*

Pode visualizar ou descarregar o catálogo geral de ferragens e acessórios em formato digital a partir do nosso sítio ***stac.es****.*



more than you see

C1	DOBRADIÇAS DE BATENTE	11 - 42
C2	PUXADORES DE JANELA	43 - 82
C3	CREMONAS DE JANELA	83 - 106
C4	MANETES ELEVÁVEIS	107 - 118
C5	PUXADORES DE PORTA	119 - 136
C6	MAÇANETAS DE PORTA	137 - 146
C7	ABERTURA DE BATENTE	147 - 164
C8	ABERTURA OSCILOBATENTE	165 - 200
C9	FERRAGEM EVO	201 - 220
C10	ABERTURA REBATÍVEL	221 - 228







C11	ABERTURA DE PROJEÇÃO	229 - 252
C12	JANELA DE CORRER	253 - 312
C13	CORREDIÇA ELEVÁVEL	313 - 340
C14	FOLHA PASSIVA	341 - 354
C15	CANAL 16	355 - 394
C16	ACESSÓRIOS	395 - 418
C17	ESQUADROS	419 - 424
C18	MAQUINARIA	425 - 432
C19	FERRAGEM ANODIZADA	433 - 440





Esquema dá pagina

NOME E DESCRIÇÃO DO PRODUTO	A	CARACTERÍSTICAS TÉCNICAS PRINCIPAIS	E
REFERÊNCIA (S) DO PRODUTO	B	TIPOS DE ABERTURA COMPATÍVEIS	F
UNIDADES / METROS POR EMBALAXE, CÂNULA OU BOBINA	C	DESENHOS TÉCNICOS DO PRODUTO	G
ACABAMENTOS, MATERIAIS E OUTRAS ESPECIFICAÇÕES	D	PRODUTO (S) DE CARACTERÍSTICAS SIMILARES	H

A **Puxador POLARIS**

F 

PUXADOR POLARIS
Abertura interior

B S5771 **

C 25



82 81 AL ZM AO PM 7

D

Puxadores para sistemas de dobradiças batentes ou oscilobatentes e janelas de correr.

- Os puxadores são compatíveis com caixa de transmissão e fecho multiponto.
- Fornecido com quadrado de transmissão de 7 x 29 mm.
- Diferentes comprimentos de quadrado disponíveis para abertura externa: 7 x 64 mm (ref. S5775) ou 7 x 75 mm (ref. T5775).
- Escudo rotativo integrado para reduzir o tempo de instalação.
- Indicação audível da posição do puxador.

E

PUXADOR POLARIS
Abertura exterior

H S5775 **

25



81 82 AL ZM AO PM 7

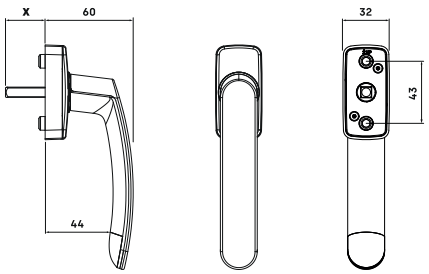

PUXADOR POLARIS
Abertura exterior

T5775 **

25



81 82 AL ZM AO PM 7

S5771 **	X = 27 mm	INWARD OPENING
S5775 **	X = 64 mm	OUTWARD OPENING
T5775 **	X = 75 mm	OUTWARD OPENING

G

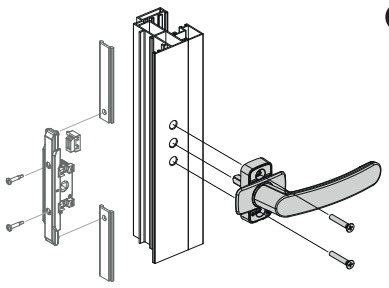

Referência do produto

DISCRIMINAÇÃO DA REFERÊNCIA

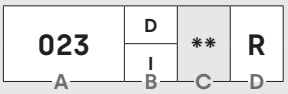

DESCRIÇÃO

023	RAIZ DA REFERÊNCIA DO PRODUTO	A	**	DISPONÍVEL EM DIFERENTES ACABAMENTOS	C
D	PRODUTO VÁLIDO PARA ABERTURA COM A MÃO DIREITA		**R**	PRODUTO COM REGULAÇÃO	
I	PRODUTO VÁLIDO PARA ABERTURA COM A MÃO ESQUERDA	B	**S**	O PRODUTO INCLUI CREMONA SIRIUS	D

Podem aparecer dígitos adicionais para completar a referência do produto.

ACABAMENTOS DISPONÍVEIS

EN STOCK

	**00**	FINITION BRUTE OU SANS FINITION
	**01**	FINITION LAQUÉE BLANCHE
	02	FINITION LAQUÉE NOIRE

NÃO DISPONÍVEIS EM STOCK *

ANODIC	**81**	ACABAMENTO ANODIZADO NATURAL	RAL	**91**	ACABAMENTO ESPECIAL 1
	82	ACABAMENTO ANODIZADO INOXIDÁVEL		**92**	ACABAMENTO ESPECIAL 2
	83	ACABAMENTO ANODIZADO ACIER GRATA		**93**	ACABAMENTO ESPECIAL 3
			LIQUID PAINT	**94**	ACABAMENTO COM TINTA LÍQUIDA

* *Consulte-nos para disponibilidade e data de entrega.*

TIPOS DE JANELA

	JANELA DE BATENTE
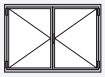	JANELA DE BATENTE COM FOLHA PASSIVA
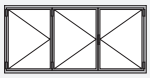	JANELA DE BATENTE COM 3 OU MAIS FOLHAS
	JANELA OSCILOBATENTE
	JANELA DE PROJEÇÃO
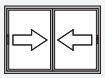	JANELA DE CORRER
	JANELA DE BATENTE DE FOLHA POLIGONAL
	PERSIANA DE 1 FOLHA

	JANELA DE ABERTURA EXTERIOR
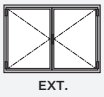	JANELA DE ABERTURA EXTERIOR COM FOLHA PASSIVA
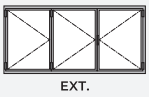	JANELA DE BATENTE EXTERIOR COM 3 OU MAIS FOLHAS
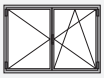	JANELA OSCILOBATENTE COM FOLHA PASSIVA
	JANELA DE PROJEÇÃO (FACHADA CORTINA)
	JANELA REBATÍVEL
	JANELA DE ABERTURA EXTERIOR DE FOLHA POLIGONAL
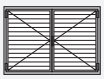	PERSIANA DE 2 FOLHAS

TIPOS DE PORTA

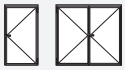	PORTA DE 1 OU 2 FOLHAS

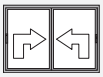	CORREDIÇA ELEVÁVEL

MATERIAIS

AL	ALUMÍNIO
AC	AÇO
PA	POLIAMIDA
PM	POLIOXIMETILENO (ACETAL)
PP	POLIPROPILENO

ZM	ZAMAK
IN	AÇO INOXIDÁVEL
PE	POLIETILENO
PV	POLICLORETO DE VINILO
AB	ACRILONITRILO BUTADIENO ESTIRENO

Índice de ícones

TIPO DE CANAL

	CANAL EUROPEU estrutura 14 / 18 milímetros
	CANAL EUROPEU estrutura 10 /14.5 milímetros
	CANAL EUROPEU estrutura 12 / 15 milímetros
	CANAL CENTRADO estrutura 18.5 / 25 milímetros

	CANAL 16 estrutura 14 / 18 milímetros
	CANAL 16 estrutura 10 / 14 milímetros
	CANAL 40 20

TIPO DE ABERTURA

	ABERTURA OSCILOBATENTE COM FECHO AO INVERSOR
	ABERTURA OSCILOBATENTE COM FECHO À ESTRUTURA
	ABERTURA OSCILOBATENTE COM MANOBRA LÓGICA

	ABERTURA DE BATENTE COM FECHO AO INVERSOR
	ABERTURA DE BATENTE COM FECHO À ESTRUTURA

ABERTURAS VALIDAS

	ABERTURA DE BATENTE
	ABERTURA DE BATENTE *INTERCAMBIÁVEL PARA OSCILOBATENTE*
	ABERTURA OSCILOBATENTE *INTERCAMBIÁVEL PARA PROJETANTE*
	ABERTURA DE BATENTE E OSCILOBATENTE

	ABERTURA OSCILOBATENTE
	ABERTURA OSCILOBATENTE *NTERCAMBIÁVEL PARA BATENTE*
	ABERTURA DE PROJEÇÃO *INTERCAMBIÁVEL PARA OSCILOBATENTE*

MÃO DO PRODUTO

	PRODUTO VÁLIDO PARA ABERTURA COM A MÃO DIREITA
	PRODUTO PRE-MONTADO À DIREITA *E INTERCAMBIÁVEL À ESQUERDA*
	PRODUTO AMBIDESTRO

	PRODUTO VÁLIDO PARA ABERTURA COM A MÃO ESQUERDA
	PRODUTO PRE-MONTADO À ESQUERDA *E INTERCAMBIÁVEL À DIREITA*
	PRODUTO AMBIDESTRO MAS FORNECIDO SEM MONTAGEM

FERRAGEM EVO

	O PRODUTO INCLUI ACESSÓRIOS EVO SOFT

	O PRODUTO INCLUI ACESSÓRIOS EVO SECURITY

SISTEMAS ELEVÁVEIS

	PRODUTO VÁLIDO PARA O SISTEMA DE FERRAGEM LS200

	PRODUTO VÁLIDO PARA O SISTEMA DE FERRAGEM LS400

MÁQUINAS TFS

	PRODUTO VÁLIDO PARA A MÁQUINA TFS-01
	PRODUTO VÁLIDO PARA A MÁQUINA TFS-02
	PRODUTO VÁLIDO PARA A MÁQUINA TFS-04

	PRODUTO VÁLIDO PARA A MÁQUINA TFS-05
	PRODUTO VÁLIDO PARA A MÁQUINA TFS-06
	PRODUTO VÁLIDO PARA A MÁQUINA TFS-08

SISTEMA DE FIXAÇÃO FAST

	É possível encomendar o produto com o sistema de fixação rápida FAST incorporado. Para pedir referências com sistemas FAST, deve ser acrescentado um « F » antes do acabamento (apenas nos produtos em que esta possibilidade é indicada).

A0790	**F**	**

01 DOBRADIÇAS BATENTES

14 Dobradiças ACRUX

20 Dobradiças TAURUS

22 Dobradiças ARIES

27 Kits de fixação

31 Acessórios para dobradiças

32 Dobradiças HÉRCULES

33 Dobradiças CARINA

35 Dobradiças CARINA 3ª folha

37 Dobradiças CARINA 4ª folha

38 Dobradiças CARINA TAMIZ 3ª folha

39 Dobradiças CARINA TAMIZ 4ª folha

40 Dobradiças NORMA

41 Dobradiças 4020

42 Linha PEGASO

LEYENDA

C	H	B	PM / PF	C	E

C	TIPO DE CANAL
PM	PERFIL DE MARCO
PF	PERFIL DE HOJA

H	HOJA
C	CÁMARA

B	PASO DE BISAGRA
E	EJE

Todas las unidades del documento se expresan en milímetros.

CR1

CE	-	4	10 / 14.5 15 / 20	11.5	10

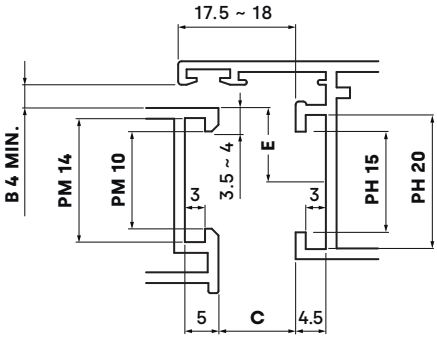

CR2

CE	-	4	12 / 15 15 / 20	11.5	10

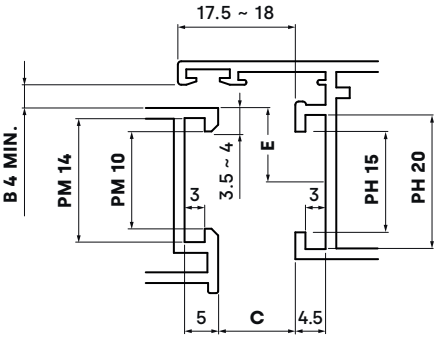

CR3

CE	-	4	14 / 18 15 / 20	11.5	10

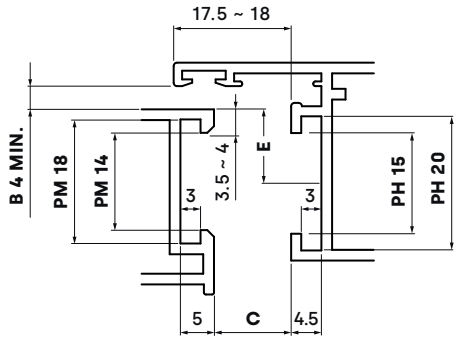

CR4

CE	-	3.5	14 / 18 15 / 20	11.5	10

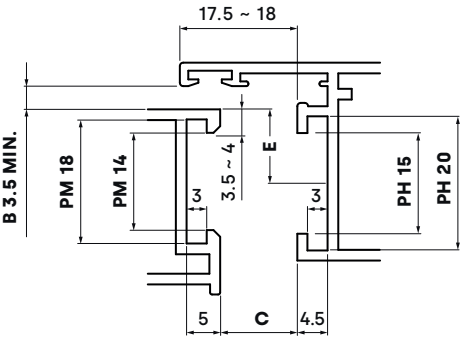

CR5

CC	-	6	19.5 / 25 19.5 / 25	15.6 / 17	25

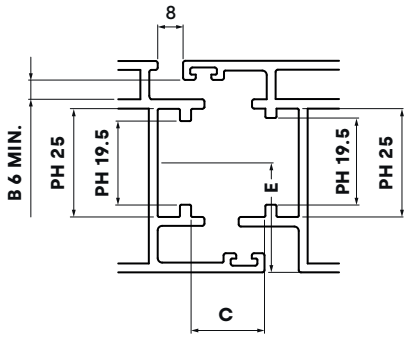

CR6

CE	3ª	3.5	14 / 18 15 / 20	11.5	10

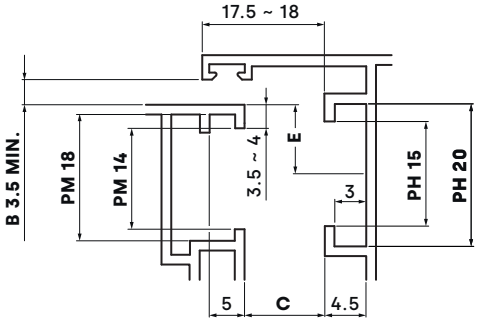

Canales de referencia para apertura practicable

C	TIPO DE CANAL
CE	Canal Europeo
CC	Canal Centrado
4020	Canal 40 / 20

H	HOJA
3ª	Tercera hoja
4ª	Cuarta hoja

CR7

CE	4ª	4.5	14 / 18 15 / 20	11.5	10

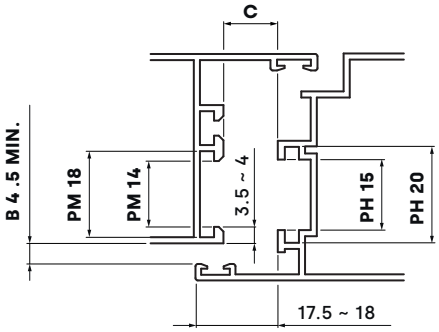

CR8

CC	3ª	3.25	15 / 20 15 / 20	-	-

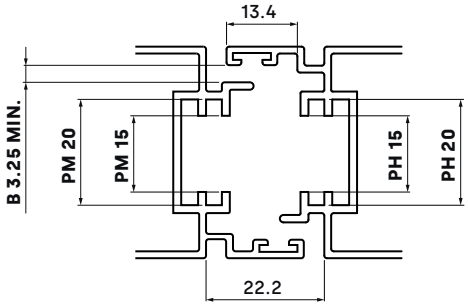

CR9

CC	4ª	3.25	15 / 20 15 / 20	-	-

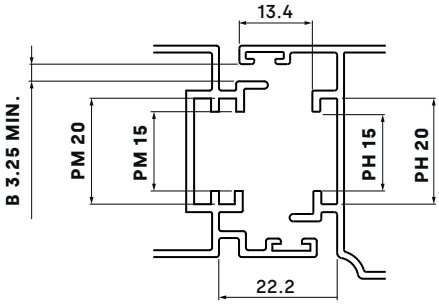

CR10

CC	4ª	3.25	15 / 20 15 / 20	-	-

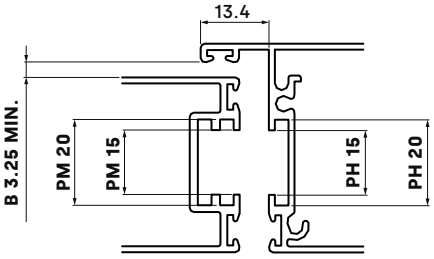

CR11

4020	-	3	20.2 20.2	15.2	-

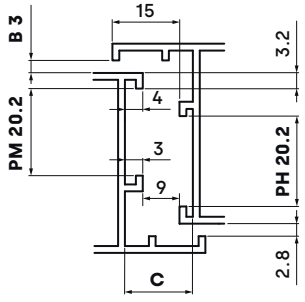

CR12

4020	-	3	25.4 25.4	15.2	-

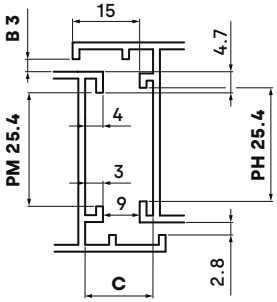



ACRUX

Linha de dobradiças



Vasta gama de canais

Múltiplos tipos de abertura

Instalação simples e rápida

Espaços de afluência pública

Dobradiças ACRUX

Dobradiças de dimensões reduzidas para janelas, portas e portas de varanda com folhas de grandes dimensões.

Se existir alguma coisa que faça com que a linha ACRUX se destaque, é a versatilidade e a capacidade de adaptação dos seus produtos às necessidades do cliente.

A linha de dobradiças está posicionada como a melhor opção no mercado de fechamentos de alumínio devido à sua gama de funcionamento quanto ao seu tamanho e desempenho.

Apesar das suas reduzidas dimensões, as dobradiças podem suportar cargas de até 120 kg, sendo que os modelos de três pás atingem valores de até 150 kg.

» Vasta gama de canais

A linha ACRUX dispõe de diferentes modelos com o objetivo de cobrir a mais vasta gama de perfis de acordo com as necessidades do cliente.

• **Dobradiças ACRUX CE** para perfis de canal europeu com versões de moldura de 10 / 14 ou 14 / 18 mm.

• **Dobradiças ACRUX FR** para sistemas de abertura com perfil de canal centrado ou canal francês.

• **Dobradiças ACRUX 16** para sistemas de abertura com perfil de canal 16 com eixo de 13 mm.

» Compatibilidade com múltiplos sistemas de abertura

Compatível com diferentes tipos de abertura de janelas, portas e varandas de alumínio atualmente existentes no mercado.

• Portas de acesso interiores ou exteriores de uma ou duas folhas com mão de abertura.

• Janelas ou portas-varanda de abertura batente com folhas de grande peso e/ou dimensão.

• Aberturas abatíveis com grandes dimensões ou peso.

» Instalação rápida e simples

A instalação é realizada em contraplacas com ranhuras, tanto no perfil da moldura como no perfil da folha. A cavilha foi especificamente desenhada para facilitar o seu encaixe e inserção no casquilho da pá da folha.

» Espaços públicos

Os modelos de três pás foram especificamente desenhados para serem instalados em portas de edifícios públicos com grande afluência e nas quais as pessoas fazem um uso indevido das mesmas.

Dobradiças para perfis de porta com Canal Europeu 14 / 18 mm.

• Regulações: regulação lateral de ± 1,2 mm e regulação vertical de ± 3 mm através da instalação do kit com a referência STC-MC-0011.
• Anilhas anti-fricção em resina acetal (POM) para garantir um desempenho ótimo em termos de desgaste.

Dobradiça ACRUX 2-pás (ref. 010)

• Carga máxima 2 pás: 100 kg com 2 unidades ~ 120 kg com 3 unidades.

Dobradiça ACRUX 3-pás (ref. P010D)

• Carga máxima 3 pás: 120 kg com 2 unidades ~ 150 kg com 3 unidades.
• Concebida para portas de grandes dimensões, peso elevado e elevada frequência de utilização.

DOBRADIÇA ACRUX CE 14.18

CE · CR3 · 81 82 · AL · IN

010	D / I	**

12



DOBRADIÇA ACRUX CE 14.18

CE · CR3 · 81 82 · AL · IN

P010D	**

6



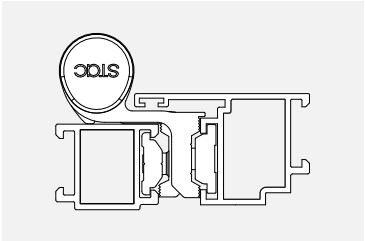

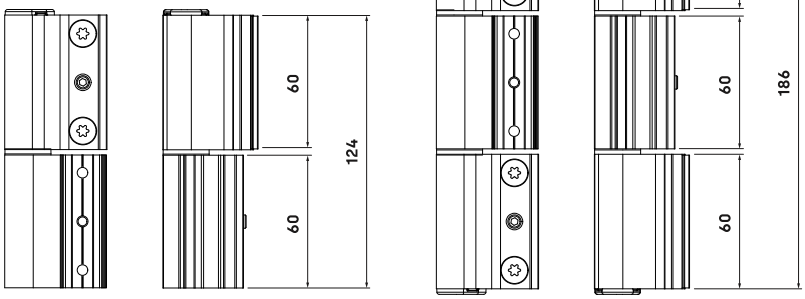

KIT DE REGULAÇÃO VERTICAL

CE · CC · ZM

STC-MC-0011

50



REGULACIÓN LATERAL ± 1.2 mm

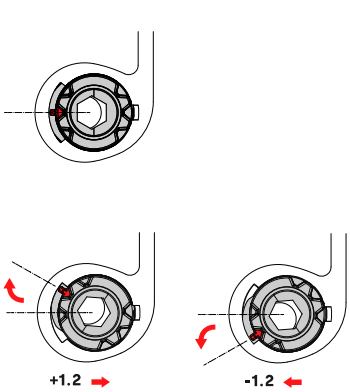

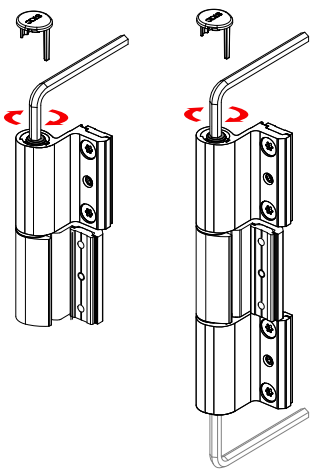

DOBRADIÇA ACRUX CE 10.14

010F	D / I	**

12



Dobradiças para perfis de porta com Canal Europeu 10 / 14 mm.

• Regulações: regulação lateral de ± 1,2 mm e regulação vertical de ± 3 mm através da instalação do kit com a referência STC-MC-0011.
• Anilhas anti-fricção em resina acetal (POM) para garantir um desempenho ótimo em termos de desgaste.

Dobradiça ACRUX 2-pás (ref. 010F)

• Carga máxima 2 pás: 100 kg com 2 unidades ~ 120 kg com 3 unidades.

Dobradiça ACRUX 3-pás (ref. P010FD)

• Carga máxima 3 pás: 120 kg com 2 unidades ~ 150 kg com 3 unidades.
• Concebida para portas de grandes dimensões, peso elevado e elevada frequência de utilização.

DOBRADIÇA ACRUX CE 10.14

P010FD	**

6



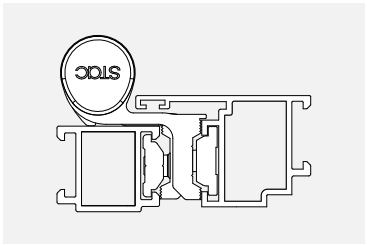

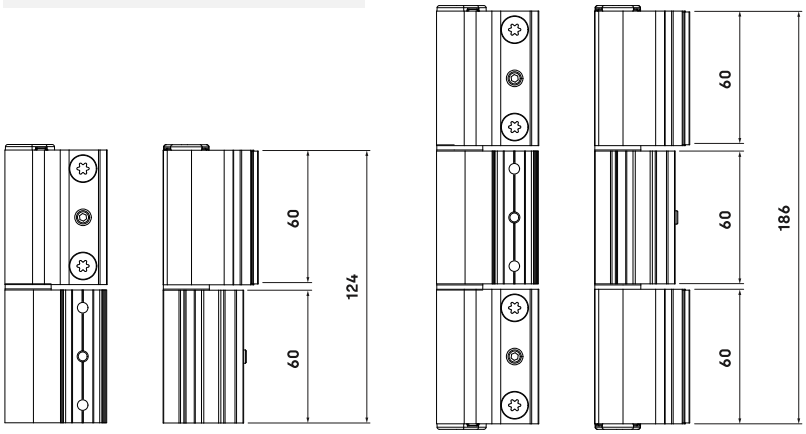

KIT DE REGULAÇÃO VERTICAL

STC-MC-0011

50



REGULACIÓN LATERAL ± 1.2 mm

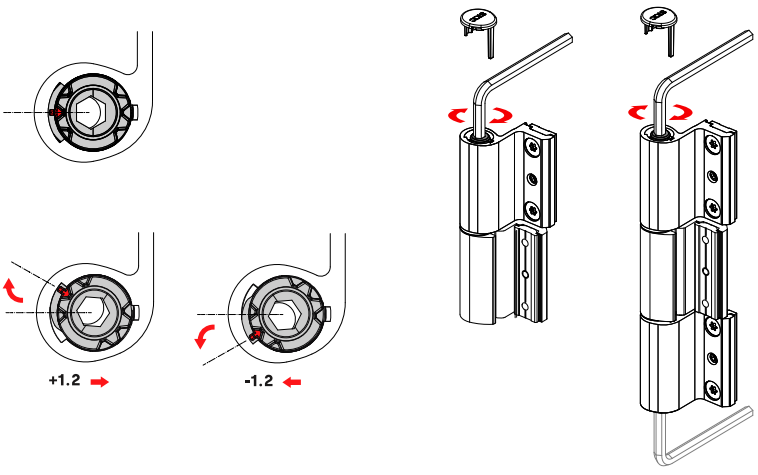

RECOMENDACIONES DE USO

Consideraciones Consulte la ficha técnica para acceder a la tabla de pesos máximos que soporta cada bisagra en función de las dimensiones de puerta. En todo caso, para obras públicas debe aplicar una reducción de peso del 20% sobre los valores reflejados en la tabla.

010 D/I ** / 010F D/I **	2 UNIDADES	3 UNIDADES
VIVIENDA UNIFAMILIAR	100 kg	120 kg
VIVIENDA MULTIFAMILIAR Y EDIFICIOS PÚBLICOS	80 kg	100 kg
CON CIERRAPUERTAS CON RETENEDOR	-	80 kg
CON CIERRAPUERTAS SIN RETENEDOR	-	70 kg

P010D ** / P010FD **	2 UNIDADES	3 UNIDADES
VIVIENDA UNIFAMILIAR	120 kg	150 kg
VIVIENDA MULTIFAMILIAR Y EDIFICIOS PÚBLICOS	100 kg	130 kg
CON CIERRAPUERTAS CON RETENEDOR	80 kg	110 kg
CON CIERRAPUERTAS SIN RETENEDOR	70 kg	100 kg

ACCESORIO PARA REG. VERTICAL

STC-MC-0011

Para obtener el rango de ajuste de 3 mm instale el dispositivo de regulación manteniendo una distancia de 3 milímetros desde la base del mismo respecto a la superficie de contacto con la pala de la bisagra **(1)**.

Antes de proceder a realizar la regulación es necesario aflojar los tornillos de sujección de las bisagras al perfil **(2)**.

Para perfiles de Canal Centrado se incluye un calzo de adaptación. *

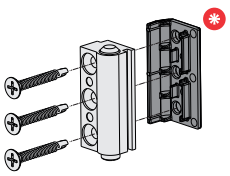

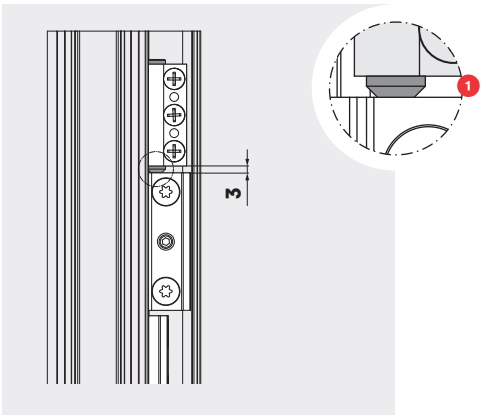

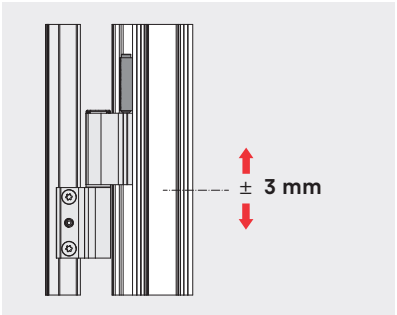

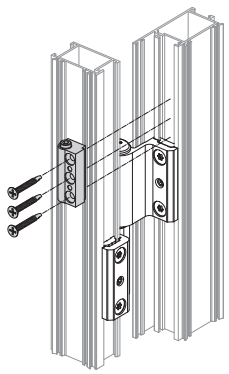

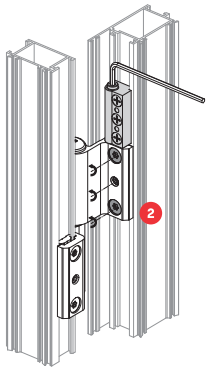

DOBRADIÇA ACRUX FR

030	D / I	**

6



CC CR5 AL IN

Dobradiças para perfis de porta com Canal Centrado.

• Regulações: regulação lateral de ± 1,2 mm e regulação vertical de ± 3 mm através da instalação do kit com a referência STC-MC-0011.
• Anilhas anti-fricção em resina acetal (POM) para garantir um desempenho ótimo em termos de desgaste.

Dobradiça ACRUX 2-pás (ref. 030)

• Carga máxima 2 pás: 100 kg com 2 unidades ~ 120 kg com 3 unidades.

Dobradiça ACRUX 3-pás (ref. P030D)

• Carga máxima 3 pás: 120 kg com 2 unidades ~ 150 kg com 3 unidades.
• Concebida para portas de grandes dimensões, peso elevado e elevada frequência de utilização.

DOBRADIÇA ACRUX FR 3 PÁS

P030D	**

6



CC CR5 AL IN

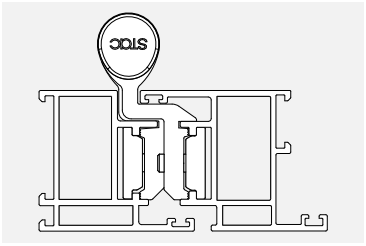

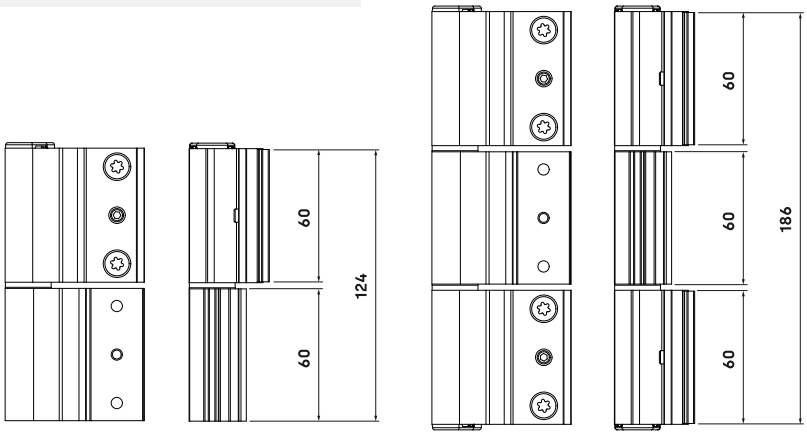

KIT DE REGULAÇÃO VERTICAL

STC-MC-0011

50



CE CC ZM

REGULACIÓN LATERAL ± 1.2 mm

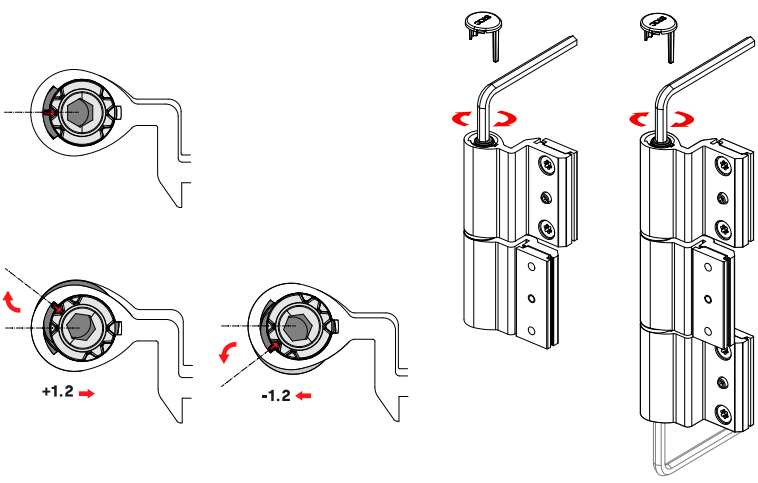

RECOMENDACIONES DE USO

Consideraciones Consulte la ficha técnica para acceder a la tabla de pesos máximos que soporta cada bisagra en función de las dimensiones de puerta. En todo caso, para obras públicas debe aplicar una reducción de peso del 20% sobre los valores reflejados en la tabla.

030 D/I **	2 UNIDADES	3 UNIDADES
VIVIENDA UNIFAMILIAR	100 kg	120 kg
VIVIENDA MULTIFAMILIAR Y EDIFICIOS PÚBLICOS	80 kg	100 kg
CON CIERRAPUERTAS CON RETENEDOR	-	80 kg
CON CIERRAPUERTAS SIN RETENEDOR	-	70 kg

P030D **	2 UNIDADES	3 UNIDADES
VIVIENDA UNIFAMILIAR	120 kg	150 kg
VIVIENDA MULTIFAMILIAR Y EDIFICIOS PÚBLICOS	100 kg	130 kg
CON CIERRAPUERTAS CON RETENEDOR	80 kg	110 kg
CON CIERRAPUERTAS SIN RETENEDOR	70 kg	100 kg

ACCESORIO PARA REG. VERTICAL

STC-MC-0011

Para obtener el rango de ajuste de 3 mm instale el dispositivo de regulación manteniendo una distancia de 3 milímetros desde la base del mismo respecto a la superficie de contacto con la pala de la bisagra **(1)**.

Antes de proceder a realizar la regulación es necesario aflojar los tornillos de sujección de las bisagras al perfil **(2)**.

Para perfiles de Canal Centrado se incluye un calzo de adaptación. *

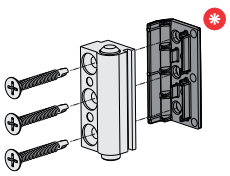

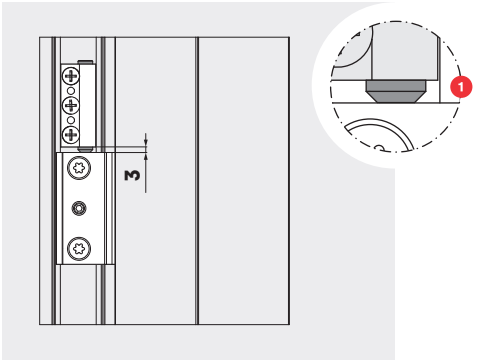

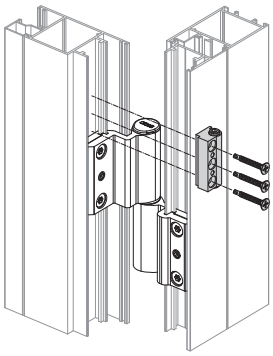

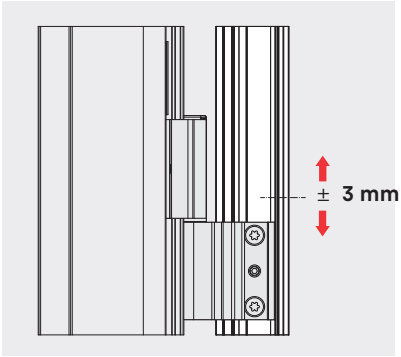

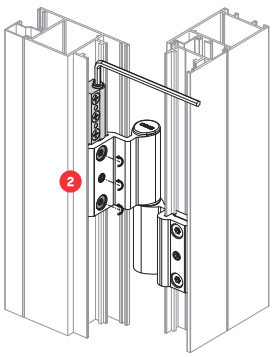

DOBRADIÇA TAURUS

A011	D / I	**

12



CE CR3

AL IN PM

Dobradiças reguláveis para perfis de portas com Canal Europeu.

- Regulação horizontal de ± 1 mm, inclusivamente com a porta instalada.
- Regulação vertical de até ±3 mm com a referência STC-MC-0011.
- Instalação direta no perfil sem necessidade de qualquer maquinação.

Dobradiça TAURUS (ref. A011)

- Carga máxima de 100 kg com 2 ou mais dobradiças.
- Fornecida com parafuso de ajuste para evitar o deslizamento, tampa de regulação e casquilho em acetal com clip melhorado.
- Disponível dobradiça desmontada (ref. A011X).

Dobradiça TAURUS CLX (ref. A011-160)

- A carga máxima com 2 ou mais dobradiças é de 160 kg.
- Inclui um rolamento de esferas para uma rotação suave e silenciosa.
- Fornecido em conjuntos com corpo lacado a preto e tampas coloridas.

DOBRADIÇA TAURUS CLX

A011-160	D / I	**

1



CE CR3

AL IN PM

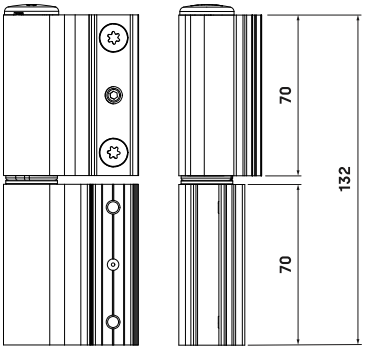

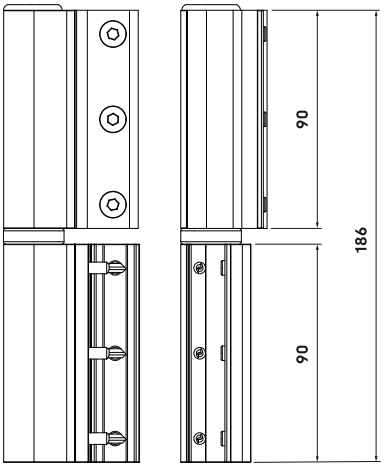

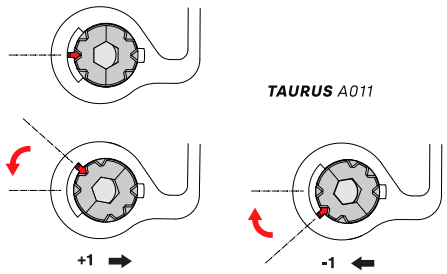

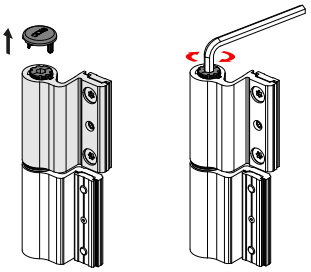

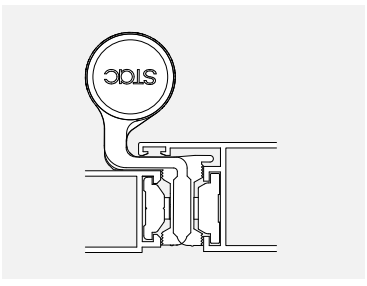

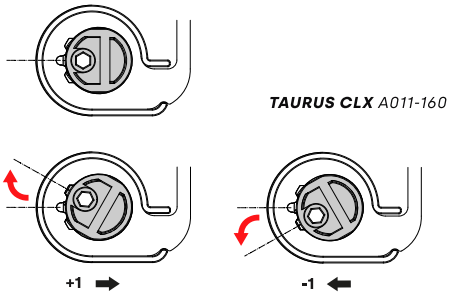

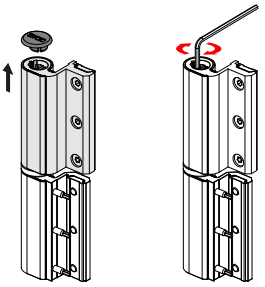

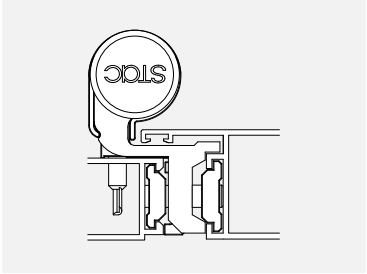

RECOMENDACIONES DE USO

Consideraciones Consulte la ficha técnica para acceder a la tabla de pesos máximos que soporta cada bisagra en función de las dimensiones de puerta. En todo caso, para obras públicas debe aplicar una reducción de peso del 20% sobre los valores reflejados en la tabla.

A011 D/I **	2 UNIDADES	3 UNIDADES
VIVIENDA UNIFAMILIAR	100 kg	100 kg
VIVIENDA MULTIFAMILIAR Y EDIFICIOS PÚBLICOS	80 kg	80 kg
CON CIERRAPUERTAS CON RETENEDOR	-	-
CON CIERRAPUERTAS SIN RETENEDOR	-	-

A011 D/I ** -160	2 UNIDADES	3 UNIDADES
VIVIENDA UNIFAMILIAR	160 kg	160 kg
VIVIENDA MULTIFAMILIAR Y EDIFICIOS PÚBLICOS	140 kg	140 kg
CON CIERRAPUERTAS CON RETENEDOR	120 kg	120 kg
CON CIERRAPUERTAS SIN RETENEDOR	110 kg	110 kg

ARIES

dobradiças coplanares
com 1 milhão de ciclos

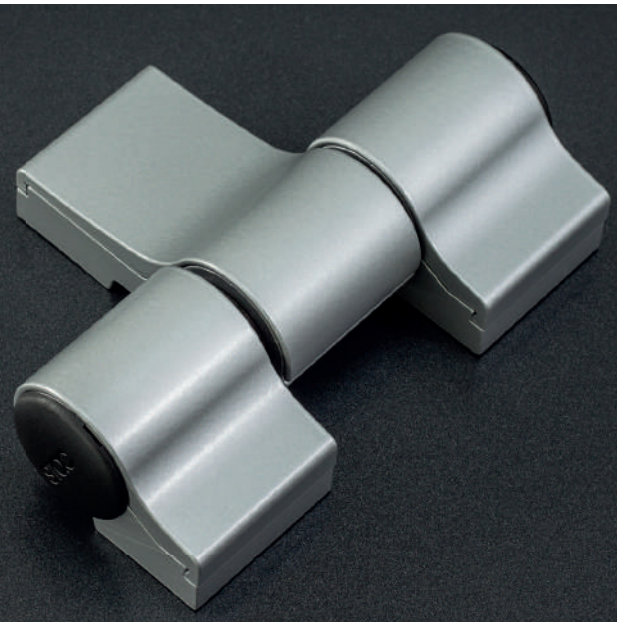

Regulação milimétrica

Até 180 kg por folha

Instalação simples e rápida

Edifícios públicos

Dobradiças ARIES

Durante o ciclo de vida de uma porta, as dobradiças estão sujeitas a uma utilização intensiva devido ao número de ciclos de fecho-abertura e ao tipo de utilização a que estão constantemente sujeitas

A nossa linha de dobradiças ARIES destaca-se pelo seu alto padrão de qualidade e inovação:

• A solução perfeita para portas de grande tamanho, peso e utilização intensiva, as quais permitem realizar configurações de folha de até 180 kg.

• Regulações milimétricas e independentes umas das outras, podendo ser realizadas as regulações com a folha já instalada.

• Excelente comportamento perante a fricção e o desgaste das superfícies em contacto com o movimento relativo.

» 1.000.000 de ciclos

A dobradiça de 3 pás tem sido testada de acordo com a norma UNE-EN 1191 a 1.000.000 de ciclos pelo laboratório de testes Applus+, a confirmar que as dobradiças ARIES são a escolha certa para aplicações que requerem de um alto grau de exigência: portas com alta frequência de passagem ou de grandes dimensões situadas em edifícios altamente frequentados, a incluir casos de utilização violenta involuntária ou intencional.

» Parafusos auto-centrantes

• Com maior profundidade de encaixe hexagonal, permitem aplicar mais binário sem pressionar demasiado as cabeças dos parafusos.

• Eliminam a utilização do casquilho guia, a facilitar uma montagem mais rápida das dobradiças e a tornar o conjunto mais durável.

• A utilização dos parafusos juntamente com as dobradiças ARIES T permite uma redução significativa do stock, ao permitir tanto a fixação rápida como a fixação tradicional.

» Espaços públicos

Os modelos de três pás foram especificamente desenhados para serem instalados em portas de edifícios públicos com grande afluência e nas quais as pessoas fazem um uso indevido das mesmas.

Dobradiças universais com regulação milimétrica para perfis de portas.

- Regulação milimétrica em 3 dimensões e independentes entre si.
- Sistema de fixação direta ao perfil por meio de parafusos.
- Compatível com perfis quadrados e rectangulares standard.
- Calços disponíveis para as séries de perfis com saliência (ref. 010TS, ref. 010CS).
- Modelo de perfuração que facilita a maquinação do perfil (ref. P-010-01).

DOBRADIÇA ARIES 2 PÁS

AL IN PA PM

010T2	40	**
	60	
	66	
	80	
	93	

2



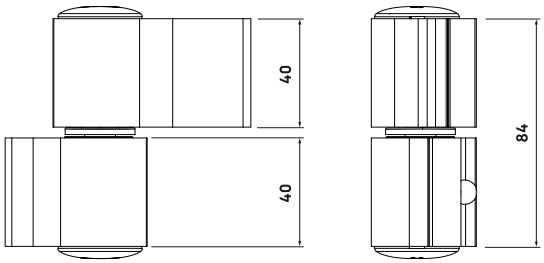

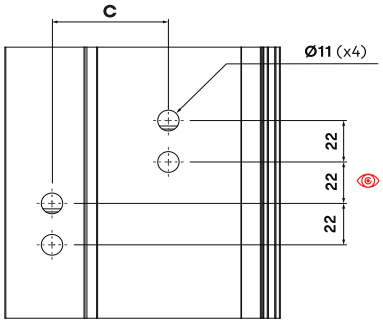

PARA LA REF. 010T240 LA DISTANCIA ES DE 20 mm

	A	B	C
010T240 **	20	20	**40**
010T260 **	20	40	**60**
010T266 **	20	46.5	**66.5**
010T280 **	40	40	**90**
010T293 **	46.5	46.5	**93**

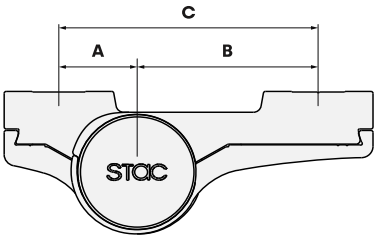

» SISTEMAS DE FIJACIÓN COMPATIBLES 010T2

A05KT2	FIJACIÓN TRADICIONAL CON CONTRAPLACAS ECO
A05KT2-L40	FIJACIÓN TRADICIONAL CON CONTRAPLACAS ECO L40
P05KT2	FIJACIÓN TRADICIONAL CON CONTRAPLACAS RPT
A0505041	FIJACIÓN DIRECTA AL PERFIL (Ø12 x 50 mm)
A0505042	FIJACIÓN DIRECTA AL PERFIL (Ø12 x 60 mm)

CONSULTE "ACCESORIOS PARA BISAGRAS"

DOBRADIÇA ARIES 3 PÁS

010T3	60	**
	66	
	80	
	93	

2

AL IN PA PM



Dobradiças universais com regulação milimétrica para portas grandes, pesadas e de utilização intensiva.

- Regulação milimétrica em 3 dimensões e independentes entre si.
- Sistema de fixação direta ao perfil por meio de parafusos.
- Calços disponíveis para as séries de perfis com saliência (ref. 010TS, ref. 010CS).
- Modelo de perfuração que facilita a maquinação do perfil (ref. P-010-01).
- Dobradiça testada a 1.000.000 de ciclos com 100 kg (relatório n.º 16~12559-1551).

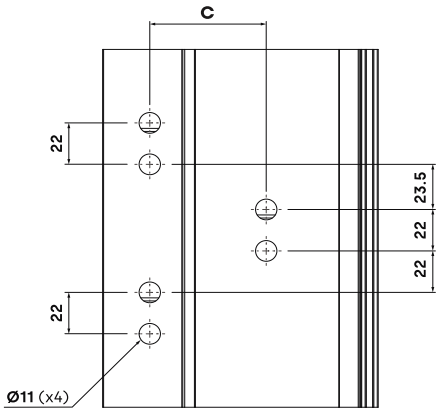

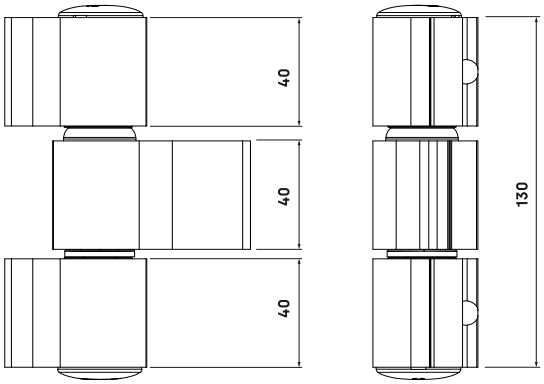

» SISTEMAS DE FIJACIÓN COMPATIBLES 010T3

A05KT3	FIJACIÓN TRADICIONAL CON CONTRAPLACAS ECO
A05KT3-L40	FIJACIÓN TRADICIONAL CON CONTRAPLACAS ECO L40
P05KT3	FIJACIÓN TRADICIONAL CON CONTRAPLACAS RPT
A0505041	FIJACIÓN DIRECTA AL PERFIL (Ø12 x 50 mm)
A0505042	FIJACIÓN DIRECTA AL PERFIL (Ø12 x 60 mm)

CONSULTE "ACCESORIOS PARA BISAGRAS"

	A	B	C
010T360 **	20	40	**60**
010T366 **	20	46.5	**66.5**
010T380 **	40	40	**80**
010T393 **	46.5	46.5	**93**

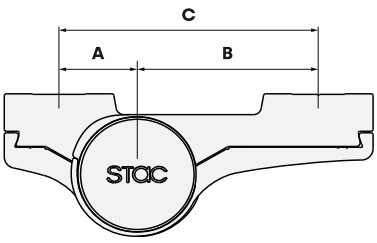

RECOMENDACIONES DE USO

Consideraciones Consulte la ficha técnica para acceder a la tabla de pesos máximos que soporta cada bisagra en función de las dimensiones de puerta. En todo caso, para obras públicas debe aplicar una reducción de peso del 20% sobre los valores reflejados en la tabla.

010T2 **

	2 UNIDADES	3 UNIDADES
VIVIENDA UNIFAMILIAR	160 kg	180 kg
VIVIENDA MULTIFAMILIAR Y EDIFICIOS PÚBLICOS	140 kg	160 kg
CON CIERRAPUERTAS CON RETENEDOR	100 kg	120 kg
CON CIERRAPUERTAS SIN RETENEDOR	125 kg	150 kg

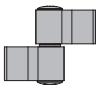

010T3 **

	2 UNIDADES	3 UNIDADES
VIVIENDA UNIFAMILIAR	160 kg	180 kg
VIVIENDA MULTIFAMILIAR Y EDIFICIOS PÚBLICOS	150 kg	170 kg
CON CIERRAPUERTAS CON RETENEDOR	120 kg	140 kg
CON CIERRAPUERTAS SIN RETENEDOR	140 kg	160 kg

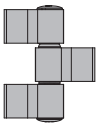

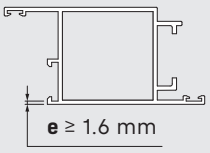

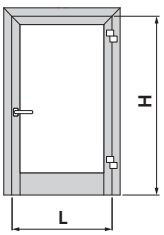

Las recomendaciones de uso de las bisagras ARIES se aplican para un espesor de perfil ≥ 1.6 milímetros. Si el espesor es menor consulte con el departamento técnico de STAC.

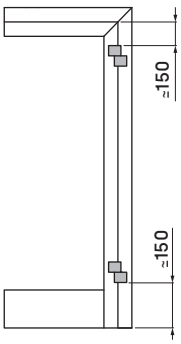

H / L ≥ 2

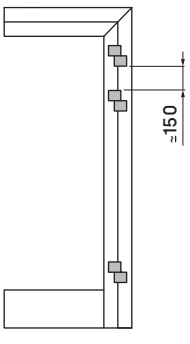

H / L < 2

H > 2200, L > 1200 (mm)

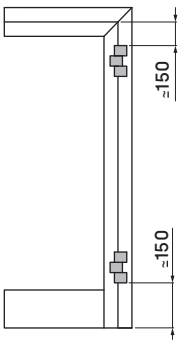

H / L ≥ 2

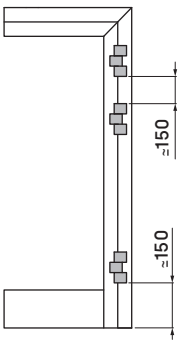

H / L < 2

H > 2200, L > 1200 (mm)

REGULACIONES

Consideraciones Las regulaciones de las bisagras ARIES se realizan siempre con la puerta cerrada.

010T2 **

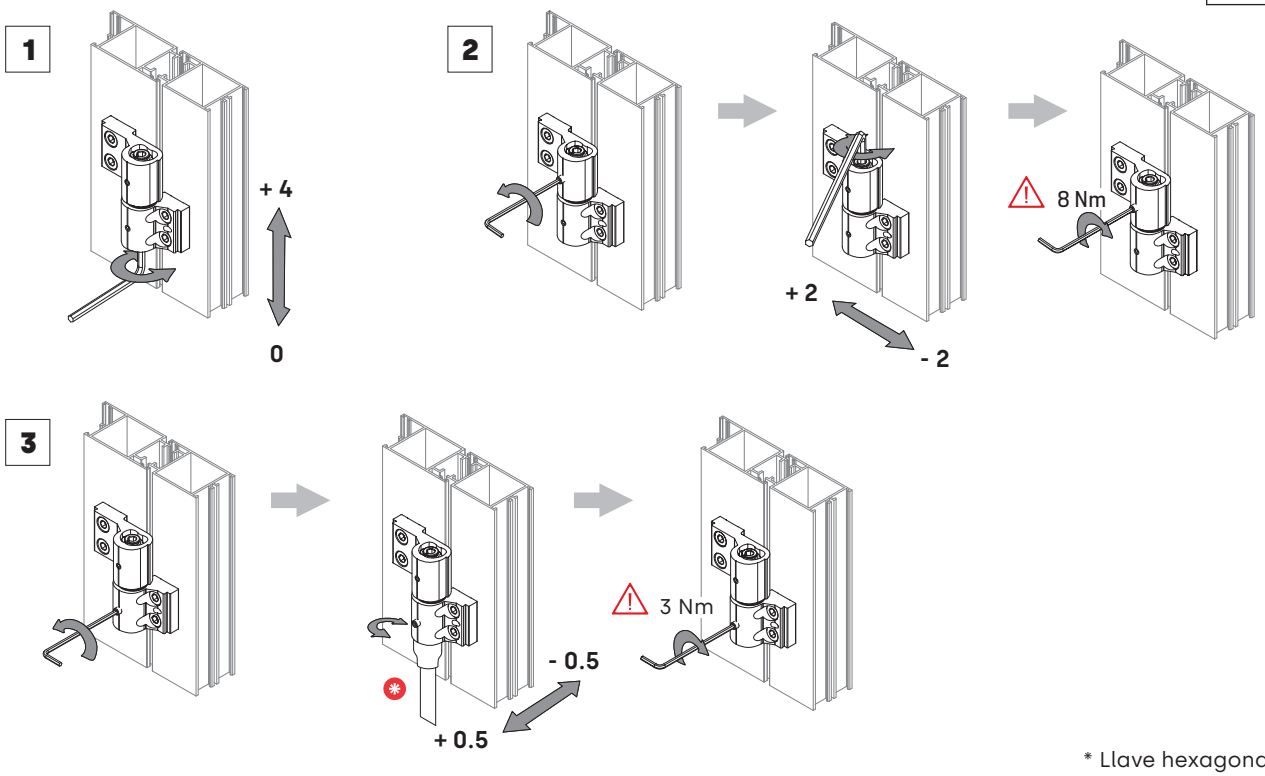

* Llave hexagonal de 17 mm.

010T3 **

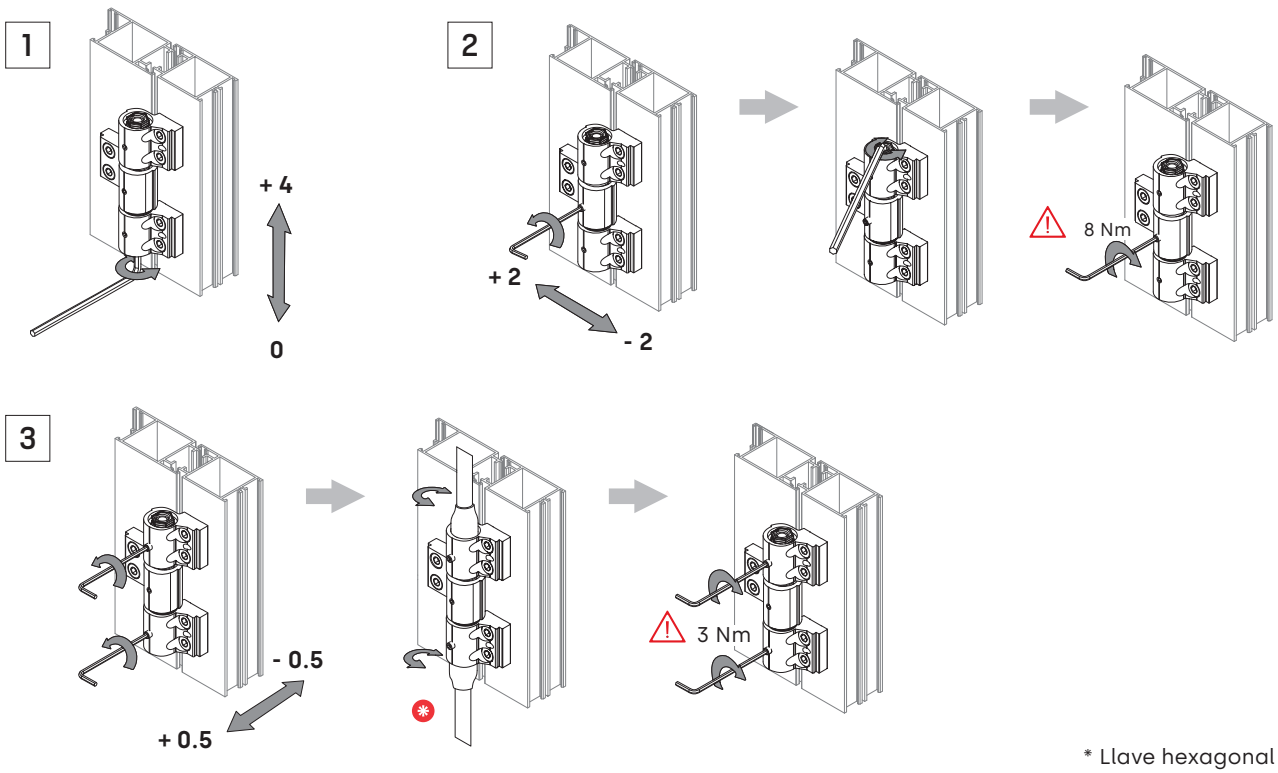

* Llave hexagonal de 17 mm.

Calços para a fixação das dobradiças ARIES em séries de perfis com saliências.

Calços para parafusos auto-roscantes (ref. 010TS).

• Calços de alumínio para a fixação das dobradiças ao perfil por meio de parafusos de aço.
• Os parafusos auto-roscantes não estão incluídos (ref. A0505041, ref. A0505042).

Calços com casquilhos (ref. 010CS).

• Calços de alumínio com casquilhos para fixar as dobradiças ao perfil por meio de contraplacas ECO L40.
• A instalação dos calços é efectuada por meio de parafusos (ref. 0505090) ou por meio de kits de fixação SLIM L40 (ref. A05KT2-L40, ref. A05KT3-L40).

FIJACIÓN RÁPIDA
e ≥ 1.6 milímetros

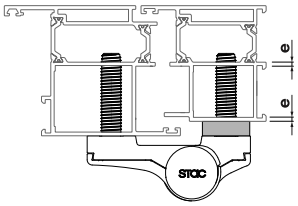

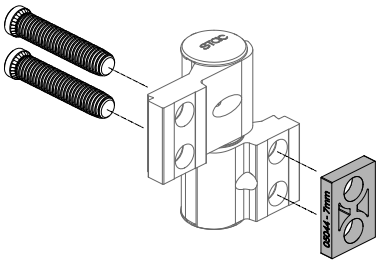

FIJACIÓN TRADICIONAL

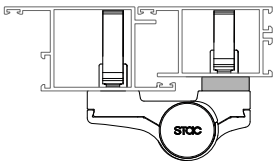

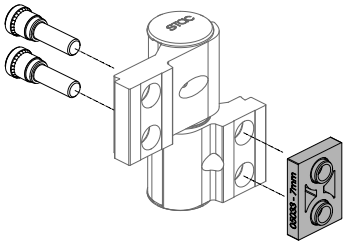

CALÇOS PARA PARAFUSOS AUTO-ROSCANTES

AL

010TS	07 08 10	**

2



CALÇOS COM CASQUILHOS

AL

010CS	07 08 10	**

2



SISTEMAS DE FIJACIÓN COMPATIBLES 010TS

A0505041	FIJACIÓN DIRECTA AL PERFIL (Ø12 x 50 mm)
A0505042	FIJACIÓN DIRECTA AL PERFIL (Ø12 x 60 mm)

SISTEMAS DE FIJACIÓN COMPATIBLES 010CS

A05KT2-L40	FIJACIÓN TRADICIONAL CON CONTRAPLACAS L40
A05KT3-L40	FIJACIÓN TRADICIONAL CON CONTRAPLACAS L40
0505090	TORNILLOS AUTO CENTRANTES (M8 x 38)

KIT DE FIXAÇÃO SLIM (2P)

Parafusos com casquilho de 28 milímetros

A05KT2

10

AL



KIT DE FIXAÇÃO RPT (2P)

Parafusos com casquilho de 28 milímetros

P05KT2

10

AC

PA



Kits de fixação com contraplacas para dobradiças ARIES.

• Estão disponíveis kits de fixação específicos para dobradiças com 2 ou 3 pás.

Kits de fixação SLIM (ref. A05KT2, ref. A05KT3)

• Fornecidos com contraplacas roscadas ECO, parafusos com casquilhos de centragem e molas de posicionamento.
• Os orifícios roscados são centrados longitudinalmente nas contraplacas e, por conseguinte, não têm uma posição pré-determinada.

Kits de fixação RPT (ref. P05KT2, ref. P05KT3)

• Fornecidos com contraplacas roscadas RPT, parafusos com casquilhos de centragem e molas de posicionamento.
• As contraplacas RPT feitas de poliamida proporcionam um melhor isolamento e são recomendadas para utilização em perfis com rutura térmica.

Parafusos com casquilho de centragem

• Fornecidos em métrica de 8 mm e em comprimentos de 28 ou 38 mm.
• A maior profundidade do encaixe hexagonal permite aplicar um binário mais elevado sem que as cabeças dos parafusos passem.

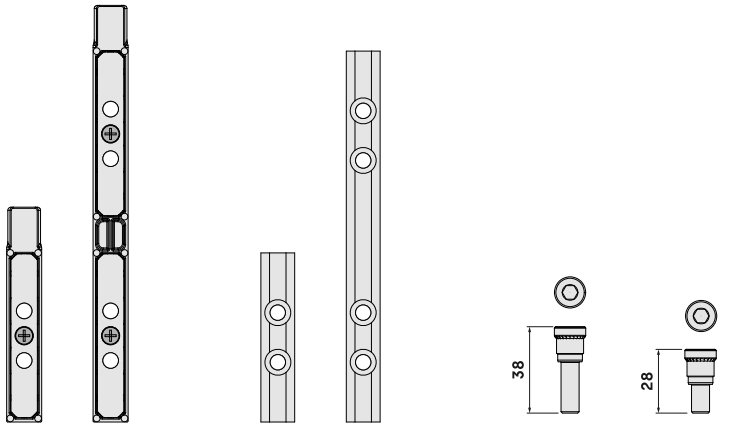

CONTRAPLACAS RPT *CONTRAPLACAS ECO* *TORNILLOS CON CASQUILLO*

SISTEMAS DE FIJACIÓN SLIM **A05KT2**		*ARIES*
A05KT2	**CONTRAPLACAS ECO** Y TORNILLOS CON CASQUILLO L = 28 mm	*010T2*
A05KT2-L40	**CONTRAPLACAS ECO** Y TORNILLOS CON CASQUILLO L = 38 mm	
A05KT3	**CONTRAPLACAS ECO** Y TORNILLOS CON CASQUILLO L = 28 mm	*010T3*
A05KT3-L40	**CONTRAPLACAS ECO** Y TORNILLOS CON CASQUILLO L = 38 mm	

SISTEMAS DE FIJACIÓN RPT **P05KT2**		*ARIES*
P05KT2	**CONTRAPLACAS RPT** Y TORNILLOS CON CASQUILLO L = 28 mm	*010T2*
P05KT2-L40	**CONTRAPLACAS RPT** Y TORNILLOS CON CASQUILLO L = 38 mm	
P05KT3	**CONTRAPLACAS RPT** Y TORNILLOS CON CASQUILLO L = 28 mm	*010T3*
P05KT3-L40	**CONTRAPLACAS RPT** Y TORNILLOS CON CASQUILLO L = 38 mm	

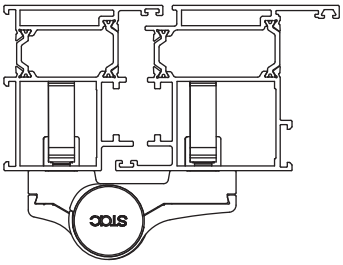

Par de apriete recomendado:
20 N.m

A05KT	CONTRAPLACAS	TORNILLOS	COMPATIBILIDAD
A05KT2	CONTRAPLACAS ECO	M8, L = 28 mm	ARIES 2-PALAS
A05KT2-L40	CONTRAPLACAS ECO	M8, L = 38 mm	
A05KT3	CONTRAPLACAS ECO	M8, L = 28 mm	ARIES 3-PALAS
A05KT3-L40	CONTRAPLACAS ECO	M8, L = 38 mm	

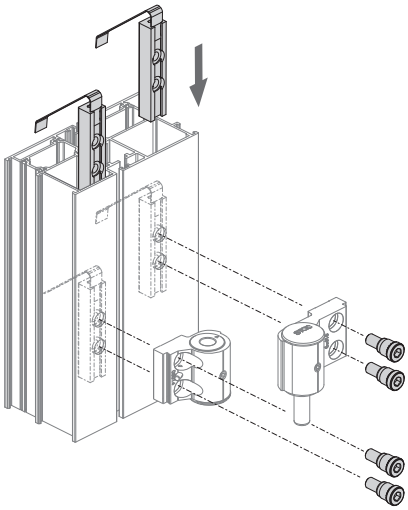

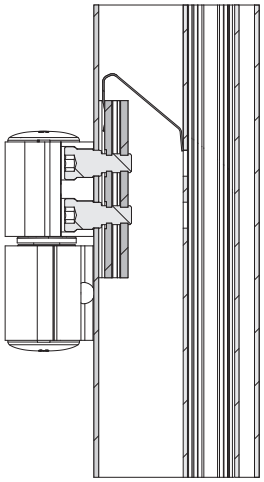

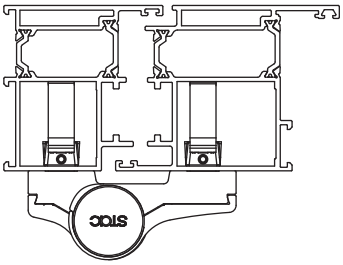

Par de apriete recomendado:
20 N.m

P05KT	CONTRAPLACAS	TORNILLOS	COMPATIBILIDAD
P05KT2	CONTRAPLACAS RPT	M8, L = 28 mm	ARIES 2-PALAS
P05KT3	CONTRAPLACAS RPT	M8, L = 28 mm	ARIES 3-PALAS

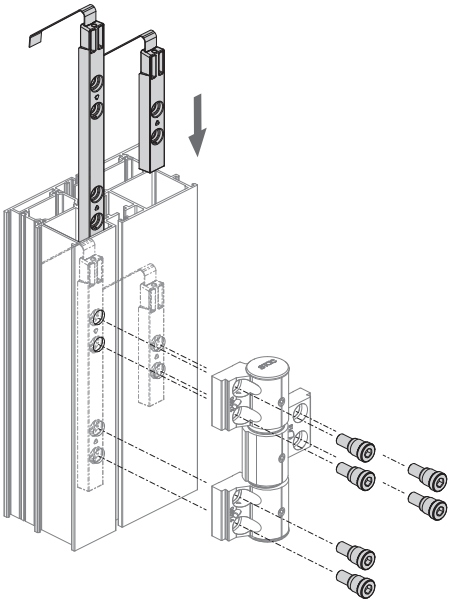

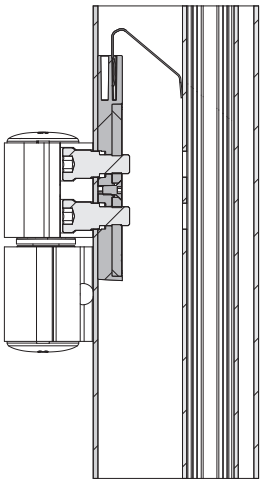

PARAFUSO AUTOROSCANTE
12 x 50 milímetros

0505041

100

AC



Parafusos para fixar as dobradiças ARIES ao perfil de uma forma simples e rápida.

Parafuso autoroscante (ref. 0505041)

• O parafuso é válido para as séries com câmara dupla e com paredes iguais ou superiores a 1,6 mm.
• É fornecido em aço zincado com um diâmetro de 12 mm e um comprimento de 50 ou 60 mm (ref. 0505042).

Parafuso com casquilho (ref. 0505089)

• Parafuso com casquilho de centragem que permite a instalação das dobradiças no perfil através de contraplacas ECO ou RPT.
• Fornecido com métrica 8 em comprimentos de 28 ou 38 mm (ref. 0505090).
• A maior profundidade do sextavado interior permite aplicar um maior binário de aperto sem passar pelas cabeças dos parafusos.

PARAFUSO CON CASQUILHO DE CENTRAGEM
M8 x 28 milímetros

0505089

100

AC



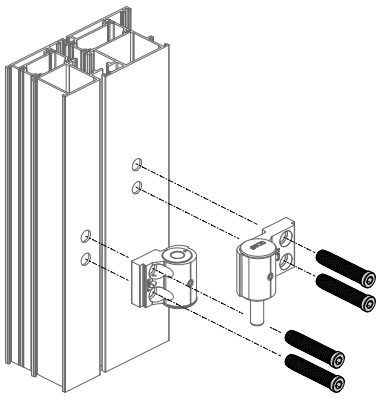

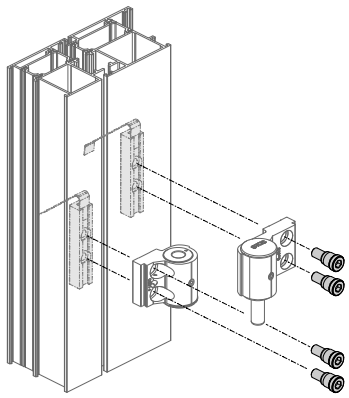

TORNILLOS AUTOTALADRANTES		ARIES
0505041	TORNILLO AUTOTALADRANTE **Ø12 milímetros, L = 50 milímetros**	010T2 010T3
0505042	TORNILLO AUTOTALADRANTE **Ø12 milímetros, L = 60 milímetros**	

TORNILLOS CON CASQUILLO		ARIES
0505089	TORNILLO CON CASQUILLO **M8 milímetros, L = 28 milímetros**	010T2 010T3
0505090	TORNILLO CON CASQUILLO **M8 milímetros, L = 38 milímetros**	

Series que dispongan de doble cámara y con paredes mayores o iguales a 1.6 mm

e ≥ 1.6 milímetros

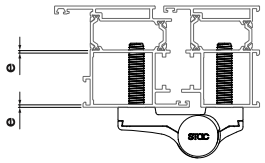

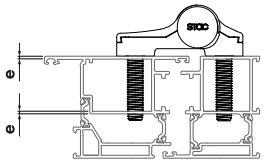

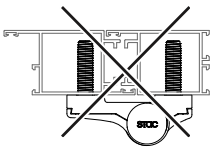

Modelo regulável que facilita e otimiza a perfuração do perfil.

- O modelo adapta-se a todos os tamanhos de dobradiças ARIES disponíveis.
- É fornecido com cavilhas para se adaptar a impressões de perfil coplanares de 4, 5, 6 e 8 milímetros.

MODELO DE PERFURAÇÃO

AL
IN

P-010-01

1



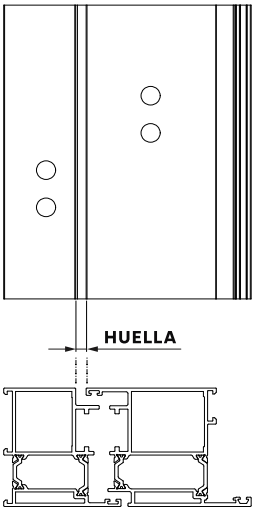

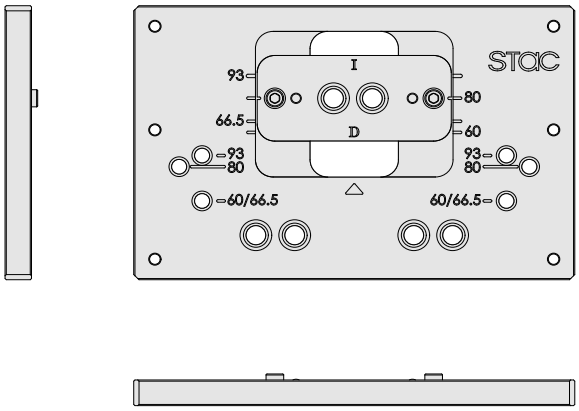

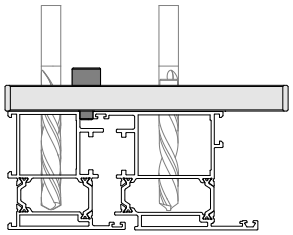

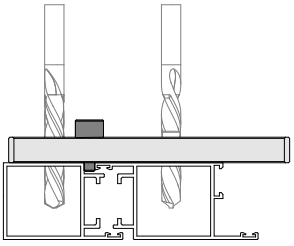

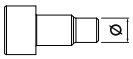

BULONES PARA HUELLAS DE PERFIL COPLANARIO

	Ø4 milímetros
	Ø5 milímetros
	Ø6 milímetros
	Ø8 milímetros

LOS BULONES ESTÁN INCLUÍDOS EN LA REFERENCIA

DOBRADIÇA HÉRCULES

C0170 | **

40



CR4

AL IN PA

Dobradiça para perfis de janela com Canal Europeu.

- Carga máxima 90 kg com 2 ou mais dobradiças.
- Dobradiça ambidestra: sem mão de abertura.
- Dobradiça auto montável: a geometria das pás e das contraplacas permite uma montagem direta sem ranhuras.
- As contraplacas possuem um dentado especial para evitar o deslizamento.
- A montagem no local é simplificada pelo parafuso de fixação que permite retirar o parafuso.
- A instalação é recomendada quando existem grandes esforços transversais: folhas com largo superior a 1200 mm ou relação altura / largo inferior a 2.

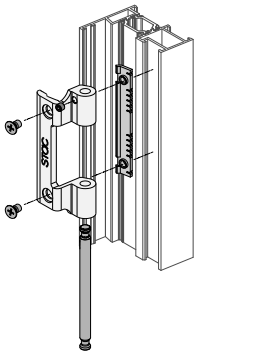

PALA
PERFIL DE MARCO

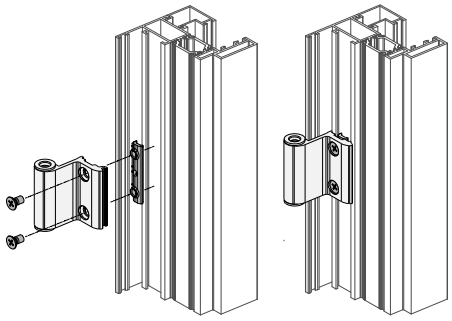

PALA
PERFIL DE HOJA

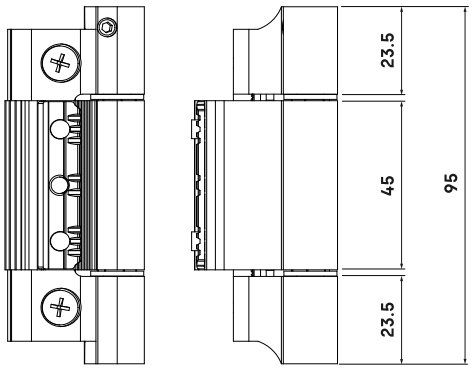

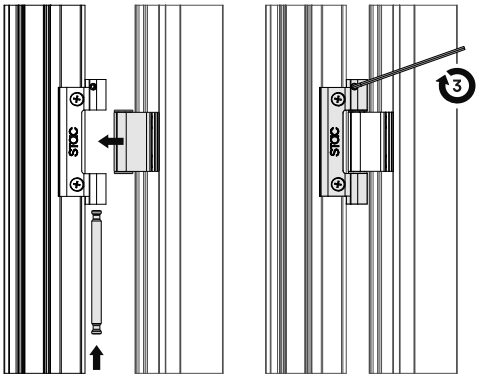

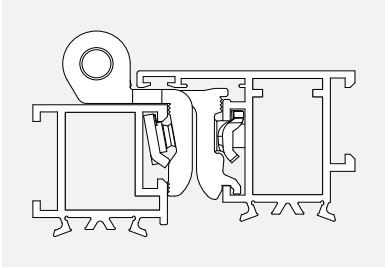

Dobradiças de janela para perfis de Canal Europeu.

- Carga máxima 60 kg com 2 dobradiças e 75 kg com 3 dobradiças.
- Fornecida com contraplacas de zamak com parafuso de fixação para evitar o deslizamento.
- O casquilho cobre o parafuso de modo a isolá-lo das intempéries.
- Dobradiças reversíveis em duas partes fornecidas montadas para instalação à direita ou à esquerda.
- Disponíveis dobradiças desmontadas (ref. B019X, ref. B019XR).

Dobradiça CARINA com regulação (ref. 019R)

- Regulação por meio de uma cavilha excêntrica que permite uma regulação horizontal de ± 0.4 mm e de aperto de 0.2 mm.

DOBRADIÇA CARINA
Contraplacas de zamak

CE
CR4

AL ZM
IN PA

019	D / I	**	R

50



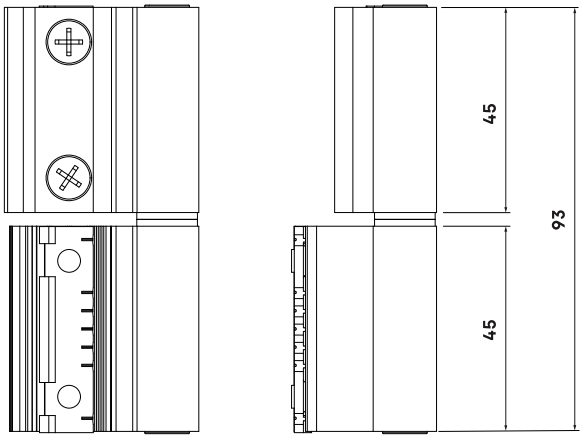

DOBRADIÇA CARINA
Regulação por meio de cavilha excêntrica

CE
CR4

AL ZM
IN PA

019	D / I	**	R

50



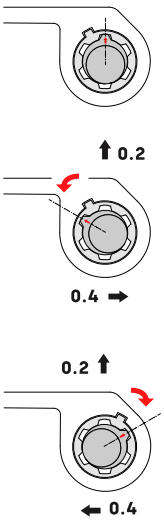

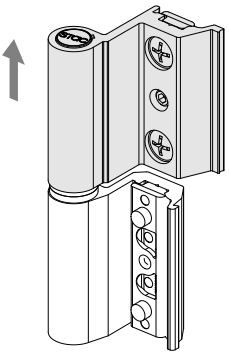

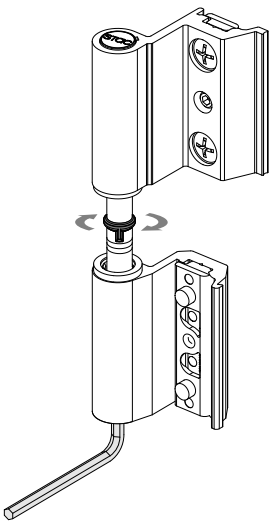

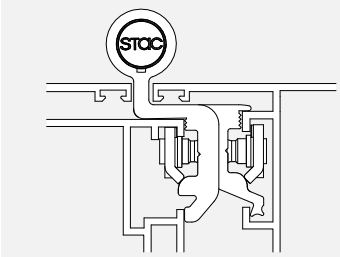

DOBRADIÇA CARINA PLUS
Contraplacas de aço inoxidável

023	D / I	**

50



CE CR4

AL IN PA

Dobradiças de janela para perfis de Canal Europeu.

- Carga máxima de 60 kg com 2 dobradiças e 75 kg com 3 dobradiças.
- Fornecido com contraplacas antiderrapantes em aço inoxidável para duplicar a capacidade de preensão e melhorar a pré-montagem das dobradiças.
- O casquilho cobre o parafuso para o isolar das intempéries.
- Dobradiças reversíveis em duas partes fornecidas montadas para instalação à direita ou à esquerda.
- Disponíveis dobradiças desmontadas (ref. B023X, ref. B023XR).

Dobradiça com regulação CARINA PLUS (ref. 023R)

- Regulação por meio de uma cavilha excêntrica que permite uma regulação horizontal de ± 0.4 mm e de aperto de 0.2 mm.

DOBRADIÇA CARINA PLUS
Regulação por meio de cavilha excêntrica

023	D / I	**	R

50



CE CR4

AL IN PA

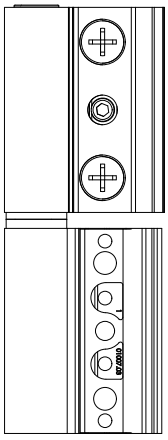

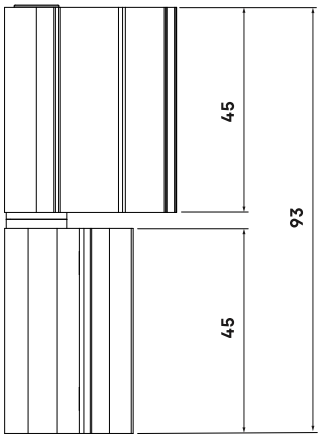

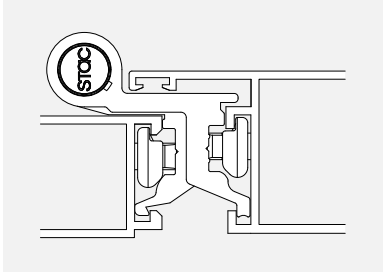

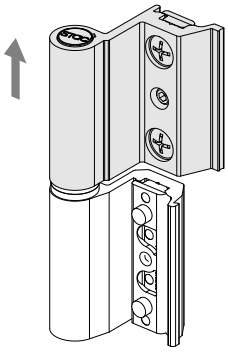

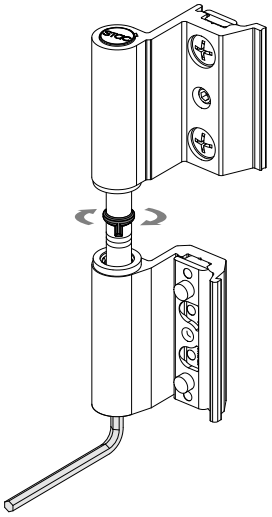

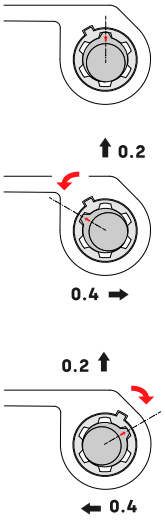

Dobradiças de janela de 3º folha para perfil de Canal Europeu.

- Carga máxima 50 kg com 2 dobradiças e 60 kg com 3 dobradiças.
- As dobradiças reversíveis em duas partes são fornecidas semi-montadas para instalação à direita ou à esquerda.
- Dobradiça automontável: a geometria das pás e das contraplacas permite uma instalação direta sem ranhuras.
- Compatibilidade com os perfis coplanares do Canal Europeu.
- As contraplacas possuem um dentado especial para evitar o deslizamento.
- O casquilho cobre o parafuso de modo a isolá-lo das intempéries.

Dobradiça CARINA 3ª com regulação (ref. 014DR)

- Regulação por meio de uma cavilha excêntrica que permite uma regulação horizontal de ± 0.4 mm e de aperto de 0.2 mm.

DOBRADIÇA CARINA 3ª
Contraplacas de aço inoxidável

CE
CR6

AL IN
PA

014D	**

30



DOBRADIÇA CARINA 3ª
Regulação por meio de cavilha excêntrica

CE
CR6

AL IN
PA

014D	**	R

30



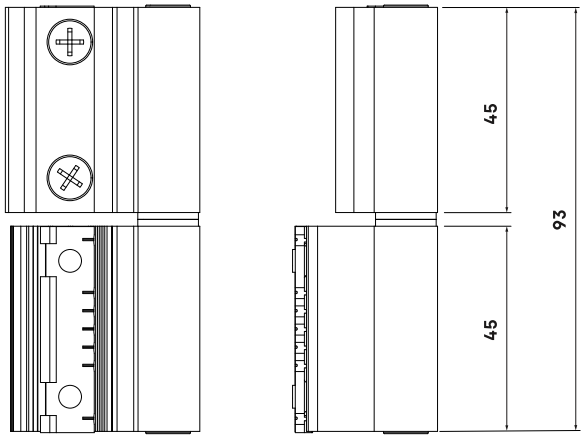

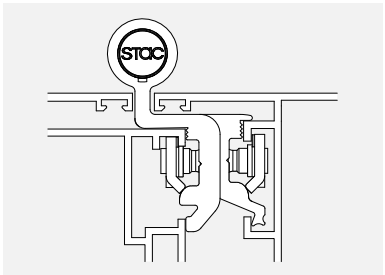

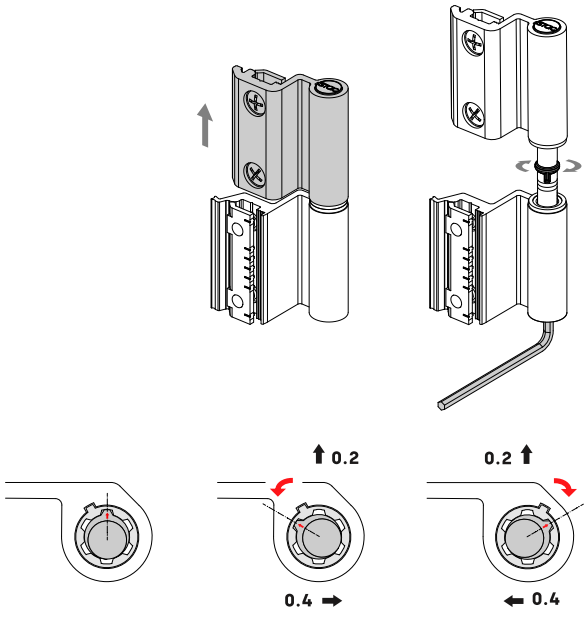

DOBRADIÇA CARINA 3ª
Canal Centrado

A0107	D / I	**

40



CC

CR8

AL IN

PA

Dobradiça de janela de 3º folha para perfil de Canal Centrado.

- Carga máxima 50 kg com 2 dobradiças e 60 kg com 3 dobradiças.
- Dobradiça automontável: a geometria das pás e das contraplacas permite uma instalação direta sem ranhuras.
- As contraplacas possuem um dentado especial para evitar o deslizamento.
- Fornecida semi-montada para instalação em aberturas à direita ou à esquerda.

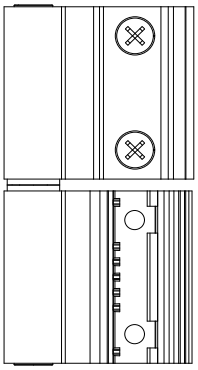

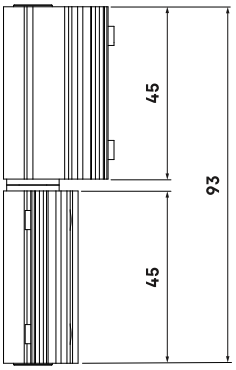

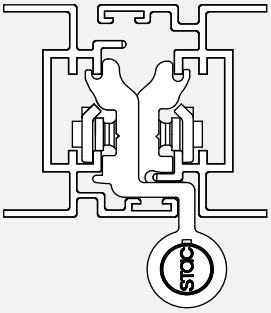

Dobradiças de 4ª folha para janerlas com perfís de Canal Europeu ou Canal Centrado.

• Dobradiças automontáveis: a geometria das pás e das contraplacas permite uma instalação direta sem ranhuras.

Dobradiça CARINA 2-pás (ref. 018)

• Válida para perfis com Canal Europeu.
• Regulação: regulação horizontal de ± 1 milímetro.
• Instalação direta no perfil sem necessidade de maquinação.
• Casquilho em resina termoplástica (acetal) para evitar o ruído e o desgaste.

Dobradiça CARINA 3-pás (ref. A0108)

• Válida para perfis com Canal Centrado.
• As contraplacas possuem um dentado especial para evitar o deslizamento.
• O casquilho cobre o parafuso de modo a isolá-lo das intempéries.
• Dobradiça reversível em três partes, fornecida semi-montada para instalação em aberturas à direita ou à esquerda.

DOBRADIÇA CARINA 4ª
Canal Europeu

CE
CR7
AL IN
PA

018	D / I	**

20



DOBRADIÇA CARINA 4ª
Canal Centrado

CC
CR9
AL IN
PA

A0108	D / I	**

10



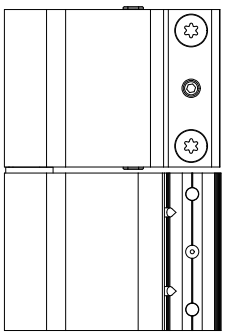

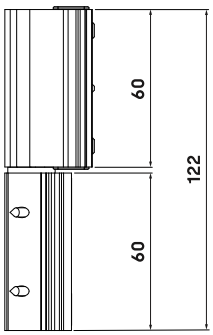

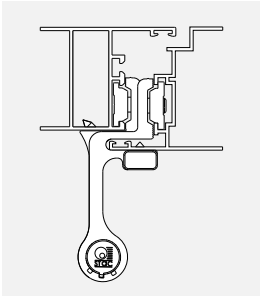

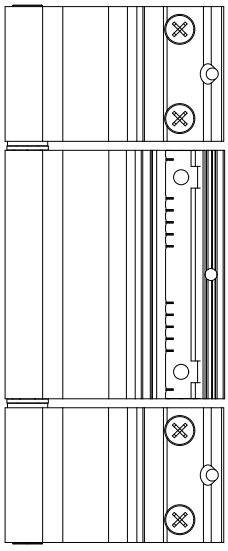

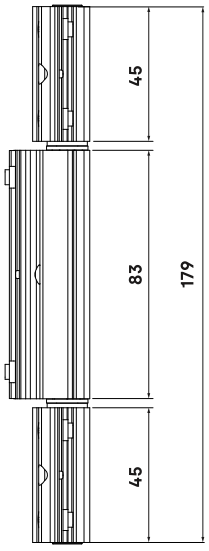

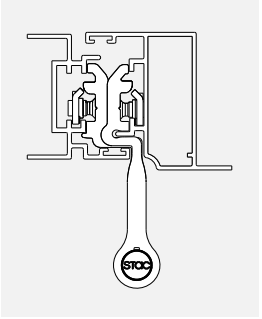

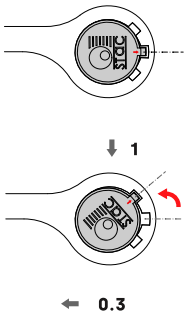

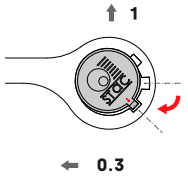

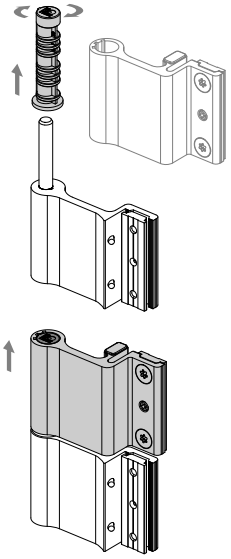

DOBRADIÇA CARINA TAMIZ 3ª
Canal Centrado

A0133	D / I	**

40



CC

CR10

AL IN PA

Dobradiças de janela de 3º folha para perfis de Canal Centrado.

- Dobradiças automontáveis: a geometria das pás e das contraplacas permite uma instalação direta sem ranhuras.
- As contraplacas possuem um dentado especial para evitar o deslizamento.
- Incorporam uma terceira broca para um parafuso rosca-chapa e garantir a fixação ao perfil.

Dobradiça CARINA TAMIZ 2-pás (ref. A0133)

- Carga máxima 50 kg com 2 dobradiças e 60 kg com 3 dobradiças.

Dobradiça CARINA TAMIZ 3-pás (ref. A0135D)

- Carga máxima 60 kg com 2 dobradiças e 80 kg com 3 dobradiças.

DOBRADIÇA CARINA TAMIZ 3ª
Canal Centrado

A0135D	**

-



CC

CR10

AL IN PA

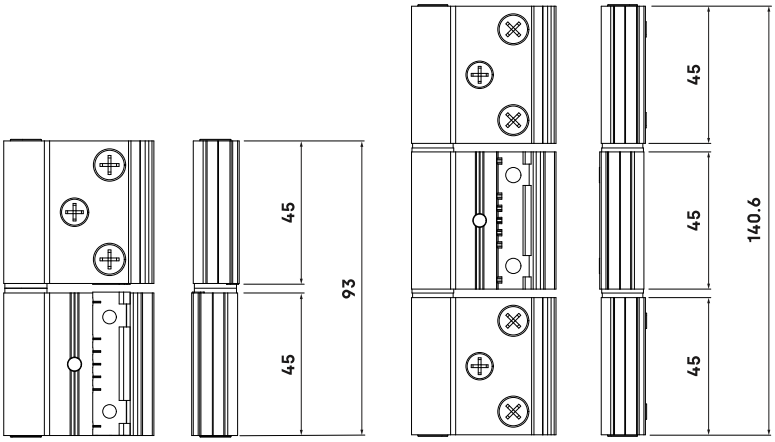

A0133

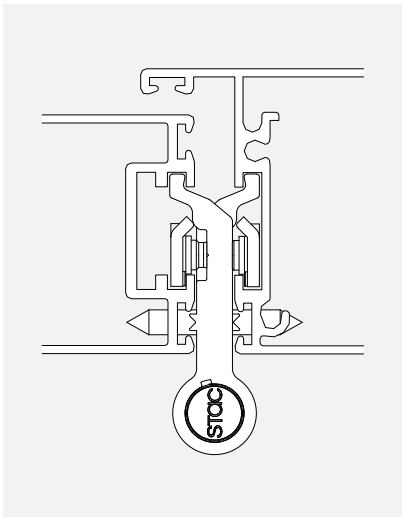

A0135D

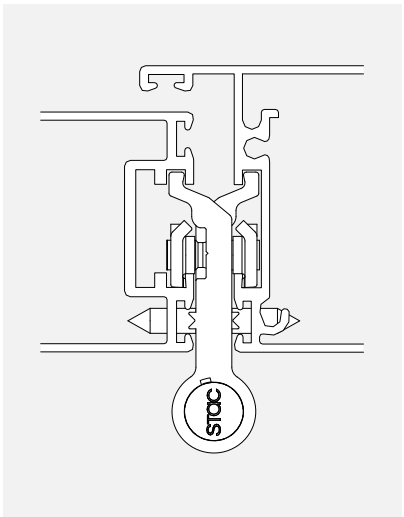

Dobradiça de janela de 4º folha para perfis de Canal Centrado.

- Carga máxima: ver ficha técnica.
- Dobradiça automontável: a geometria das pás e das contraplacas permite uma instalação direta sem ranhuras.
- As contraplacas possuem um dentado especial para evitar o deslizamento.
- Incorpora uma terceira broca para um parafuso rosca-chapa e garantir a fixação ao perfil.

DOBRADIÇA CARINA TAMIZ 4ª
Canal Centrado

CC
CR10
AL IN
PA

A0134	D / I	**

30



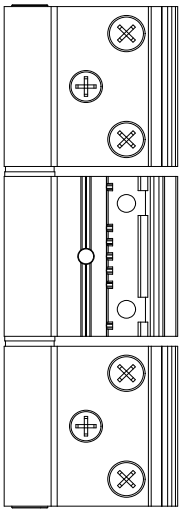

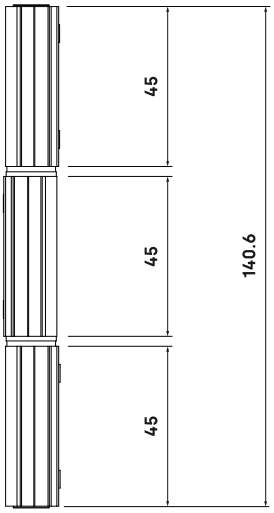

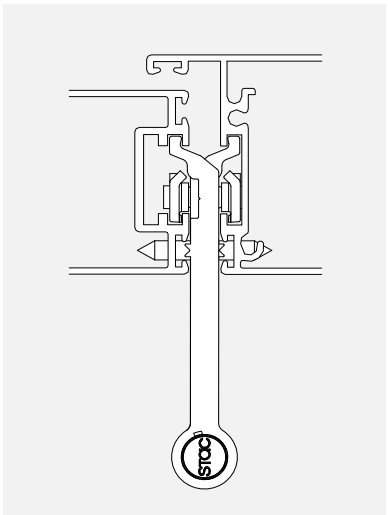

DOBRADIÇA NORMA ECO
Contraplacas de zamak

024	D / I	**

50



CE CE CR4

AL ZM IN PA

DOBRADIÇA NORMA FAST
Contraplacas em aço inoxidável

025	D / I	**

50



CE CE CR4

AL IN PA

DOBRADIÇA NORMA FAST
Contraplacas em aço inoxidável

P025D	**

6



CE CR4

AL IN PA

Dobradiças de janela para perfis de Canal Europeu.

- Carga máxima com 2 pás 60 kg com 2 dobradiças e 75 kg com 3 dobradiças.
- Carga máxima com 3 pás: 75 kg com 2 dobradiças e 90 kg com 3 dobradiças.
- Regulação por meio de uma cavilha excêntrica que permite uma regulação horizontal de ± 0.4 mm e de aperto de 0.2 mm.
- Pala da estrutura universal para caber na maioria dos perfis de Canal Europeu.
- Dobradiças automontáveis: a geometria das pás e das contraplacas permite uma instalação direta sem ranhuras.

Dobradiça NORMA ECO (ref. 024)

- Fornecida com contraplacas de zamak.

Dobradiças NORMA FAST (ref. 025, ref. P025D)

- Fornecidas com contraplacas de aço inoxidável.
- As contraplacas antiderrapantes em aço inoxidável duplicam a capacidade de preensão e melhoram a pré-montagem das dobradiças.

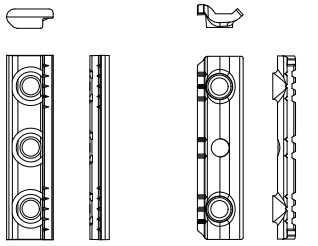

PLETINAS ***ZAMAK***

PLETINAS ***ACERO INOX***

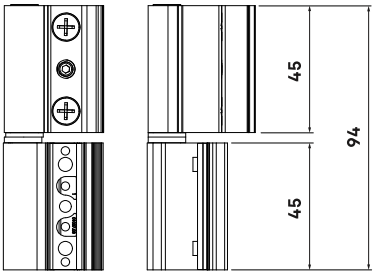

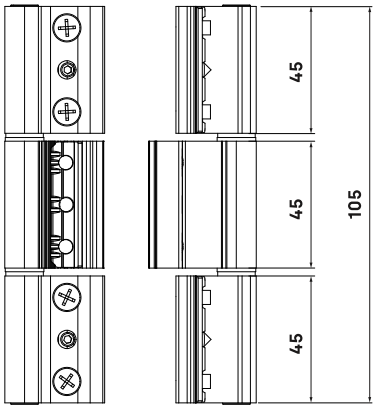

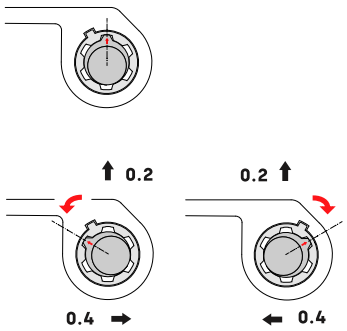

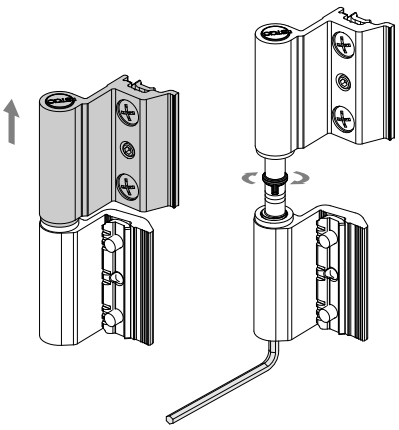

Dobradiças para perfis com séries convencionais tipo 4000 e 6000.

- Carga máxima: 60 kg com 2 dobradiças e 75 kg com 3 dobradiças.
- Regulação por meio de uma cavilha excêntrica que permite uma regulação lateral de ± 0.5 mm.
- São fornecidas com contraplacas de zamak auto-montáveis com fixação ao perfil por meio de parafusos de fixação.

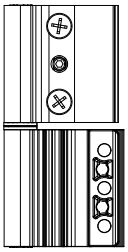

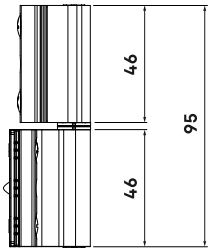

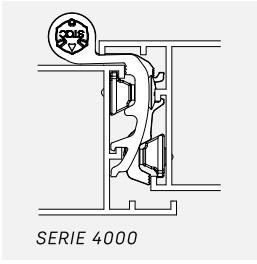

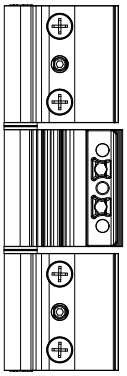

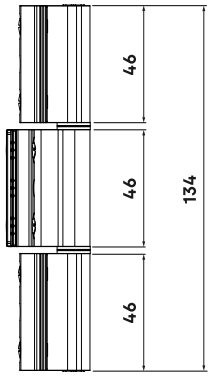

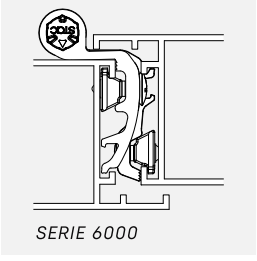

DOBRADIÇA 4020
Contraplacas de zamak

4020
CR11
AL ZM
IN PA

026	D / I	**

40



DOBRADIÇA 4020
Contraplacas de zamak

4020
CR12
AL ZM
IN PA

029	D / I	**

25



CASQUILLO A	CASQUILLO B	*HORIZONTAL*	*APRIETE*	*CÁMARA*
		+0.5 mm	+0.5 mm	15.7 mm
		-	+0.5 mm	15.2 mm
		-0.5 mm	-	14.7 mm
		+1 mm	+0.5 mm	16.2 mm
		-1 mm	+0.5 mm	14.2 mm



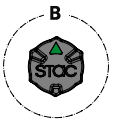

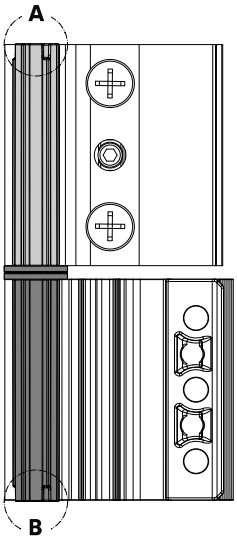

DOBRADIÇA PEGASO

100001 | **

50



ZM

IN

Ferragens especificamente desenvolvidas para janelas venezianas.

Dobradiça PEGASO (ref. 100001)

• Dobradiça ambidestra com uma carga máxima de folha de 50 kg com duas dobradiças.

Fecho PEGASO (ref. 100002)

• Fechadura de pressão com diferentes opções de posicionamento por meio de distanciadores simétricos que permitem um ajuste perfeito na sua instalação.

FECHO PEGASO

100002 | **

25



ZM

IN

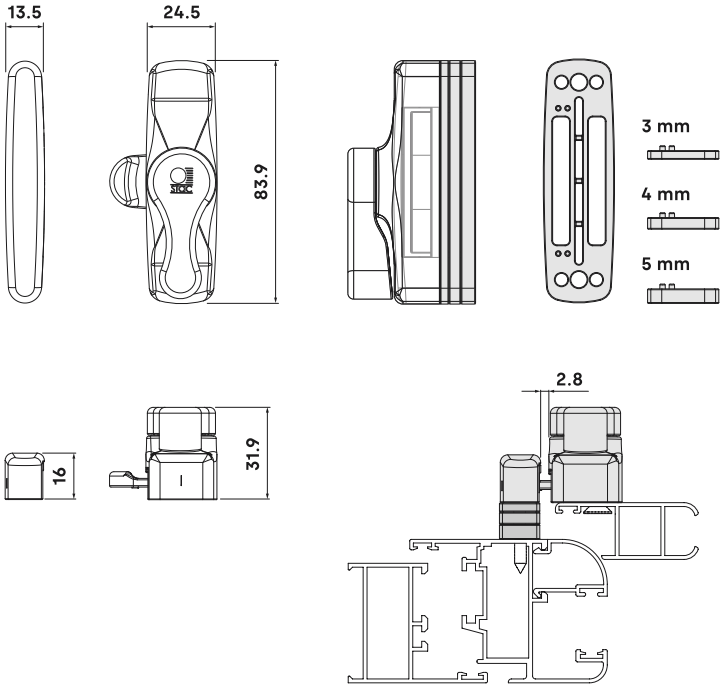

02 PUXADORES DE JANELA

44 **Puxador DELTA**

50 **Puxador MINIMALISTA**

53 **Puxador MINIMALISTA PVC**

54 **Puxador SIRIUS**

60 **Puxador POLARIS**

64 **Puxador extraível POLARIS**

66 **Puxador LYRA**

67 **Puxador ALTAIR**

70 **Puxador KAIROX**

76 **Acessórios para puxadores**



DELTA

linha de estética minimalista

Instalação rápida

Sem parafusos visíveis

Resistência à corrosão

Carta de cores RAL

Linha DELTA

O design deve dar prioridade à utilidade do produto, pelo qual temo-nos centrado no desenvolvimento de um mecanismo o mais integrado possível nos atuais fechamentos de alumínio, a evitar as características que nos afastarem deste objetivo.

» Compatibilidade com os sistemas de abertura atuais

- Janelas de abertura batente ou oscilo-batente.
- Janelas corrediças com fechos multiponto.
- Janelas com perfis de canal europeu ou canal de 16.
- Portas de uma ou duas folhas com abertura interior e exterior.

» Personalização através da cor

Os projetos procuram a sua singularidade através de novas cores ou acabamentos.

A linha de puxadores é completamente personalizável e encontra-se disponível em lacagem branca ou preta, também como nas cores que conformam a carta de cores RAL, um sistema de combinação de tonalidades que define cores para tintas, plásticos e revestimentos.

» Estética do produto

A estética de um produto faz parte integral da sua utilidade, pois os produtos utilizados quotidianamente costumam ter um efeito indireto nas pessoas e o seu bem-estar.

Demos especial ênfase à ergonomia de utilização, ao eliminar quaisquer arestas incómodas para o utilizador.

» Resistência à corrosão

As peças foram tratadas para garantir a resistência à corrosão, ultrapassando 240 horas numa câmara de nevoeiro salino, em conformidade com a norma UNE-EN 1670.

De acordo com os parâmetros descritos na norma, foi obtida uma classificação de grau 4, o que permite a possibilidade de utilização dos puxadores em ambientes com condições climáticas severas.

Puxadores para sistemas de dobradiças batentes ou oscilobatentes e janelas de correr.

- Os puxadores são compatíveis com caixa de transmissão e fecho multiponto.
- Fornecido com quadrado 7 x 34 mm (para abertura exterior ref. 7014).
- Escudo integrado clipado que permite ocultar o mecanismo de transmissão e agiliza a instalação do puxador.

PUXADOR DELTA PRO
Abertura interior (7 x 26)

7015 **

25

AL ZM IN PM

7



PUXADOR DELTA PRO
Abertura exterior (7 x 67)

7014 **

25

AL ZM IN PM

7



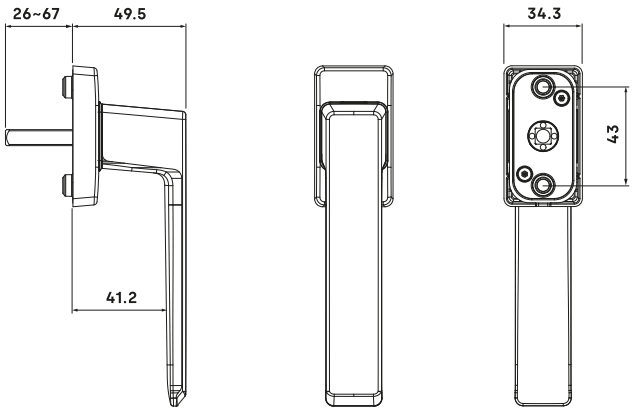

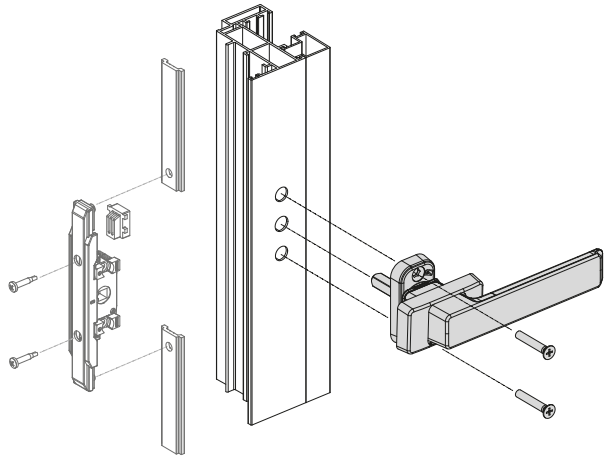

MECANIZADO DEL PERFIL

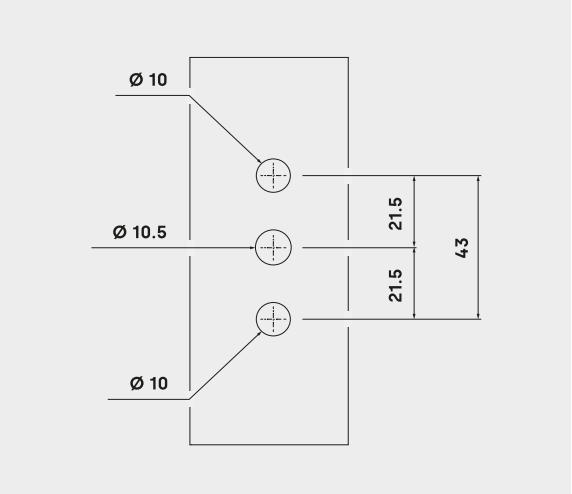

PUXADOR DELTA
Abertura interior (7 x 26)

7007 | **

25



AL ZM
AC PM

7

Puxadores para sistemas de dobradiças batentes ou oscilobatentes e janelas de correr.

- Os puxadores são compatíveis com caixa de transmissão e fecho multiponto.
- Fornecido com quadrado de 7 x 26 mm (para abertura exterior ref. 7008).
- O escudo do puxador incorpora um mecanismo de transmissão enjaulado reforçado com um suporte de zamak para o tornar mais resistente.
- Kits de fixação disponíveis para a instalação de configurações de puxador duplo e abertura exterior.

PUXADOR DELTA
Abertura exterior (7 x 59)

7008 | **

25



AL ZM
AC PA

7

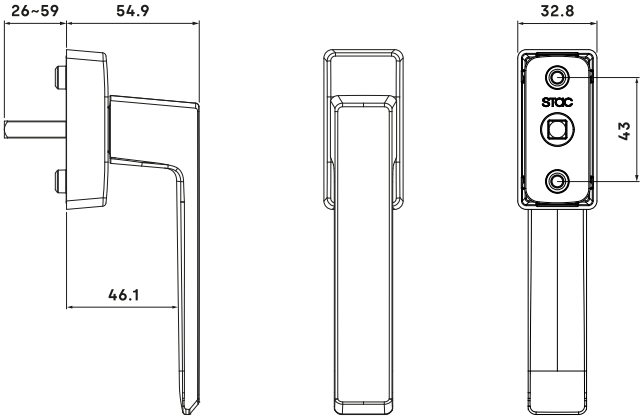

MECANIZADO DEL PERFIL

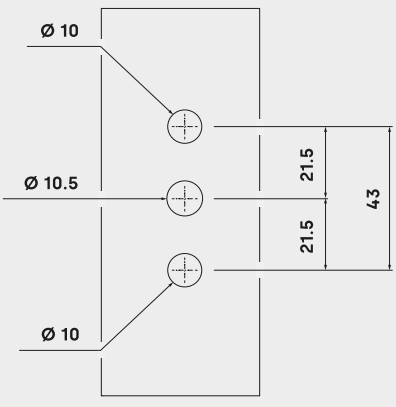

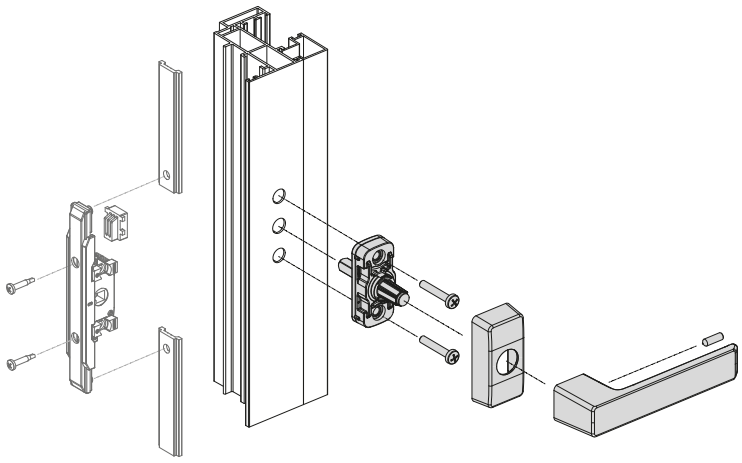

Puxadores acotovelados para janela de correr com quadrado de 7 milímetros para fecho multiponto.

- Válido para abertura à direita (abertura à esquerda ref. 7025).
- Permite diferentes opções de fixação ao perfil.

PUXADOR ACOTOVELADO DELTA
Abertura à direita

7024 **

25

AL ZM AC PM

7



PUXADOR ACOTOVELADO DELTA
Abertura à esquerda

7025 **

25

AL ZM AC PM

7



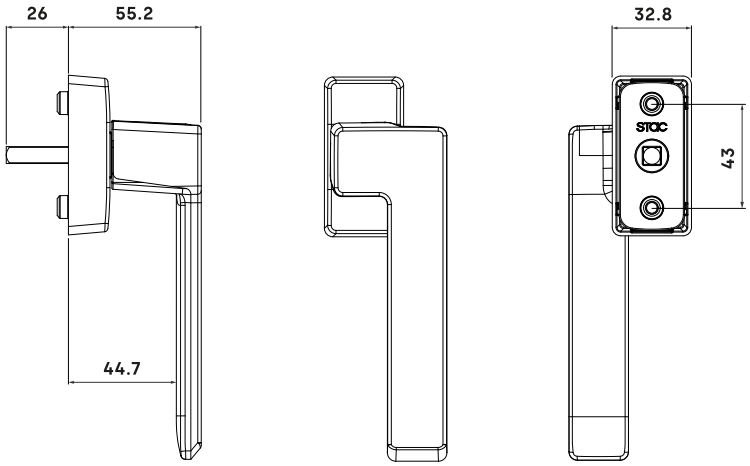

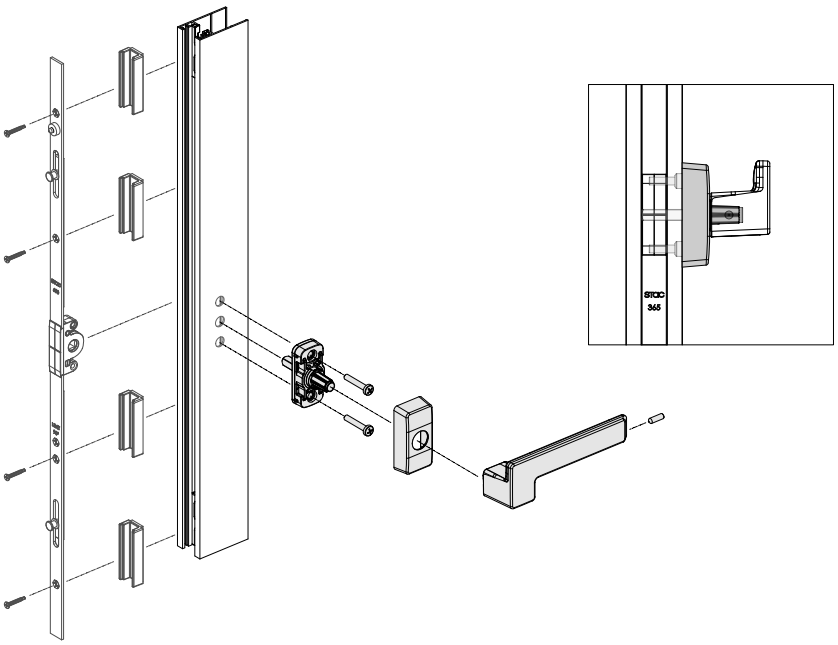

MECANIZADO DEL PERFIL

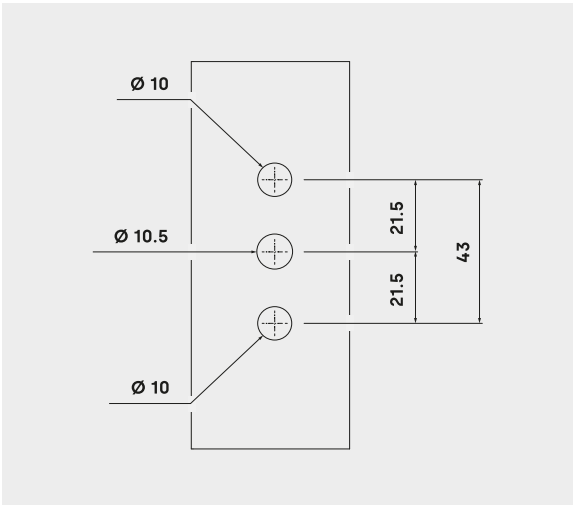

PUXADOR REFORÇADO DELTA

7009 | **

15



AL ZM AC

7

Puxador reforçado para sistemas de dobradiças batentes ou oscilobatentes basculantes e janelas de correr.

- O puxador é compatível com caixas de transmissão e fecho multiponto.
- A dupla fixação do puxador tanto ao perfil como à ferragem permite evitar deformações, dotando o conjunto do sistema de fecho de uma grande estabilidade e reforço.
- A fixação ao perfil é feita através de parafusos de autoperfuração sem necessidade de realizar maquinações adicionais.
- Kit de parafusos de segurança disponível para configurações de puxador duplo que impedem que a ferragem seja manipulada a partir do exterior (ref. A0507140).

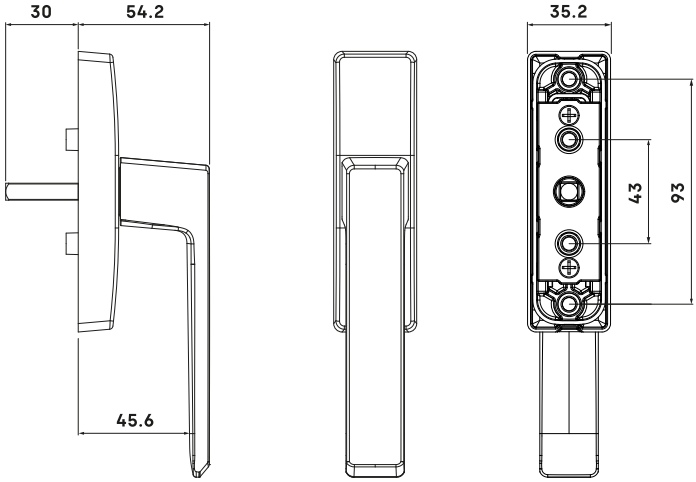

MECANIZADO DEL PERFIL

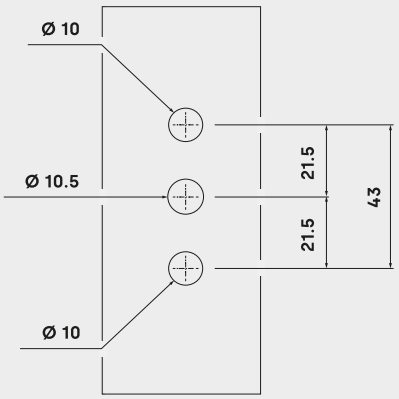

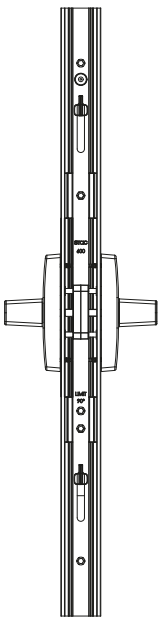

A0507140

KIT DE FIJACIÓN
PARA DOBLE MANILLA

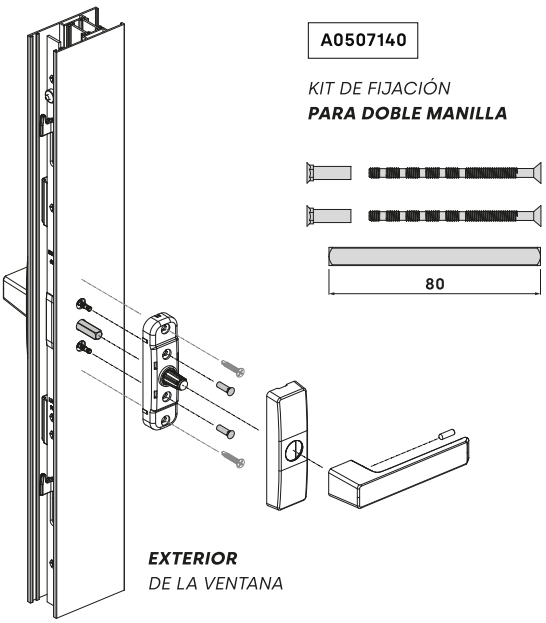

EXTERIOR
DE LA VENTANA

Puxadores acotovelados reforçados para abertura de janelas de correr com sistemas de fecho multiponto.

• Os puxadores son compatíveis com caixas de transmissão e fecho multiponto.
• A dupla fixação do puxador tanto ao perfil como à ferragem permite evitar deformações, dotando o conjunto do sistema de fecho de uma grande estabilidade e reforço.
• A fixação ao perfil é feita através de parafusos de autoperfuração sem necessidade de realizar maquinações adicionais.
• Kit de parafusos de segurança disponível para configurações de puxador duplo que impedem que a ferragem seja manipulada a partir do exterior (ref. A0507140).

PUXADOR REFORÇADO ACOTOVELADO DELTA

Abertura à direita



AL ZM AC

7

7016 **

15



PUXADOR REFORÇADO ACOTOVELADO DELTA

Abertura à esquerda



AL ZM AC

7

7017 **

15



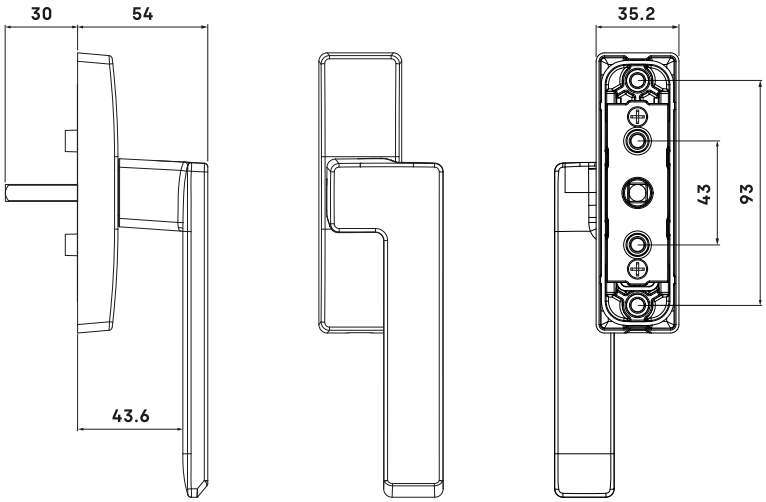

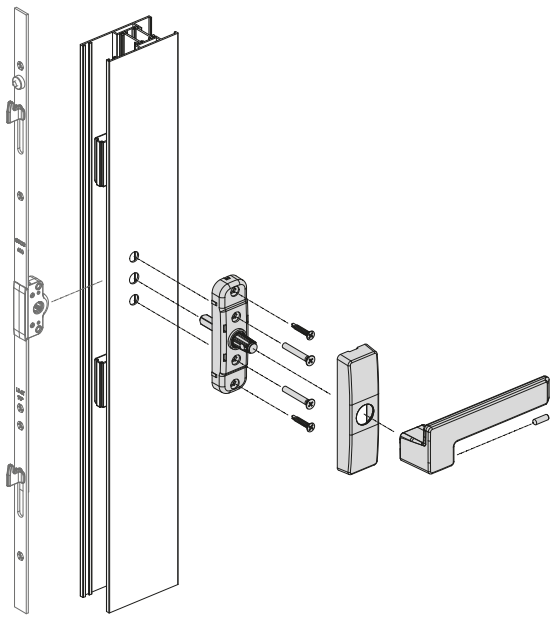

MECANIZADO DEL PERFIL

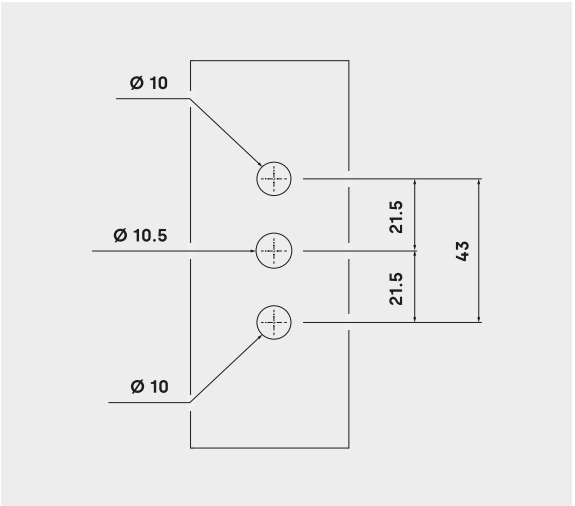



minimalistas **delta** e **gamma**

clic !

Instalação direta

Máxima durabilidade

Carta de cores RAL

Robustez contrastada

Línha MINIMALISTA

Para as pessoas que desejam uma sensação de criatividade, qualidade e estilo nos seus espaços, a STAC introduz a linha minimalista de puxadores de portas e janelas a fim de oferecer uma gama completa de soluções técnicas da mais alta qualidade.

» Minimalismo

Durante o processo de design dos puxadores minimalistas, prescindimos de todos os elementos desnecessários e desenvolvemos um mecanismo oculto que apenas expõe o puxador.

Desta forma, oferecemos soluções técnicas de grande robustez e fiabilidade durante toda a sua vida útil, a cumprir com os mais rigorosos padrões de qualidade.

» Linha completa

A nossa linha é compatível com múltiplos sistemas de abertura, com especial destaque em:

- Janelas de abertura batente ou oscilo-batente.
- Janelas corrediças com fechos multiponto.
- Janelas com perfis de canal europeu ou canal de 16.
- Portas de uma ou duas folhas com abertura interior e exterior.

» Instalação direta

Equipados com um mecanismo de posicionamento e de retenção, os puxadores permitem a instalação direta do manípulo através **de um simples "clique"**, sendo a sua desmontagem igualmente prática e simples.

» Gama completa de acabamentos

Cada vez são mais os projetos que procuram a sua singularidade através de cores ou acabamentos e onde os acessórios são lacados nas mesmas cores que os sistemas de carpintaria. A linha minimalista está disponível em lacado branco ou preto, bem como nas cores que compõem a carta RAL.

» Resistência à corrosão

As peças foram tratadas para garantir a resistência à corrosão, ultrapassando 240 horas numa câmara de nevoeiro salino, em conformidade com a norma UNE-EN 1670.

De acordo com os parâmetros descritos na norma, foi obtida uma classificação de grau 4, o que permite a possibilidade de utilização dos puxadores em ambientes com condições climáticas severas.

Puxadores minimalistas para sistemas de dobradiças batentes ou oscilobatentes.

- Puxador sem escudo decorativo e mecanismo de transmissão oculto.
- O puxador é fornecido com um quadrado de transmissão de 8 milímetros.
- O sistema de guia minimiza as folgas.
- Estética curva disponível: puxador minimalista GAMMA (ref. 7703).
- Disponível em kits individuais (ref. KA7701, ref. K7703) que incluem puxador minimalista com caixa de transmissão de agulha de 8 milímetros (ref. A770001).

PUXADOR MINIMALISTA DELTA

Quadrado de transmissão de 8 milímetros

A7701	**

25

AL AC PM

8



PUXADOR MINIMALISTA GAMMA

Quadrado de transmissão de 8 milímetros

7703	**

25

AL AC PM

8



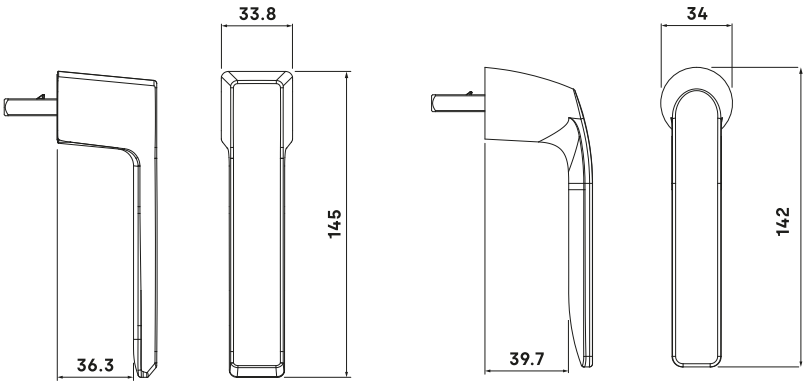

LIMITADOR ***DE GIRO A 90º***
ap. practicable

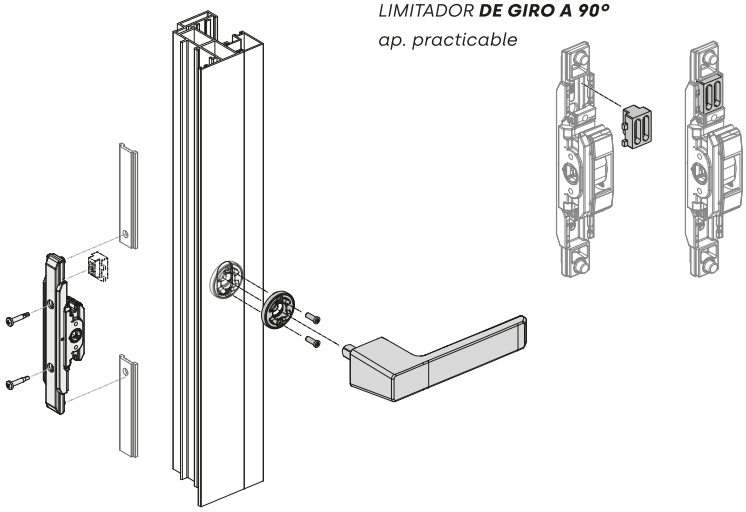

MECANIZADO DEL PERFIL

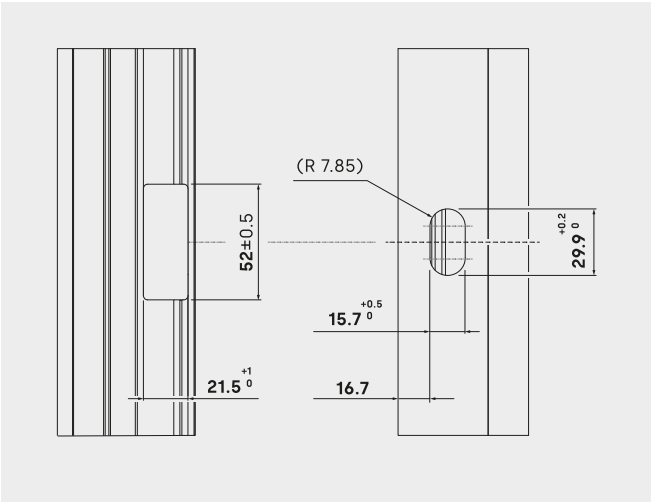

PUXADOR MINIMALISTA DELTA

Kit com puxador e caixa de transmissão

KA7701 **

1



AL IN PM

8

Kits com puxador minimalista e caixa de transmissão ref. A770001.

- Disponível com puxador DELTA (ref. KA7701) ou GAMMA (ref. K7703)
- Puxador minimalista sem escudo decorativo e mecanismo de transmissão oculto.
- A referência é fornecida numa caixa individual com um quadrado de 8 mm.
- O sistema de guia minimiza as folgas.

PUXADOR MINIMALISTA GAMMA

Kit com puxador e caixa de transmissão

K7703 **

1



AL AC PM

8

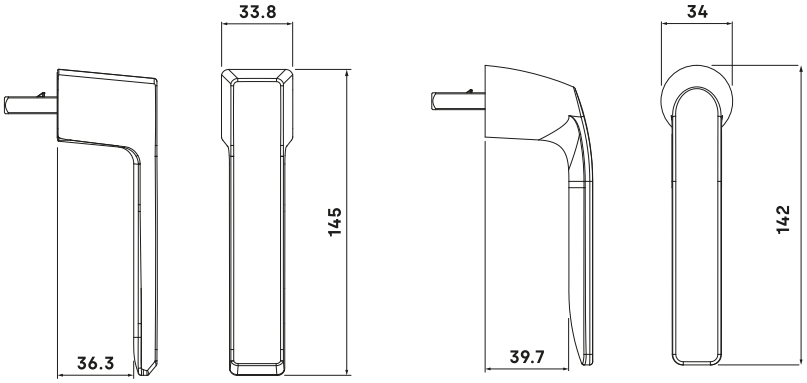

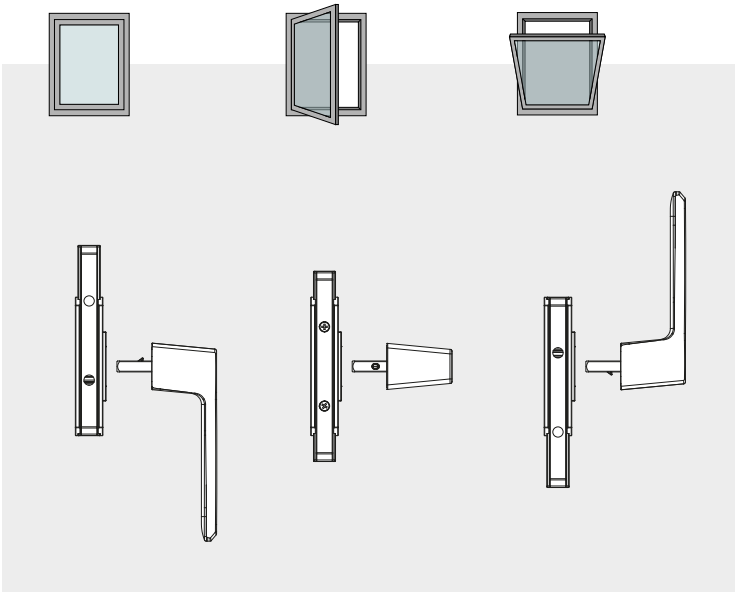

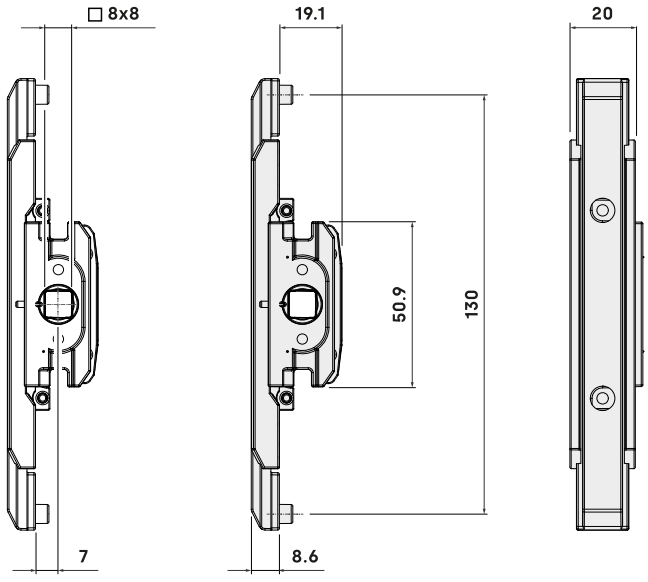

Puxadores minimalistas sem escudo decorativo e mecanismo de transmissão para sistemas de PVC flangeados.

- Disponíveis: puxador minimalista DELTA (ref. A7731) e GAMMA (ref. 7733).
- Compatíveis com sistemas de dobradiças: aberturas de batente, oscilobatentes e rebatíveis em PVC.
- Instalação em perfis com canais de PVC flangeados (mínimo 23 mm).
- O puxador é adaptável a qualquer medida de agulhas dos fechos multiponto.
- Mecanismo de indexação que marca as posições a cada 90º e sistema de guia do puxador permite minimizar as folgas.

PUXADOR MINIMALISTA DELTA

Sistemas de PVC

AL ZM AC IN

A7731 **

25



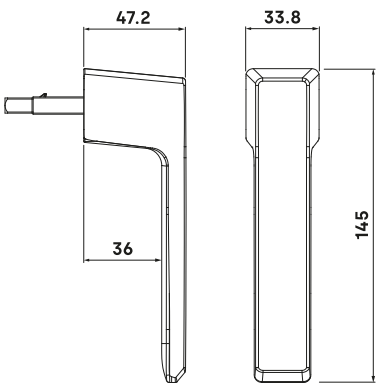

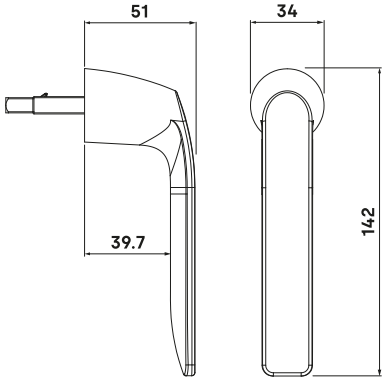

PUXADOR MINIMALISTA GAMMA

Sistemas de PVC

AL ZM AC IN

7733 **

25



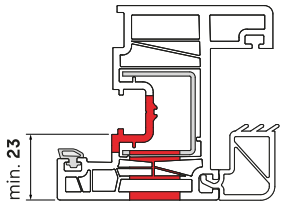

COTA DE MECANIZADO

CIERRE MULTIPUNTO CON AGUJA 8	X = 26 milímetros
CIERRE MULTIPUNTO CON AGUJA 15	X = 19 milímetros

MECANIZADO DEL PERFIL

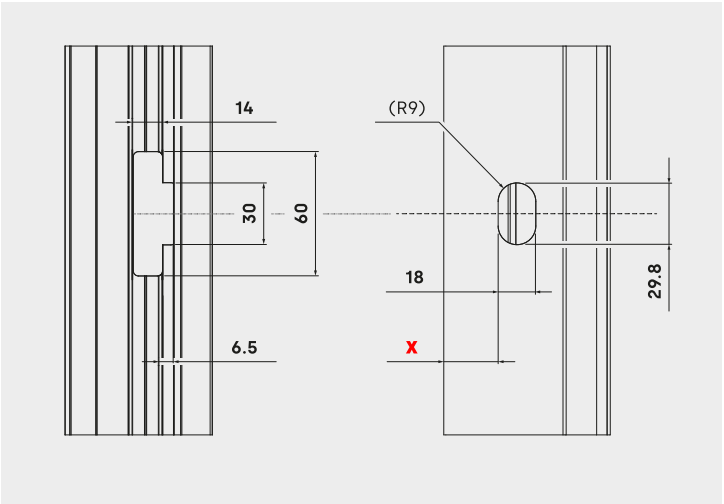

PUXADOR SIRIUS PRO
Abertura interior

V5771 **

25



AL ZM IN PM

7

Puxadores para sistemas de dobradiças batentes ou oscilobatentes e janelas de correr.

- Os puxadores são compatíveis com caixa de transmissão e fecho multiponto.
- Fornecido com quadrado 7 x 34 mm (para abertura exterior ref. V5775).
- Escudo integrado clipado que permite ocultar o mecanismo de transmissão e agiliza a instalação do puxador.

PUXADOR SIRIUS PRO
Abertura exterior

V5775 **

25



AL ZM IN PM

7

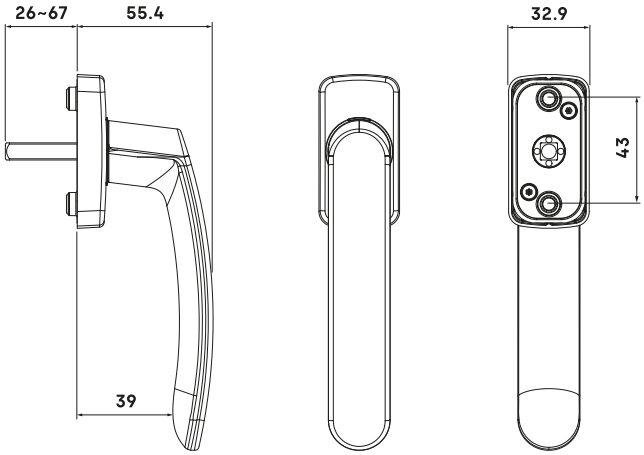

MECANIZADO DEL PERFIL

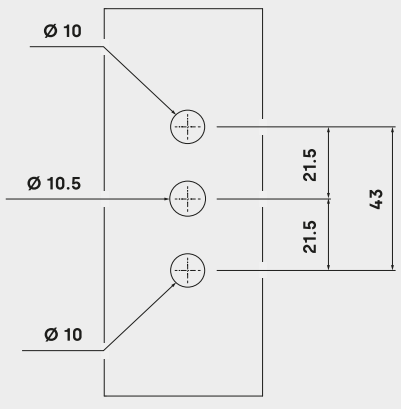

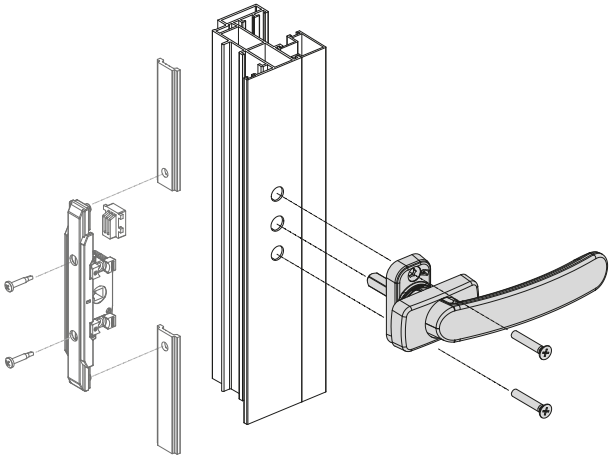

Puxadores para sistemas de dobradiças batentes ou oscilobatentes basculantes e janelas de correr.

- Os puxadores são compatíveis com caixa de transmissão e fecho multiponto.
- Fornecido com quadrado 7 x 26 mm (para abertura interior ref. A0775).
- O escudo do puxador incorpora um mecanismo de transmissão enjaulado reforçado com um suporte de zamak para o tornar mais resistente.

PUXADOR SIRIUS
Abertura interior







A0771	**

25



PUXADOR SIRIUS
Abertura exterior







A0775	**

25



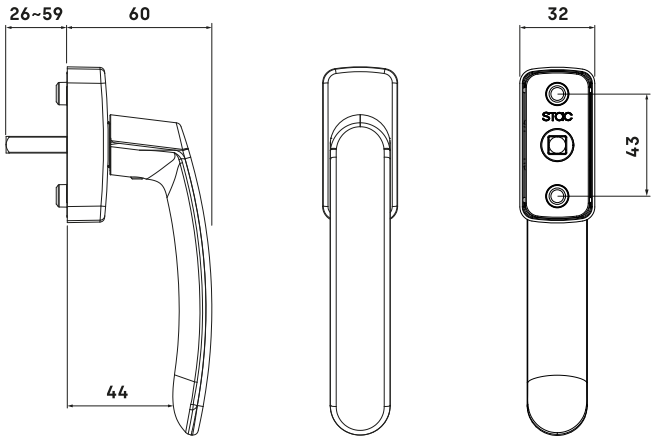

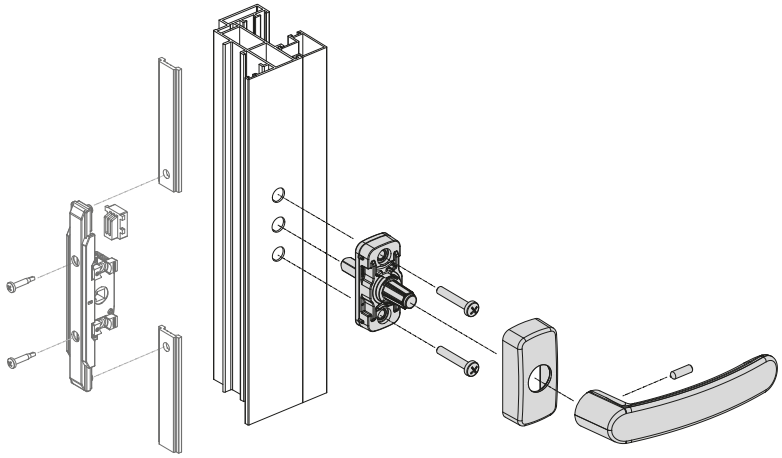

MECANIZADO DEL PERFIL

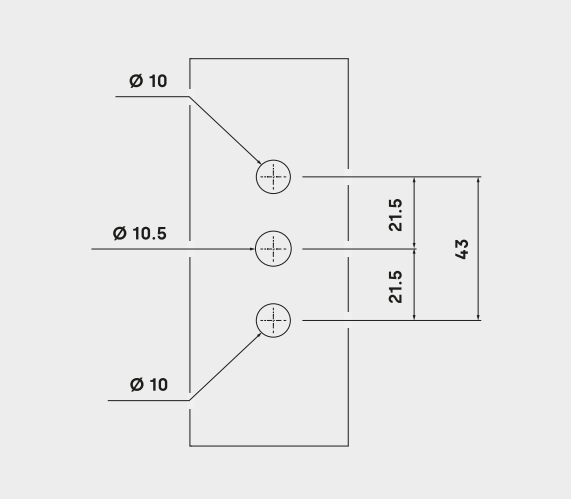

PUXADOR SIRIUS
Fixação com parafusos auto-roscantes

R0771 | **

25



AL ZM AC PM

7

Puxadores para sistemas de dobradiças batentes ou oscilobatentes com caixa de transmissão e janelas de correr com fecho multiponto.

• Sistema de fixação por meio de parafusos auto-roscantes ou porcas de rebite que permitem a instalação de puxadores duplos (interior e exterior).
• Nas janelas de correr, o puxador interior é fixado ao multiponto, enquanto o puxador exterior é fixado por meio de parafusos roscados ou porcas de rebite.
• O escudo incorpora um mecanismo de acionamento em gaiola reforçado com um suporte de zamak para tornar o dispositivo mais resistente.

Fixação com parafusos auto-roscantes (ref. R0771)

• Fornecido com tampa da base de fixação (parafusos auto-roscantes não incluídos).

Fixação com porcas métricas (ref. S0771)

• Fornecido com a tampa da base e o kit de fixação (parafusos DIN 7985 M5 x 20 mm e porcas métricas M5).

PUXADOR SIRIUS
Fixação com porcas métricas

S0771 | **

25



AL ZM AC PM

7

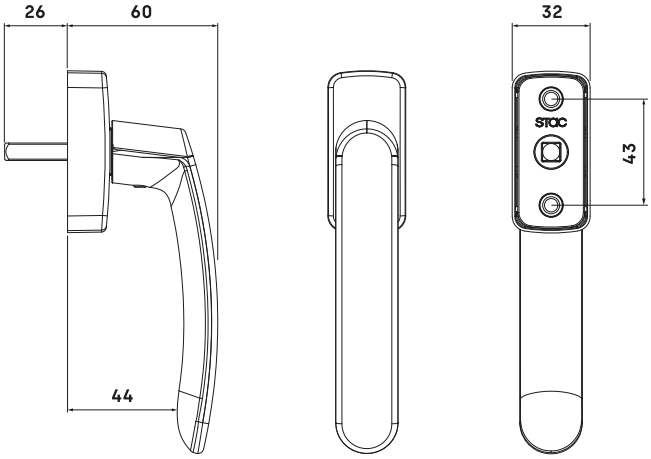

MECANIZADO DEL PERFIL

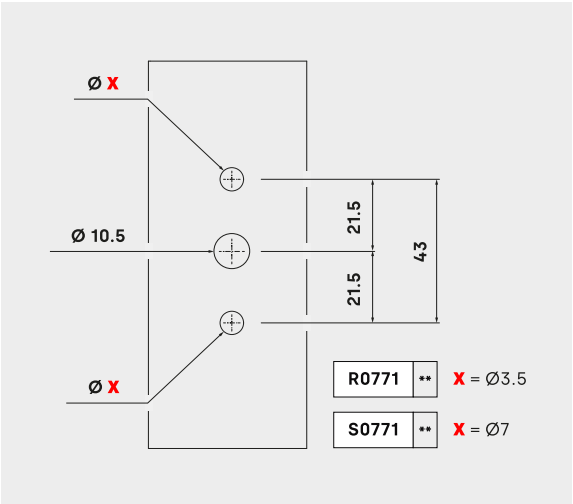

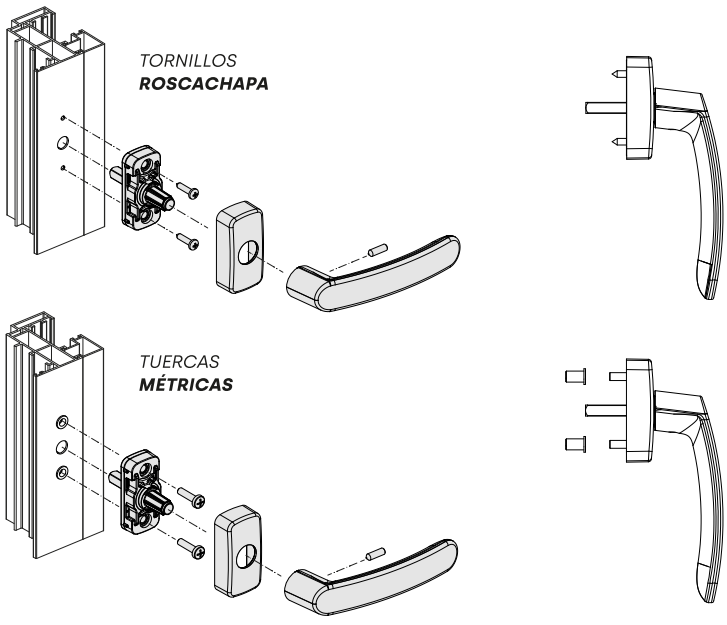

Puxadores acotovelados para abertura de janelas de correr com sistemas de fecho multiponto.

- Referência válida para a abertura à direita (abertura à esquerda ref. B0778).
- Puxadores compatíveis com instalações interiores e exteriores.
- Podem ser incorporados rebites roscados para fixação ao perfil por meio de parafusos de rosca milimétrica.

PUXADOR SIRIUS ACOTOVELADO

Abertura à direita

B0777 **

25

AL ZM AC PM

7



PUXADOR SIRIUS ACOTOVELADO ESQUERDA

Abertura à esquerda

B0778 **

25

AL ZM AC PM

7



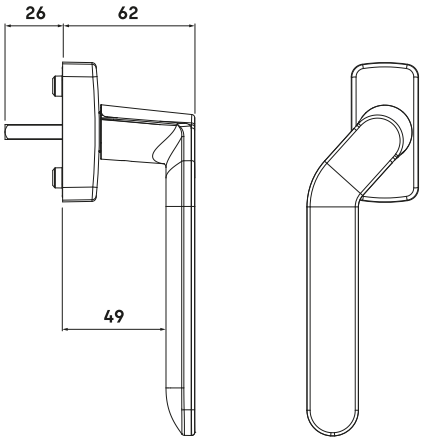

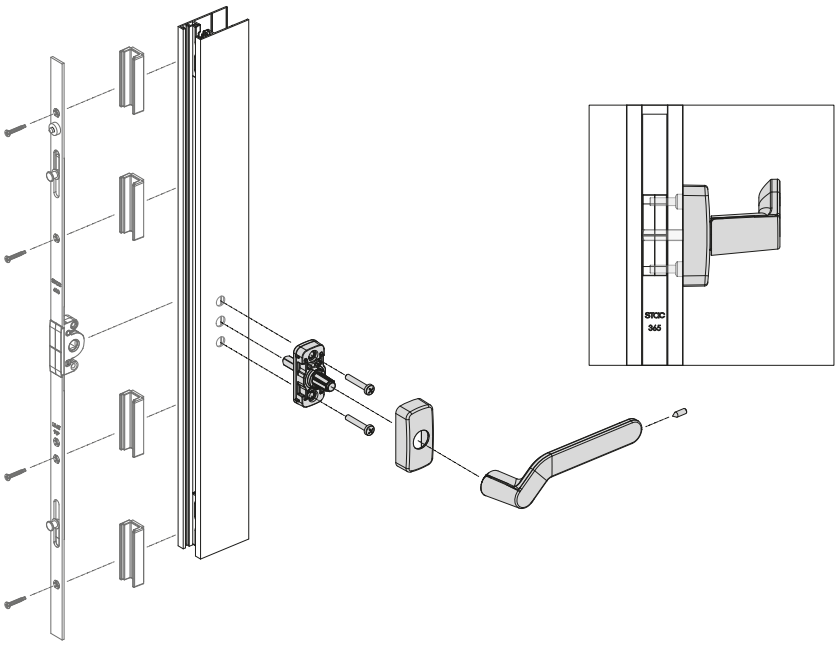

MECANIZADO DEL PERFIL

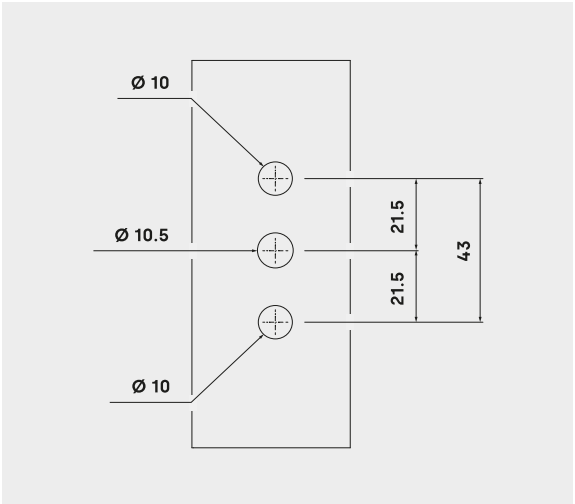

PUXADOR ACOTOVELADO SIRIUS
Fixação com parafusos auto-roscantes

R0777 **

25



AL ZM AC PM

7

Puxadores acotovelados para abertura de janelas de correr com sistemas de fecho multiponto.

• Puxadores válidos para abertura à direita (à esquerda ref. R0778 ou ref. S0778).
• Sistema de fixação com parafusos auto-roscantes ou porcas métricas que permite a instalação de puxadores duplos (interior e exterior).
• O puxador interior pode ser fixado ao fecho multiponto, enquanto o puxador exterior pode ser fixado por meio de parafusos roscados ou porcas métricas.

Fixação com parafusos auto-roscantes (ref. R0777)

• Fornecido com tampa da base de fixação (parafusos auto-perfurantes DIN 7981 não incluídos).

Fixação com porcas métricas (ref. S0777)

• Fornecido com a tampa da base e o kit de fixação (parafusos DIN 7985 M5 x 20 mm e porcas métricas M5).

PUXADOR ACOTOVELADO SIRIUS
Fixação com porcas métricas

S0777 **

25



AL ZM AC PM

7

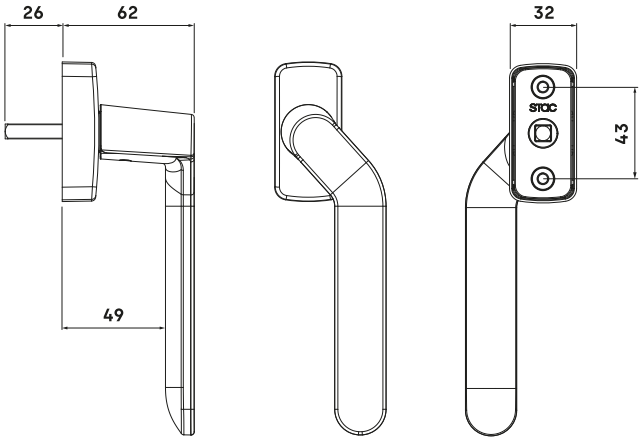

MECANIZADO DEL PERFIL

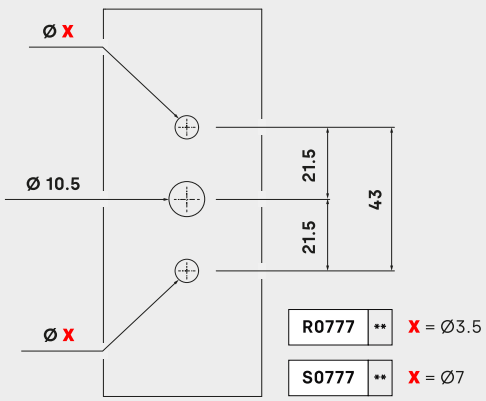

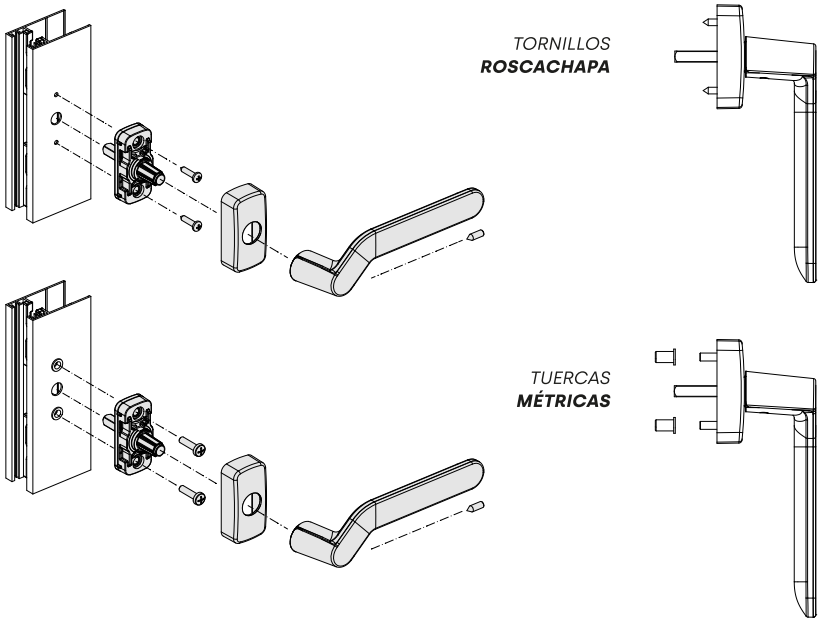

Puxadores acotovelados para abertura de janelas de correr com sistemas de fecho multiponto.

• Puxadores válidos para abertura à esquerda (à direita ref. R0777 ou ref. S0777).
• Sistema de fixação com parafusos auto-roscantes ou porcas métricas que permite a instalação de puxadores duplos (interior e exterior).
• O puxador interior pode ser fixado ao fecho multiponto, enquanto o puxador exterior pode ser fixado por meio de parafusos roscados ou porcas métricas.

Fixação com parafusos auto-roscantes (ref. R0778)

• Fornecido com tampa da base de fixação (parafusos auto-perfurantes DIN 7981 não incluídos).

Fixação com porcas métricas (ref. S0778)

• Fornecido com a tampa da base e o kit de fixação (parafusos DIN 7985 M5 x 20 mm e porcas métricas M5).

PUXADOR ACOTOVELADO SIRIUS
Fixação com parafusos auto-roscantes

R0778 **

25

AL ZM AC PM

7



PUXADOR ACOTOVELADO SIRIUS
Fixação com porcas métricas

S0778 **

25

AL ZM AC PM

7



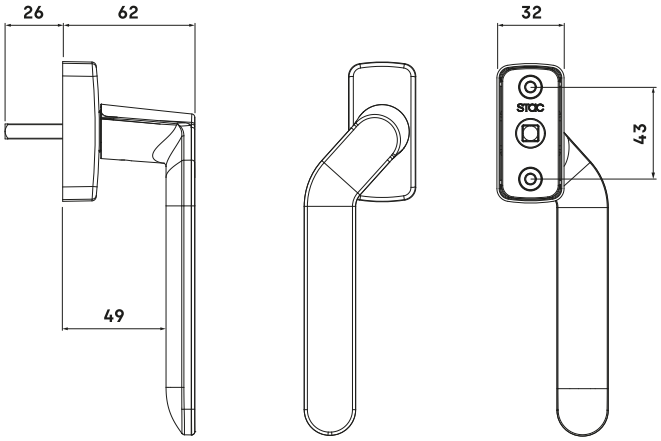

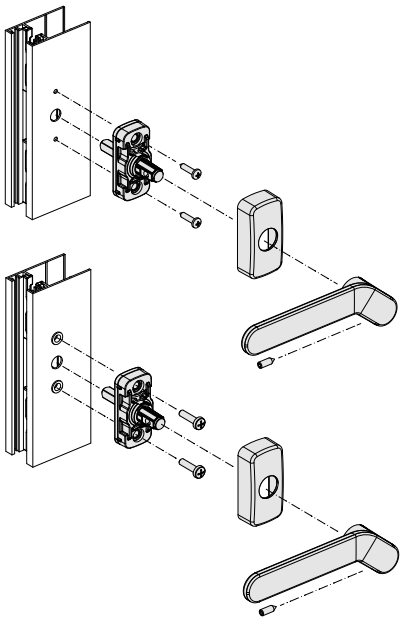

TORNILLOS
ROSCACHAPA

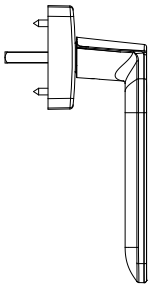

TUERCAS
MÉTRICAS

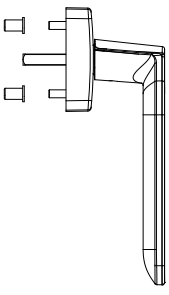

MECANIZADO DEL PERFIL

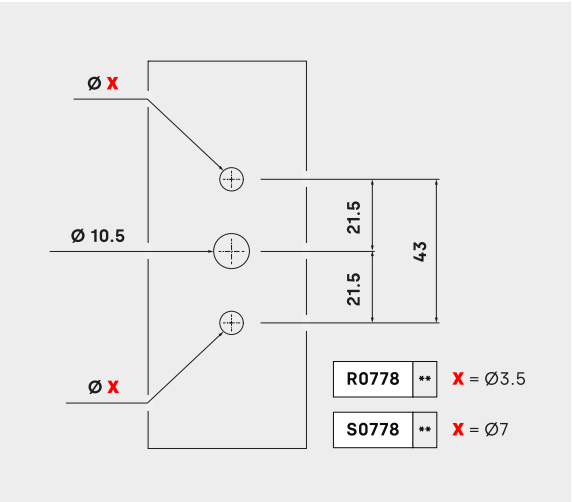

PUXADOR POLARIS
Abertura interior

S5771 **

25



82 81

AL ZM

AC PN

7

Puxadores para sistemas de dobradiças batentes ou oscilobatentes e janelas de correr.

- Os puxadores são compatíveis com caixa de transmissão e fecho multiponto.
- Fornecido com quadrado de transmissão de 7 x 29 mm.
- Diferentes comprimentos de quadrado disponíveis para abertura externa: 7 x 64 mm (ref. S5775) ou 7 x 75 mm (ref. T5775).
- Escudo rotativo integrado para reduzir o tempo de instalação.
- Indicação audível da posição do puxador.

PUXADOR POLARIS
Abertura exterior

S5775 **

25



81 82

AL ZM

AC PN

7

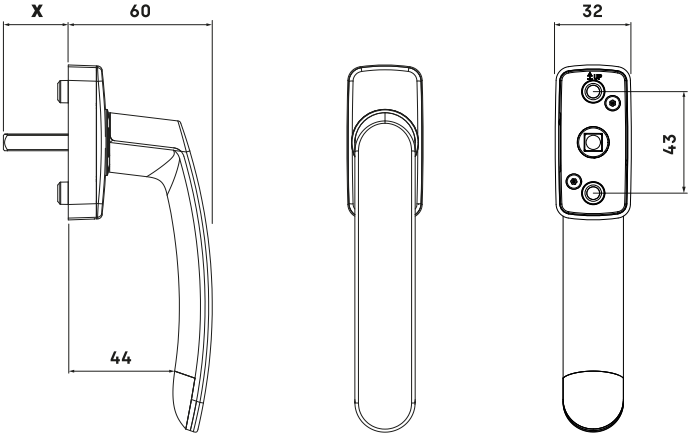

PUXADOR POLARIS
Abertura exterior

T5775 **

25



81 82

AL ZM

AC PN

7

S5771 **	X = 27 milímetros	APERTURA INTERIOR
S5775 **	X = 64 milímetros	APERTURA EXTERIOR
T5775 **	X = 75 milímetros	APERTURA EXTERIOR

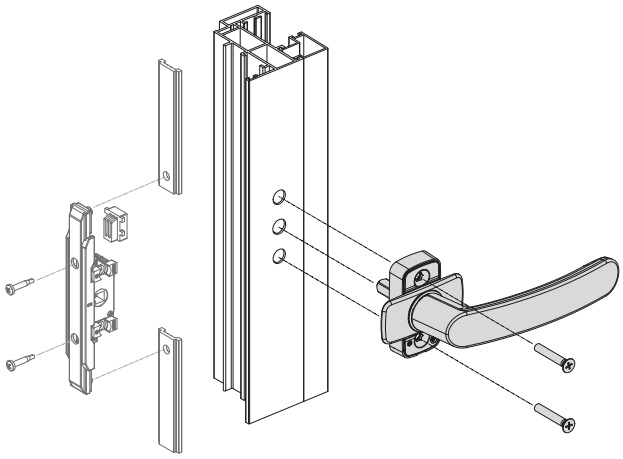

Puxadores com manete reduzido para sistemas com dobradiças batentes ou oscilobatentes e janelas de correr.

- Solução ideal para instalações em janelas, portas-janela ou janelas de correr onde a persiana não habilita o espaço necessário para a montagem de um puxador tradicional.
- Os puxadores são compatíveis com caixa de transmissão e fecho multiponto.
- Fornecido com quadrado de transmissão de 7 x 38 mm (ref. S5771S) ou 7 x 64 mm (ref. S5775S).
- Escudo giratório integrado que reduz os tempos de instalação.

PUXADOR POLARIS SLIM
Abertura interior

S5771S **

5

AL ZM AC PM

7



PUXADOR POLARIS SLIM
Abertura exterior

S5775S **

5

AL ZM AC PM

7



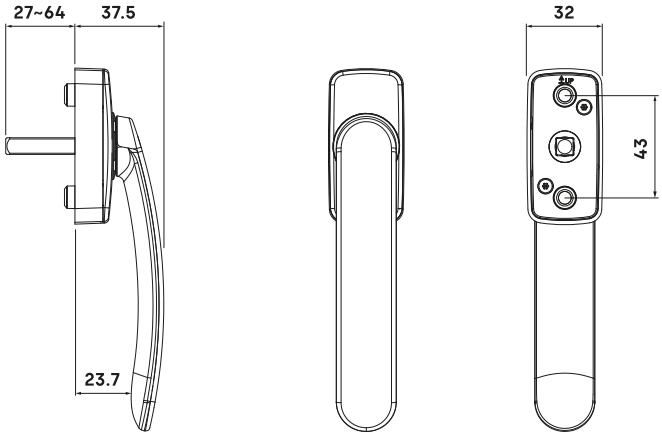

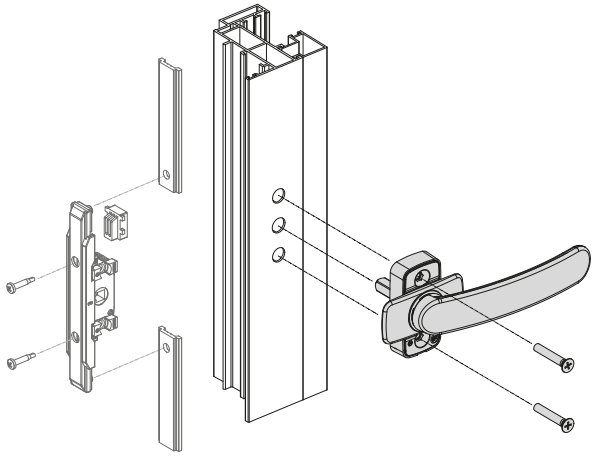

MECANIZADO DEL PERFIL

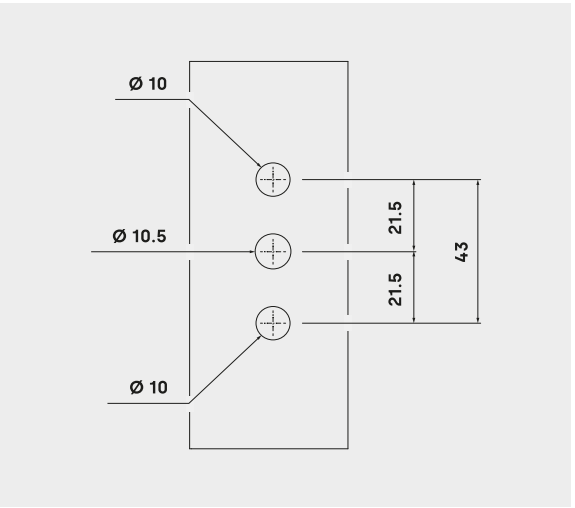

PUXADOR POLARIS BLOCK
Abertura interior

S5773 **

20



AL ZM AC PM

7

Puxadores com fechadura de chave para sistemas de dobradiças batentes ou oscilobatentes e janelas de correr.

- Os puxadores são compatíveis com caixa de transmissão e fecho multiponto.
- O puxador é bloqueado premindo o botão e a manete é desbloqueada através de chave.
- Fornecido com quadrado de 7 x 27 mm (ref. S5773) ou 7 x 64 (ref. S5779).
- Escudo giratório integrado que reduz os tempos de instalação.

Puxador POLARIS BLOCK PLUS (ref. S5778)

- Puxador com bloqueio e limitação da rotação da manete através de uma chave.
- Concebida para proporcionar maior segurança nas janelas e/ou para efetuar algum tipo de limitação na sequência de abertura das mesmas; como por exemplo em janelas com fecho de manobra lógica ou com bússola de ventilação.

PUXADOR POLARIS BLOCK
Abertura exterior

S5779 **

20



AL ZM AC PM

7

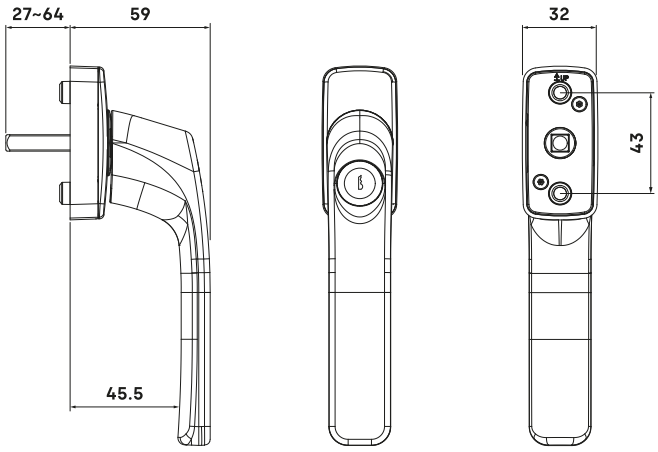

PUXADOR POLARIS BLOCK PLUS

S5778 **

20



AL ZM AC PM

7

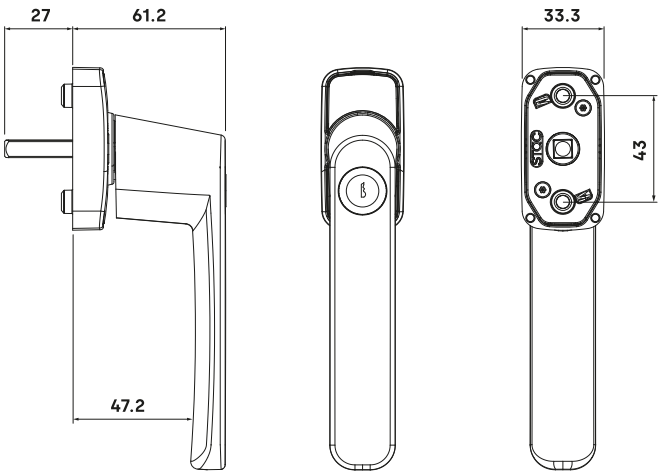

Puxador com manete de maior comprimento para sistemas de dobradiças batentes ou oscilobatentes e janelas de correr.

- O puxador é compatível com caixa de transmissão e fecho multiponto.
- Comprimento especial da manete que facilita o acionamento da ferragem.
- Reduz até num 50% a força necessária para mover a ferragem.
- Escudo giratório integrado que permite uma rápida instalação.

PUXADOR POLARIS XXL









S5777	**

20



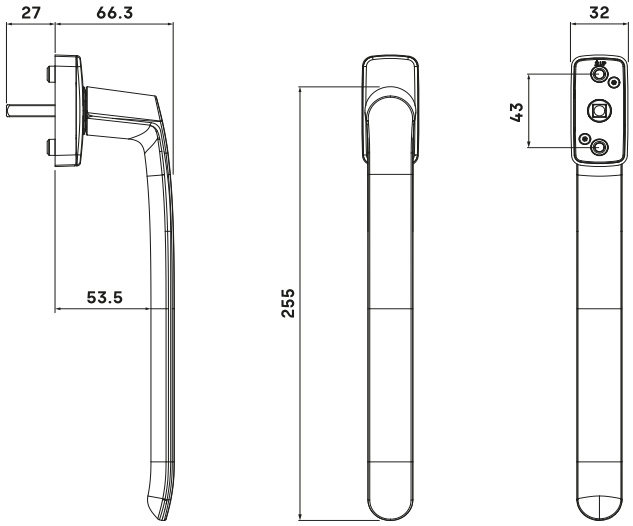

ESCUDO GIRATORIO

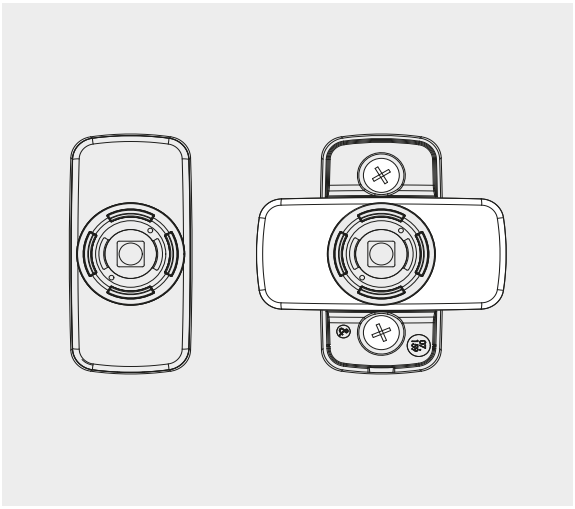

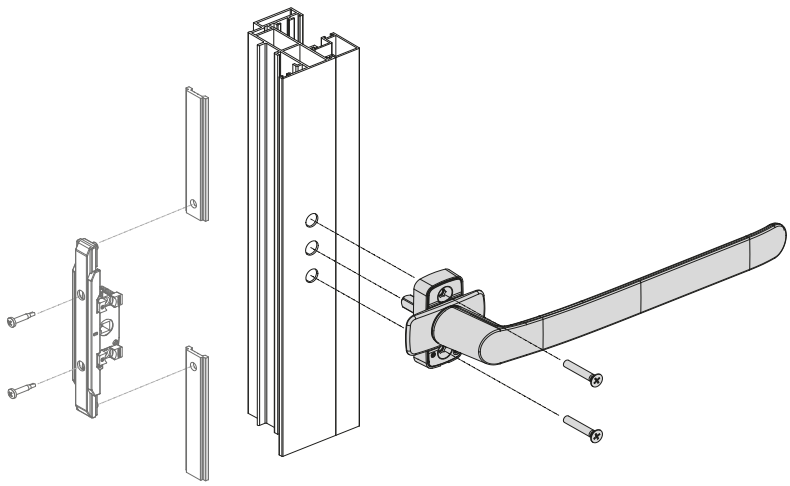

MECANIZADO DEL PERFIL

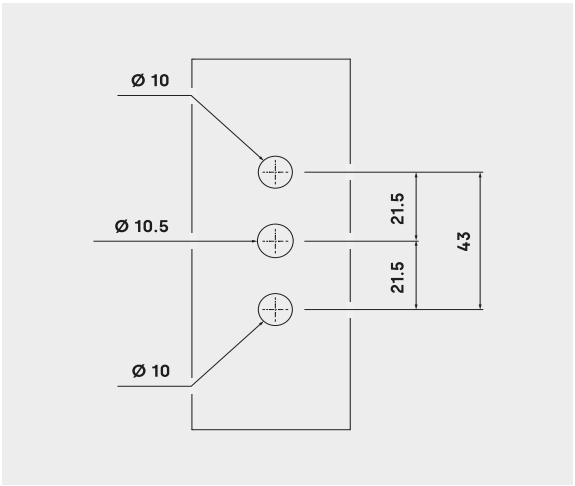



PUXADOR **POLARIS**

manete extraível

Fixação direta

Indicação sonora

Carta de cores RAL

Robustez contrastada

Base POLARIS para puxador amovível

Atualmente, a segurança tem-se estabelecido como um requisito indispensável no momento de selecionar uma ferragem ou acessório.

Num mercado que evoluiu para sistemas que incorporam mecanismos que permitem limitar o acionamento da janela através de puxadores amovíveis, conseguimos posicionar o nosso cremone SIRIUS como uma referência dentro das opções de cremone com puxador amovível, destacando-se pelo seu padrão de qualidade e inovação.

Perante a crescente procura de um acessório de dimensões reduzidas para puxadores com quadrado, atualizámos a gama de ferragens POLARIS com uma opção de puxador amovível.

» Instalação do puxador direto e ranhurado

A instalação do puxador é efetuada de forma segura sobre o escudo. O escudo está equipado com um suporte de zamak em forma de cogumelo que permite o realizar a fixação de modo direto e ranhurado *. Conseguimos fazer evoluir a cavidade do suporte utilizado para o arrasto, geralmente de forma quadrada, por uma ranhura dupla em forma de T.

A ranhura do suporte fica escondida no eixo de transmissão e, a uma altura de 4 milímetros em relação à base, sendo imperceptível quando vista de frente. (*)

» Sistema de retenção

Através do clipe de retenção em poliamida, evita-se que o manípulo saia do canal do suporte de zamak. Desta forma, o puxador encontra-se instalado de modo funcional e operacional durante o tempo necessário. Para desbloquear, basta pressionar ligeiramente o clipe de retenção e libertar o puxador.

» Acionamento operacional

As peças de transmissão em forma de T duplo permitem restringir completamente o puxador na base, tornando possível puxar o próprio manípulo nas posições de batente e de oscilo-batente da janela.

» Posição de ventilação

O sistema de micro-ventilação favorece a circulação do ar, permitindo economizar sem sacrificar um ambiente arejado, confortável e sem mudanças bruscas de temperatura.

Através da posição de micro-ventilação, o puxador POLARIS permite uma ventilação controlada do compartimento, a respeitar os caudais mínimos de ventilação exigidos pelo Código Técnico da Edificação.

Manilla POLARIS compatível com puxador extraível SIRIUS para sistemas de dobradiças batentes ou oscilobatentes e janelas de correr

- Fornecido com quadrado de 7 x 27 mm (ref. T5774 para abertura exterior con quadrado de 7 x 64).
- O puxador extraível é fixado diretamente no escudo.
- Pressionando ligeiramente o clipe de retenção, o utilizador pode desbloquear e soltar a manete.
- Para as janelas com multiponto, é possível definir a posição da micro-ventilação.
- As referências não incluem o puxador extraível SIRIUS (ref. 0507167).

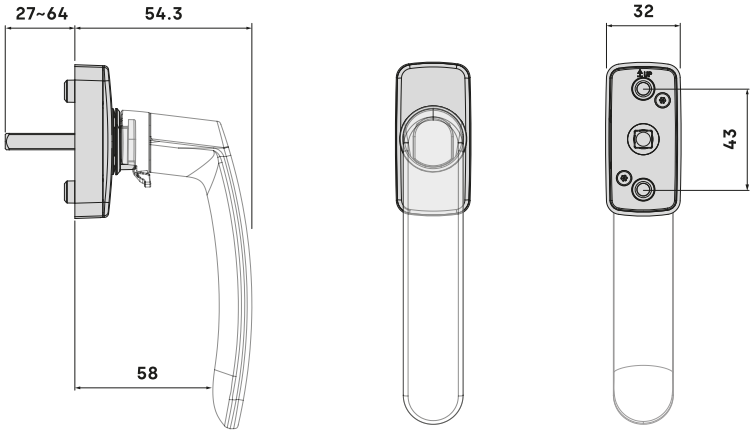

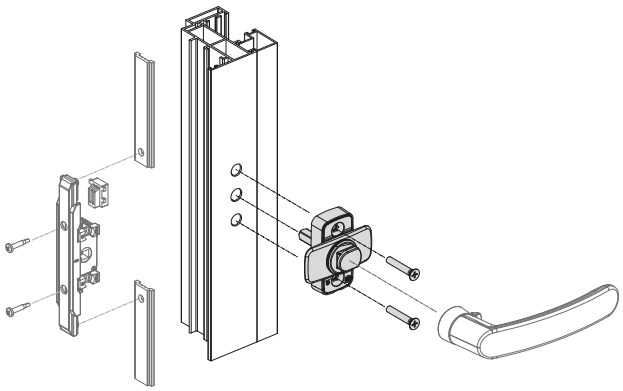

MECANIZADO DEL PERFIL

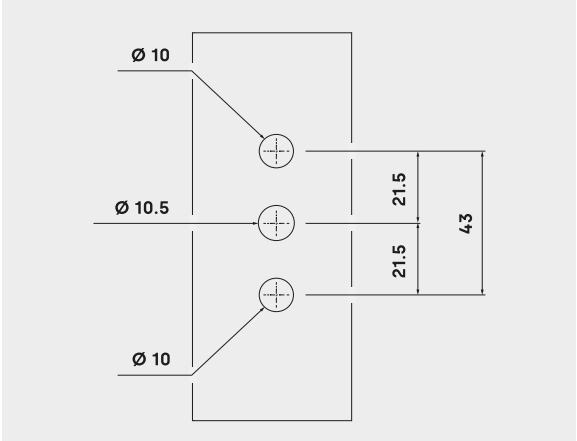

BASE POLARIS EXTRAÍVEL
Abertura interior

S5774 **

5

ZM

AC

7



BASE POLARIS EXTRAÍVEL
Abertura exterior

T5774 **

5

ZM

AC

7



PUXADOR EXTRAÍVEL SIRIUS

0507167 **

5

AL ZM IN PA



PUXADOR LYRA BOX
Abertura interior

0770 | **

25



AL ZM IN PA

7

Puxadores para sistemas de dobradiças batentes ou oscilobatentes e janelas de correr.

- Os puxadores são compatíveis com caixa de transmissão e fecho multiponto.
- Fornecido com quadrado de 7 x 27 mm (ref. P0770 para abertura exterior con quadrado de 7 x 60 mm).
- Escudo giratório integrado que reduz os tempos de instalação.

PUXADOR LYRA BOX
Abertura exterior

P0770 | **

25



AL ZM IN PA

7

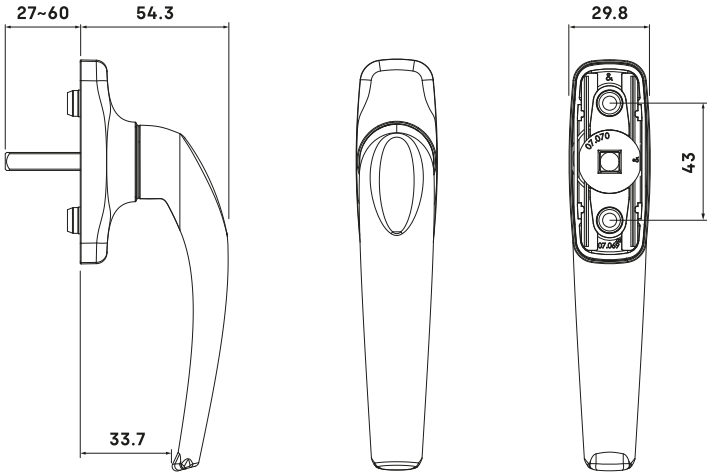

MECANIZADO DEL PERFIL

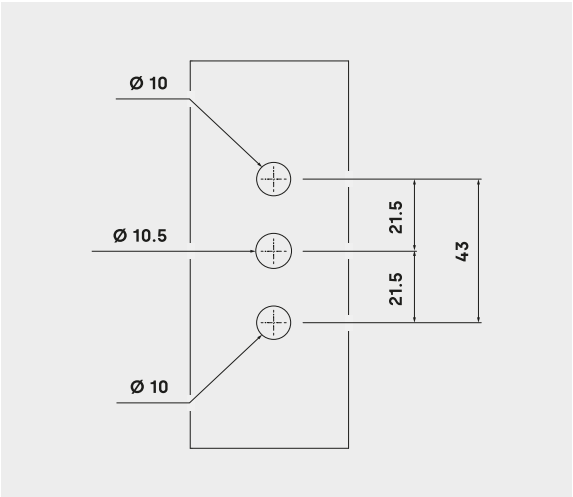

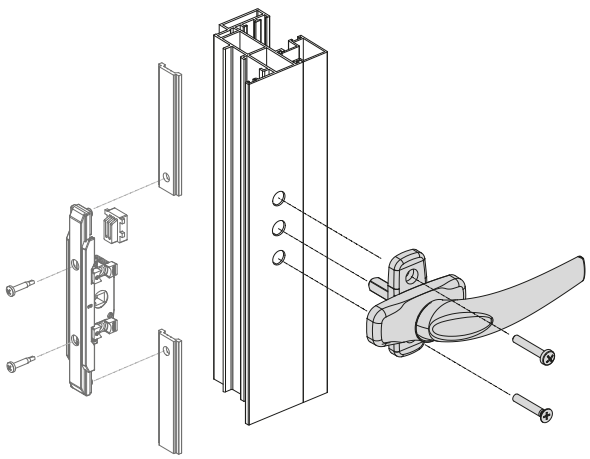

Puxador para sistemas de dobradiças batentes ou oscilobatentes e janelas de correr.

• O puxador é compatível com caixa de transmissão e fecho multiponto.
• A dupla fixação do puxador tanto ao perfil como à ferragem permite evitar deformações, dotando o conjunto do sistema de fecho de uma grande estabilidade e reforço.
• A fixação ao perfil é feita através de parafusos de autoperfuração sem necessidade de realizar maquinações adicionais.
• Kit de parafusos de segurança disponível para configurações de puxador duplo que impedem que a ferragem seja manipulada a partir do exterior (ref. A0507140).

PUXADOR ALTAIR

0771	**	R

15



AL ZM AC PM

7

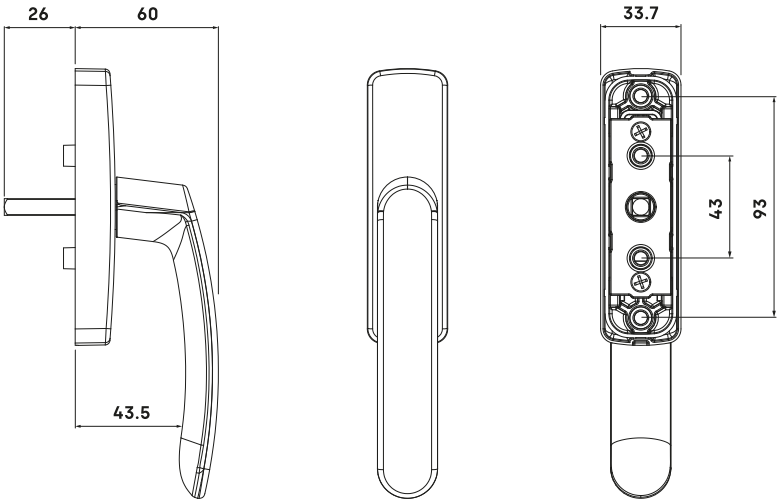

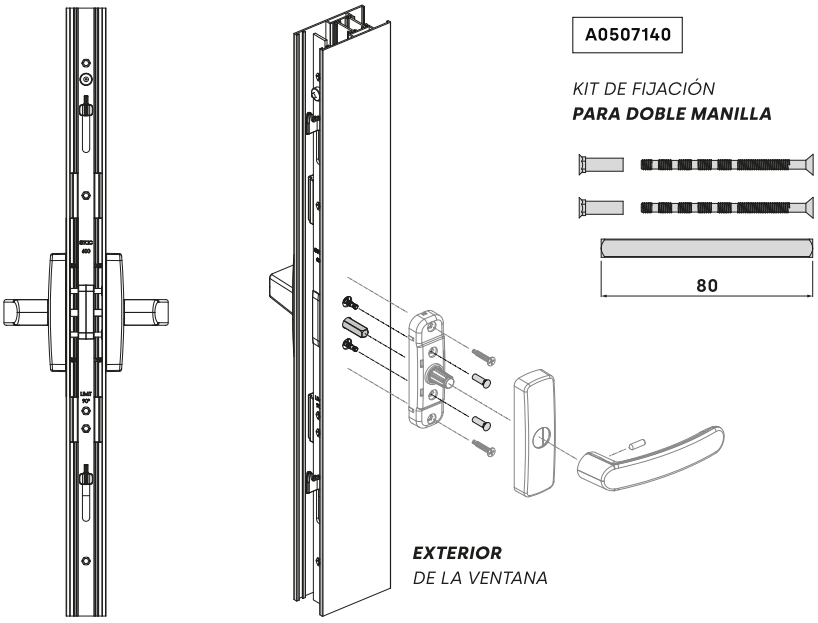

MECANIZADO DEL PERFIL

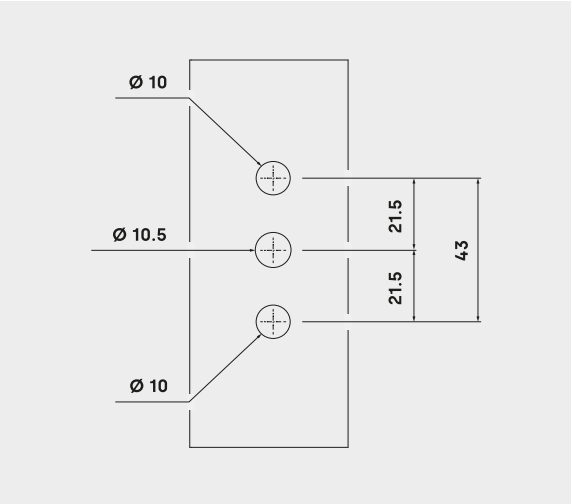

PUXADOR ACOTOVELADO ALTAIR
Abertura à direita

B0777	**	R

15



AL ZM AC PM

7

Puxadores acotovelados reforçados para abertura de janelas de correr com sistemas de fecho multiponto.

- Os puxadores son compatíveis com caixas de transmissão e fecho multiponto.
- A dupla fixação do puxador tanto ao perfil como à ferragem permite evitar deformações, dotando o conjunto do sistema de fecho de uma grande estabilidade e reforço.
- A fixação ao perfil é feita através de parafusos de autoperfuração sem necessidade de realizar maquinações adicionais.
- Kit de parafusos de segurança disponível para configurações de puxador duplo que impedem que a ferragem seja manipulada a partir do exterior (ref. A0507140).

PUXADOR ACOTOVELADO ALTAIR
Abertura à esquerda

B0778	**	R

15



AL ZM AC PM

7

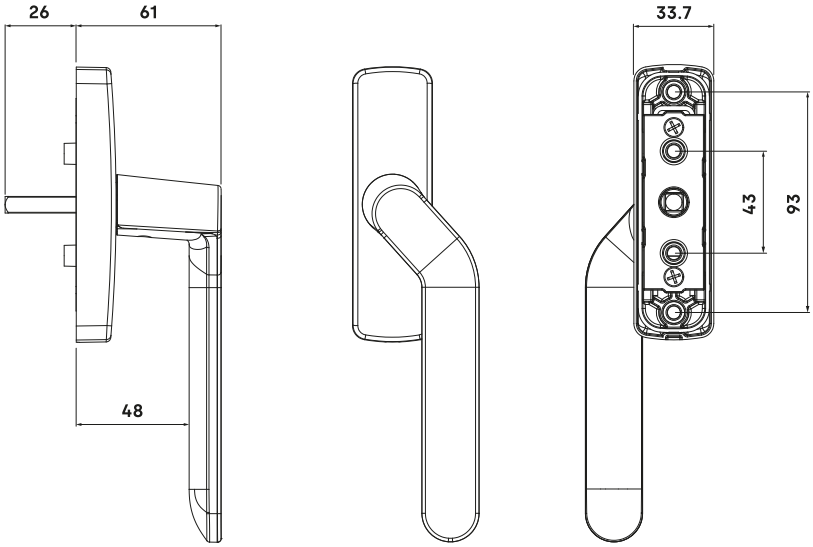

MECANIZADO DEL PERFIL

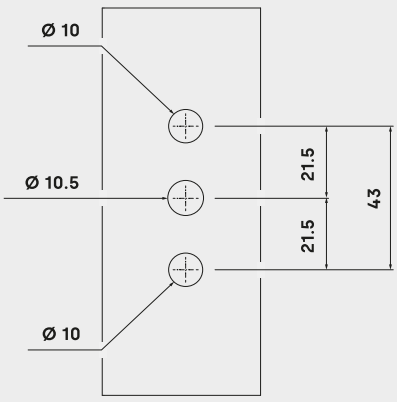

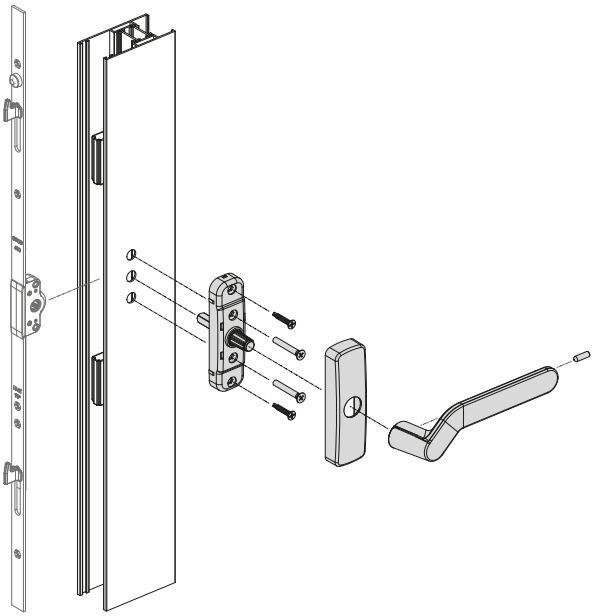

Puxadores acotovelados reforçados para abertura de janelas de correr com sistemas de fecho multiponto.

• A manete é máis alta para evitar golpes contra o perfil do nó central (58 milímetros).
• Os puxadores son compatíveis con caixas de transmissão e fecho multiponto.
• A dupla fixação do puxador tanto ao perfil como à ferragem permite evitar deformações, dotando o conjunto do sistema de fecho de uma grande estabilidade e reforço.
• A fixação ao perfil é feita através de parafusos de autoperfuração sem necessidade de realizar maquinações adicionais.
• Kit de parafusos de segurança disponível para configurações de puxador duplo que impedem que a ferragem seja manipulada a partir do exterior (ref. A0507140).

PUXADOR ACOTOVELADO ALTAIR
Abertura à direita

P0777	**	R

15

AL ZM AC PM

7



PUXADOR ACOTOVELADO ALTAIR
Abertura à esquerda

P0778	**	R

15

AL ZM AC PM

7



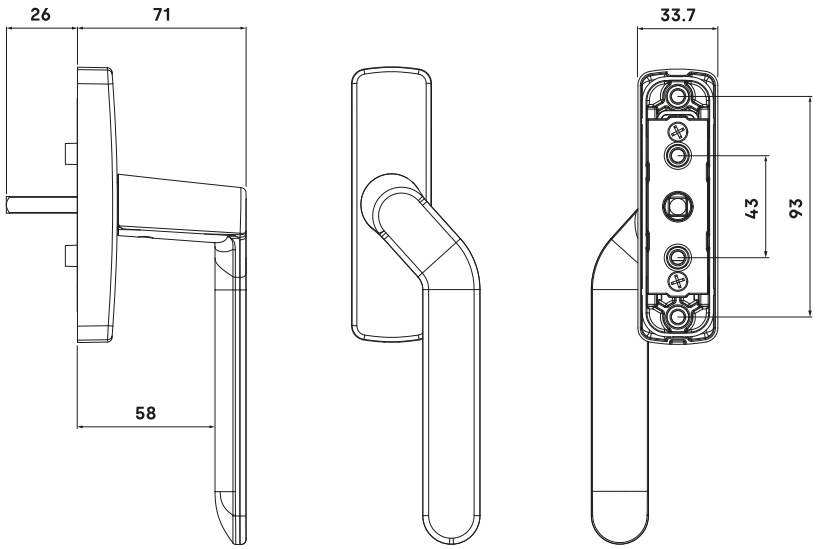

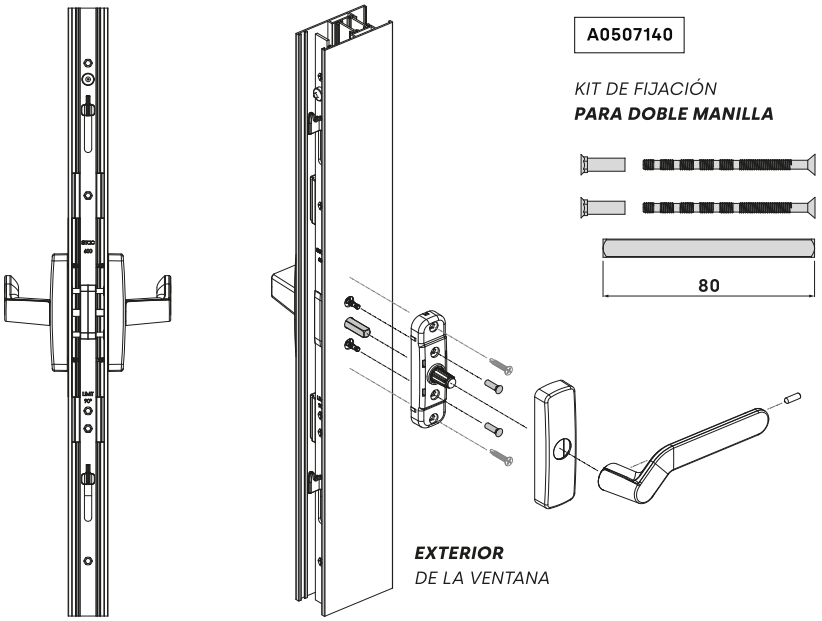

MECANIZADO DEL PERFIL

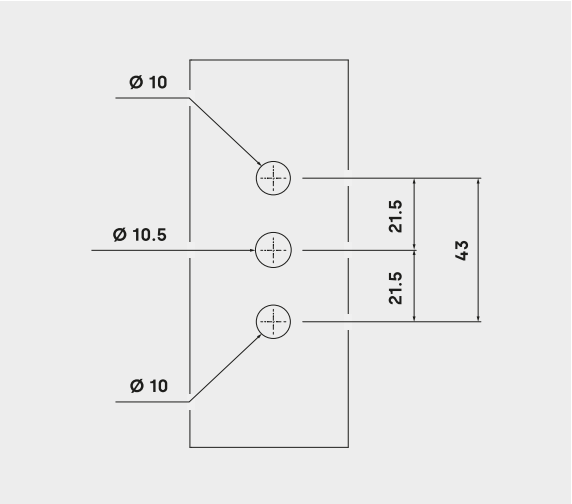



KAIROX

aço inoxidável AISI 304

AISI 304

Micro-ventilação

Máxima durabilidade

Múltiplos desenhos

Puxadores KAIROX

Mais do que um simples produto necessário para abrir janelas ou portas, os puxadores são elementos que acrescentam valor e estilo.

As janelas contribuem para tornar as divisões mais claras e luminosas e, combinadas com o pormenor certo do puxador, podem impressionar a partir da entrada, quer se trate de uma propriedade unifamiliar, residencial ou comercial.

A nossa linha de puxadores KAIROX, composta por soluções completas em aço inoxidável AISI 304, com um design limpo e cuidado onde adicionamos os últimos desenvolvimentos para garantir a sua durabilidade.

» Aço inoxidável AISI 304

O aço permite manter inalteradas as suas características originais ao longo do tempo, mesmo com uma utilização intensiva ou em condições climáticas severas, preservando a sua aparência estética, resistência e higiene.

Por ser um material resistente à corrosão, não precisa de qualquer proteção adicional da superfície para melhorar o seu aspeto e durabilidade, razão pela qual é recomendada a sua utilização em áreas de afluência públicas, uma vez que permite a realização de tarefas de manutenção e limpeza de forma simples e fácil.

» Sistema de alumínio com bloqueio duplo

O puxador KAIROX BLOCK permite realizar o bloqueio total do sistema através de uma chave. Os bloqueios podem ser efetuados com a janela fechada (puxador a 0º) ou com a janela inclinada (puxador a 180º).

O bloqueio na posição de inclinação é particularmente aconselhável em áreas de afluência públicas: áreas comuns de centros comerciais, serviços de saúde, estabelecimentos de ensino, aeroportos, estações de passageiros...

» Linha completa

A linha é válida para diferentes tipos de abertura:

- Janelas de abertura batente ou oscilo-batente.
- Janelas corrediças com fechos multiponto.
- Portas de uma ou duas folhas com abertura interior e exterior.

Puxadores para sistemas de dobradiças batentes ou oscilobatentes con abertura interior ou exterior.

- Os puxadores son compatíveis com caixa de transmissão e fecho multiponto.
- Manete e roseta em aço inoxidável AISI 304.
- É fornecido com parafusos e quadrado de aço zincado de 7 x 84 milímetros que permite as duas aberturas de janela: interior e exterior.
- Posição para micro-ventilação que permite ventilar a divisão.

Puxador KAIROX RR BLOCK (ref. 260214)

- Puxador com manete de bloqueio por pressão do botão e desbloqueio por chave.

PUXADOR KAIROX CC

ZM
IN
7

260110

1



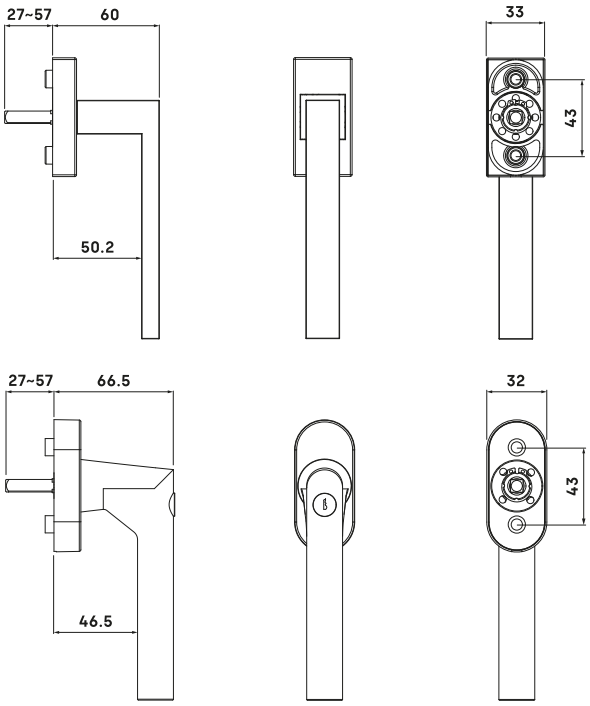

PUXADOR KAIROX RR BLOCK

AL
IN
7

260214

1



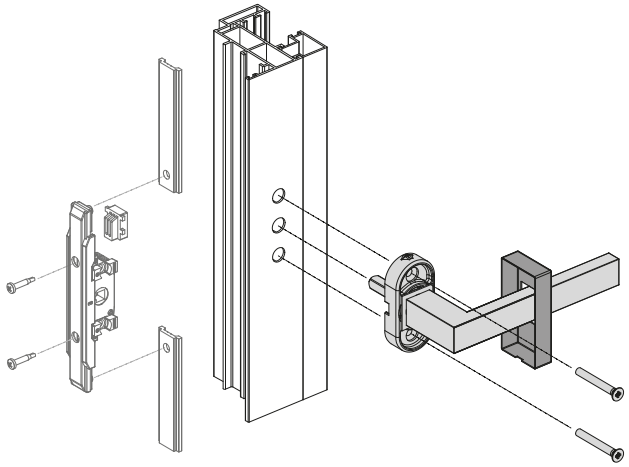

MECANIZADO DEL PERFIL

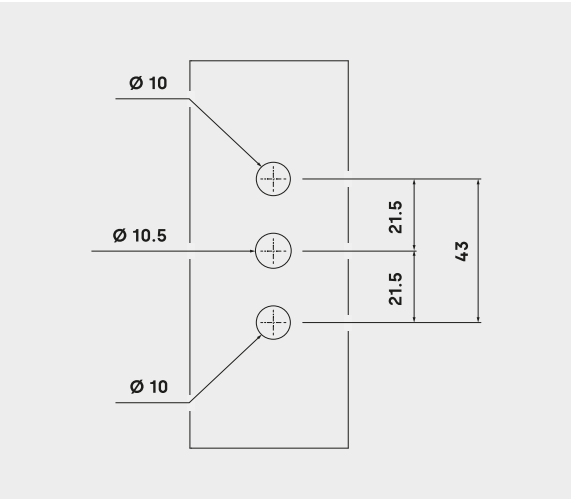

PUXADOR KAIROX CR

260310

1



ZM

IN

7

Puxadores para sistemas de dobradiças batentes ou oscilobatentes con abertura interior ou exterior.

- Os puxadores son compatíveis com caixa de transmissão e fecho multiponto.
- Manete e roseta em aço inoxidável AISI 304.
- É fornecido com parafusos e quadrado de aço zincado de 7 x 84 milímetros que permite as duas aberturas de janela: interior e exterior.
- Posição para micro-ventilação que permite ventilar a divisão.

PUXADOR KAIROX RR

260210

1



ZM

IN

7

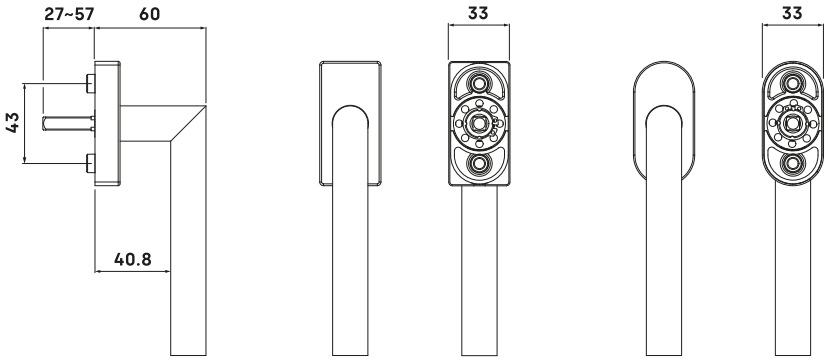

MECANIZADO DEL PERFIL

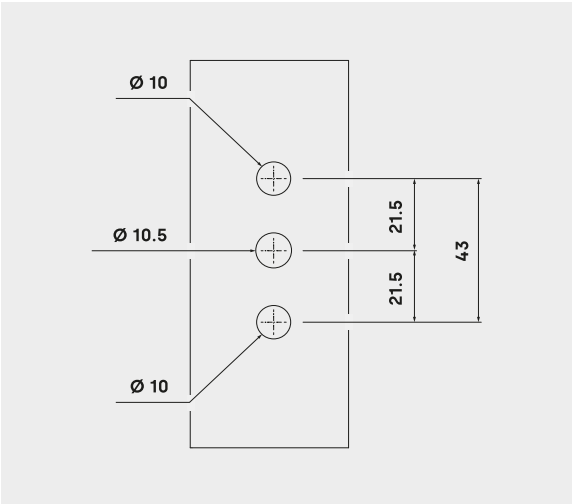

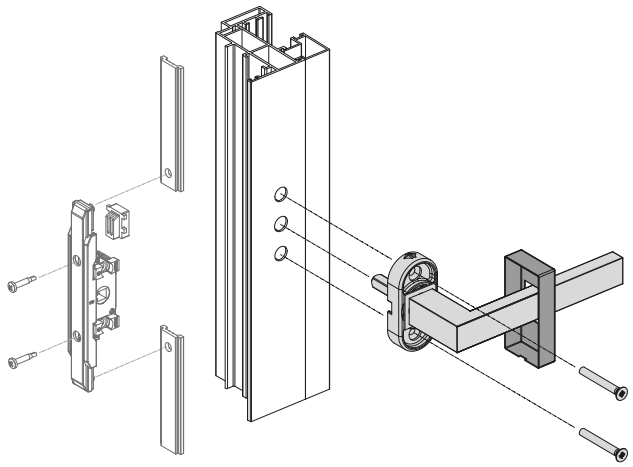

Puxadores acotovelados para abertura de janelas de correr com sistemas de fecho multiponto.

- Os puxadores son compatíveis com caixa de transmissão e fecho multiponto.
- Manete e roseta em aço inoxidável AISI 304.
- É fornecido com parafusos e quadrado de aço zincado de 7 x 84 milímetros que permite as duas aberturas de janela: interior e exterior.
- Posição para micro-ventilação que permite ventilar a divisão.

PUXADOR KAIROX CR

Abertura a esquerdas

ZM

IN

7

260311

1



PUXADOR KAIROX RR

Abertura a direitas

ZM

IN

7

260211

1



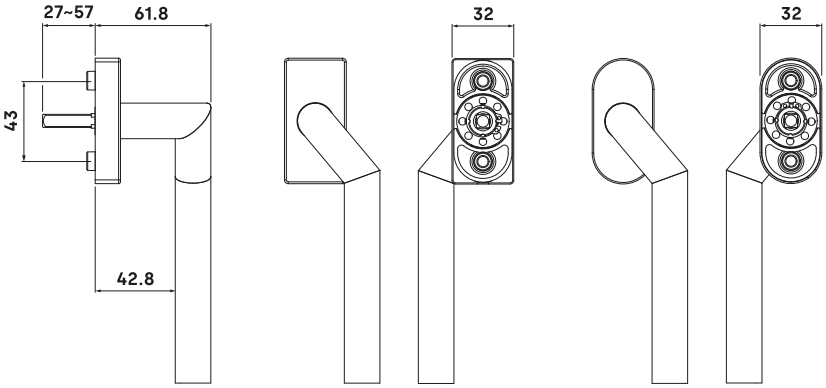

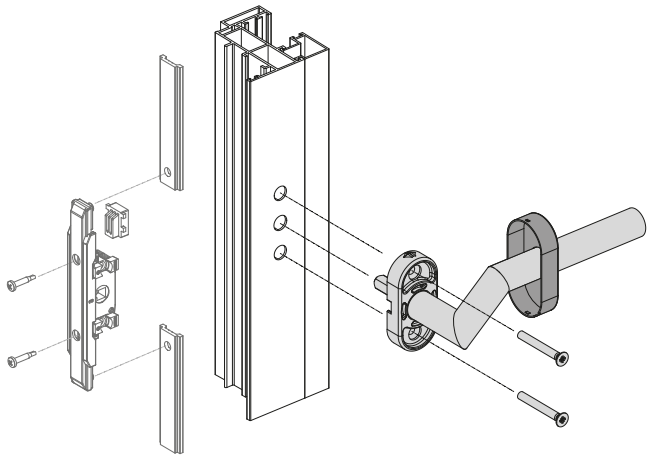

MECANIZADO DEL PERFIL

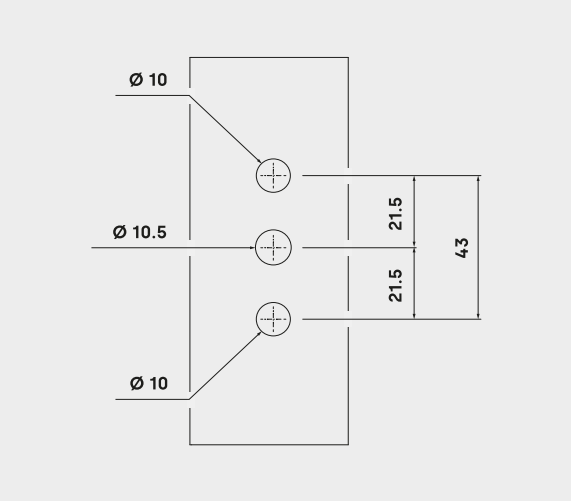

PUXADOR KAIROX CR
Abertura a dereitas

260312

1



ZM

IN

7

Puxadores acotovelados para abertura de janelas de correr com sistemas de fecho multiponto.

- Os puxadores son compatíveis com caixa de transmissão e fecho multiponto.
- Manete e roseta em aço inoxidável AISI 304.
- É fornecido com parafusos e quadrado de aço zincado de 7 x 84 milímetros que permite as duas aberturas de janela: interior e exterior.
- Posição para micro-ventilação que permite ventilar a divisão.

PUXADOR KAIROX RR
Abertura a esquerdas

260212

1



ZM

IN

7

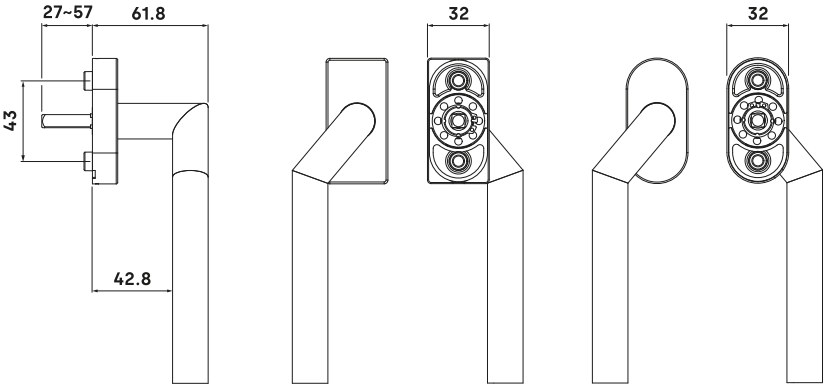

MECANIZADO DEL PERFIL

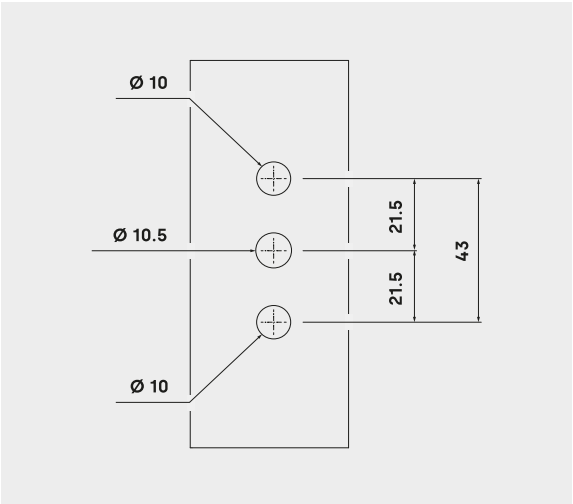

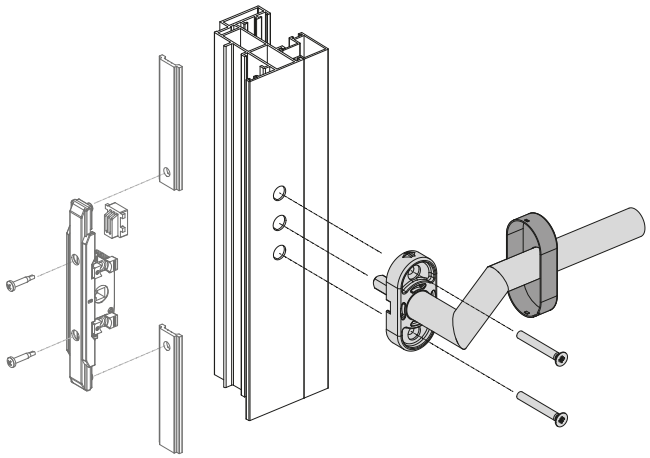

Puxadores para sistemas de dobradiças batentes ou oscilobatentes con abertura interior ou exterior.

- Os puxadores son compatíveis com caixa de transmissão e fecho multiponto.
- Manete e roseta em aço inoxidável AISI 304.
- É fornecido com parafusos e quadrado de aço zincado de 7 x 84 milímetros que permite as duas aberturas de janela: interior e exterior.
- Posição para micro-ventilação que permite ventilar a divisão.

PUXADOR KAIROX CRC

260313

1

ZM

IN

7



PUXADOR KAIROX RRC

260213

1

ZM

IN

7



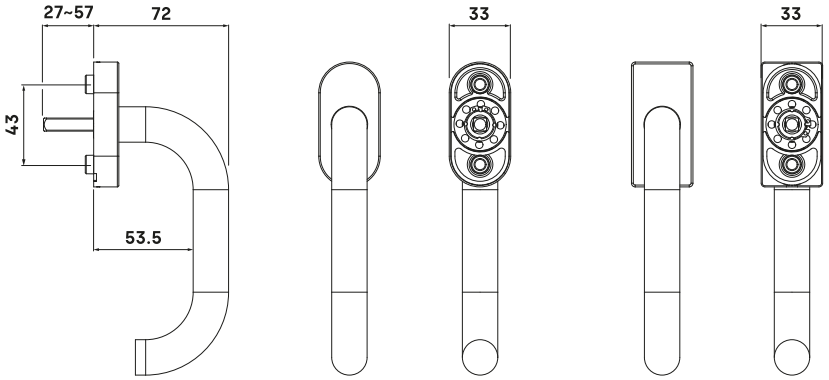

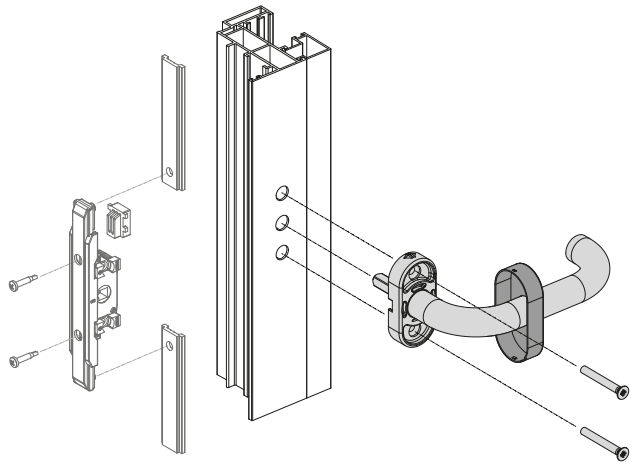

MECANIZADO DEL PERFIL

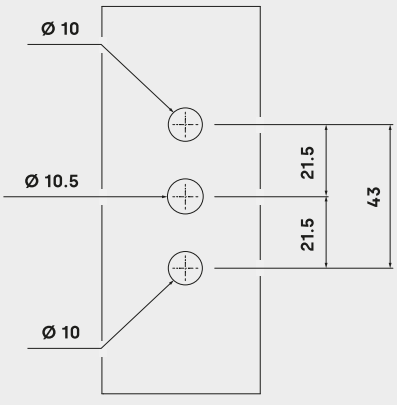

KIT PARA ABERTURA EXTERIOR

K0775-01

100

AC

IN



Kits de fixação para aberturas exteriores em janelas com dobradiças.

Kit para fixação exterior (ref. K0775-01)

• O kit é fornecido com um quadrado de transmissão de 7 x 7 x 130 mm e parafusos DIN 965 M5 x 100 mm.

Kit para fixação exterior (ref. K0775-02)

• Kit de fixação especificamente desenvolvido para os mecanismos SIRIUS ou DELTA.
• O kit é fornecido com um esquadro de transmissão de 7 x 7 x 100 mm e parafusos DIN 7985 M5 x 90 mm.

Kit para fixação exterior (ref. K0775-03)

• O kit é fornecido com um quadrado de transmissão de 7 x 7 x 90 mm e parafusos DIN 965 M5 x 90 mm.

KIT PARA ABERTURA EXTERIOR

K0775-02

100

AC

IN



	ANCHO DE PERFIL	CUADRADILLO	TORNILLOS
K0775-01	J < 110	7 x 7 x 130	DIN 965 M5 x 100
K0775-02	J < 90	7 x 7 x 100	DIN 7985 M5 x 90
K0775-03	J < 90	7 x 7 x 90	DIN 965 M5 x 90

KIT PARA ABERTURA EXTERIOR

K0775-03

100

AC

IN



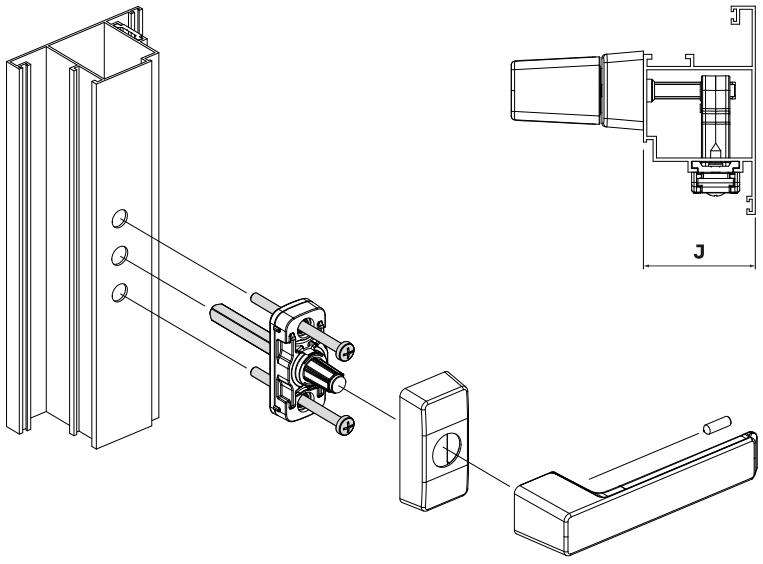

» KITS DE FIJACIÓN PARA CONFIGURACIONES DE DOBLE MANILLA

ACCESORIOS	K0771-01	K0771-02	K5771-09	A0507140
CALZOS DE POLIAMIDA *con fibra de vidrio*	✔	✔	-	-
TORNILLOS DIN 965 M4 *longitud (mm)*	L = 80	L = 100	L = 80	L = 65
CUADRADILLO 7 x 7 *longitud (mm)*	L = 100	L = 130	L = 75	L = 80
TUERCAS CIEGAS M4 *profundidad de rosca (mm)*	P = 13.6	P = 13.6	P = 5.25	P = 13.6

MANILLAS COMPATIBLES		K0771-01	K0771-02	K5771-09	A0507140
SIRIUS / DELTA	*Ap. interior*	**J min ~ max** = 34 - 62	**J min ~ max** = 34 - 88	-	-
	Ap. exterior	**J min ~ max** = 35 - 62	**J min ~ max** = 35 - 88	-	-
Tornillos de fijación		**C** = J + 12	**C** = J + 12	-	-
Cuadradillo		**C** = J + 32	**C** = J + 32	-	-
POLARIS	*Ap. interior*	**J min ~ max** = 34 - 72	**J min ~ max** = 34 - 92	**J min ~ max** = 34 - 55	**J min ~ max** = 34 - 57
	Ap. exterior	**J min ~ max** = 35 - 72	**J min ~ max** = 35 - 92	**J min ~ max** = 35 - 55	**J min ~ max** = 35 - 57
Tornillos de fijación		**C** = J + 8	**C** = J + 8	**C** = J + 18	**C** = J + 8
Cuadradillo		**C** = J + 20	**C** = J + 20	**C** = J + 20	**C** = J + 20
SIRIUS PRO / DELTA PRO	*Ap. interior*	**J min ~ max** = 34 - 75	**J min ~ max** = 34 - 95	**J min ~ max** = 34 - 60	**J min ~ max** = 34 - 60
	Ap. exterior	-	-	**J min ~ max** = 35 - 60	-
Tornillos de fijación		**C** = J + 4	**C** = J + 4	**C** = J + 14	**C** = J + 4
Cuadradillo		**C** = J + 13	**C** = J + 13	**C** = J + 13	**C** = J + 13
ALTAIR	*Ap. interior*	**J min ~ max** = 34 - 75	**J min ~ max** = 34 - 95	**J min ~ max** = 34 - 60	**J min ~ max** = 34 - 60
	Ap. exterior	**J min ~ max** = 35 - 75	**J min ~ max** = 35 - 95	**J min ~ max** = 35 - 60	**J min ~ max** = 35 - 60
Tornillos de fijación		**C** = J + 11	**C** = J + 11	**C** = J + 21	**C** = J + 11
Cuadradillo		**C** = J + 26	**C** = J + 26	**C** = J + 26	**C** = J + 26

(**J**) Ancho de perfil (mm), (**C**) Longitud de corte (mm)

KIT DE FIXAÇÃO PARA PUXADOR DUPLO

K0771-01

100

IN

PA



Kits de fixação que permitem a instalação de um puxador duplo e impedem o acesso pelo exterior da janela.

• Os calços de poliamida permitem a montagem dos parafusos de cabeça escareada nos mecanismos SIRIUS ou DELTA.
• As porcas cegas impedem a manipulação e a desmontagem da ferragem, pelo que devem ser instaladas no exterior da janela.

Kit de fixação para puxador duplo (ref. K0771-01)

• O kit de fixação é fornecido com calços de poliamida, quadrado de transmissão 7 x 7 x 100 mm, parafusos M4 x 80 mm DIN 965 e porcas cegas M4.

Kit de fixação para puxador duplo (ref. K0771-02)

• O kit de fixação é fornecido com calços de poliamida, quadrado de transmissão 7 x 7 x 130 mm e parafusos DIN 965 M4 x 100 mm e porcas cegas M4.

A utilização de calços de poliamida não é necessária para os mecanismos PRO ou POLARIS.

KIT DE FIXAÇÃO PARA PUXADOR DUPLO

K0771-02

50

IN

PA



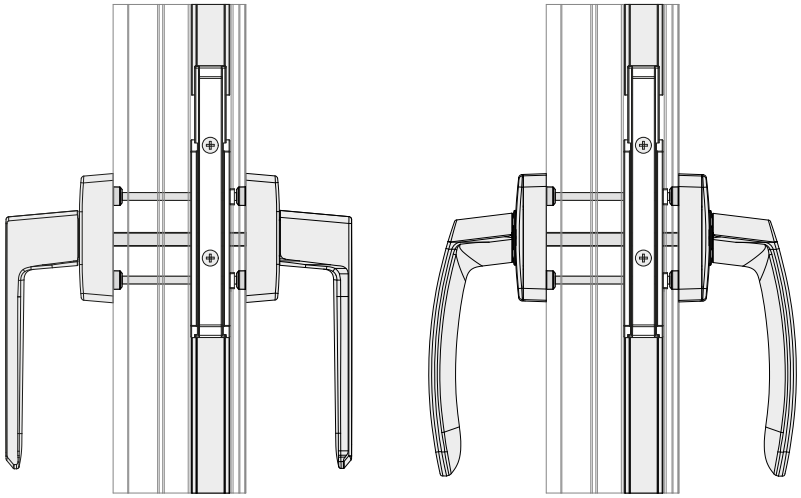

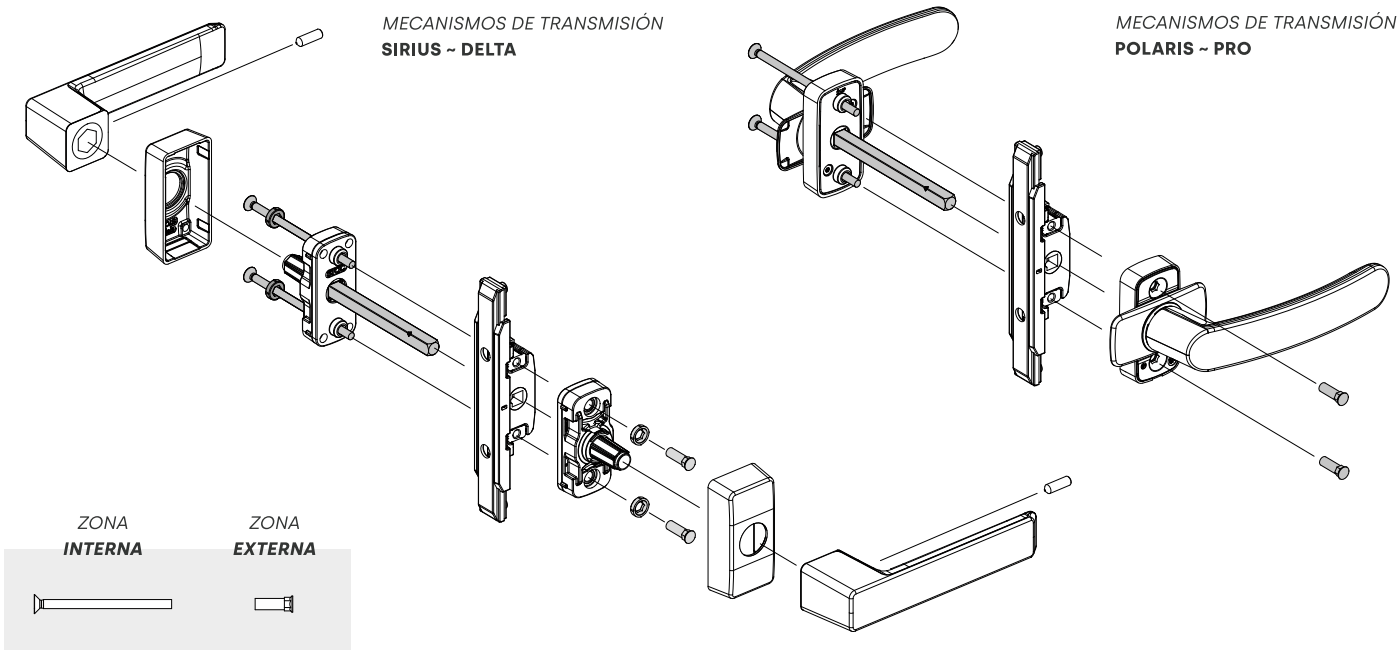

Kits de fixação que permitem a instalação de um puxador duplo e impedem o acesso pelo exterior da janela.

• As porcas cegas impedem a manipulação e a desmontagem do acessório, pelo que devem ser instaladas no exterior da janela.

Kit de fixação para puxador duplo (ref. K5771-09)

• O kit de fixação é fornecido com parafusos DIN 965, quadrado de transmissão 7 x 7 x 75 mm, parafusos M4 x 80 mm e porcas cegas M4.
• Compatível com os puxadores com acionamento por came DELTA FLAP.

Kit com parafusos de fixação (ref. A0507140)

• O kit de fixação é fornecido com quadrado de transmissão 7 x 7 x 80 mm, parafusos, DIN 965 M4 x 65 mm e porcas cegas M4.

KIT DE FIXAÇÃO PARA PUXADOR DUPLO

AC
IN

K5771-09

50



KIT DE PARAFUSOS DE SEGURANÇA

AC

A0507140

50

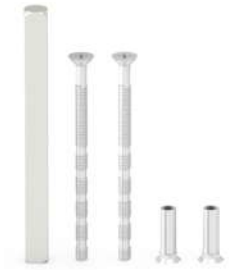

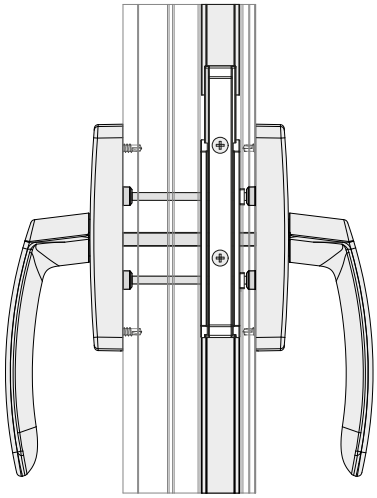

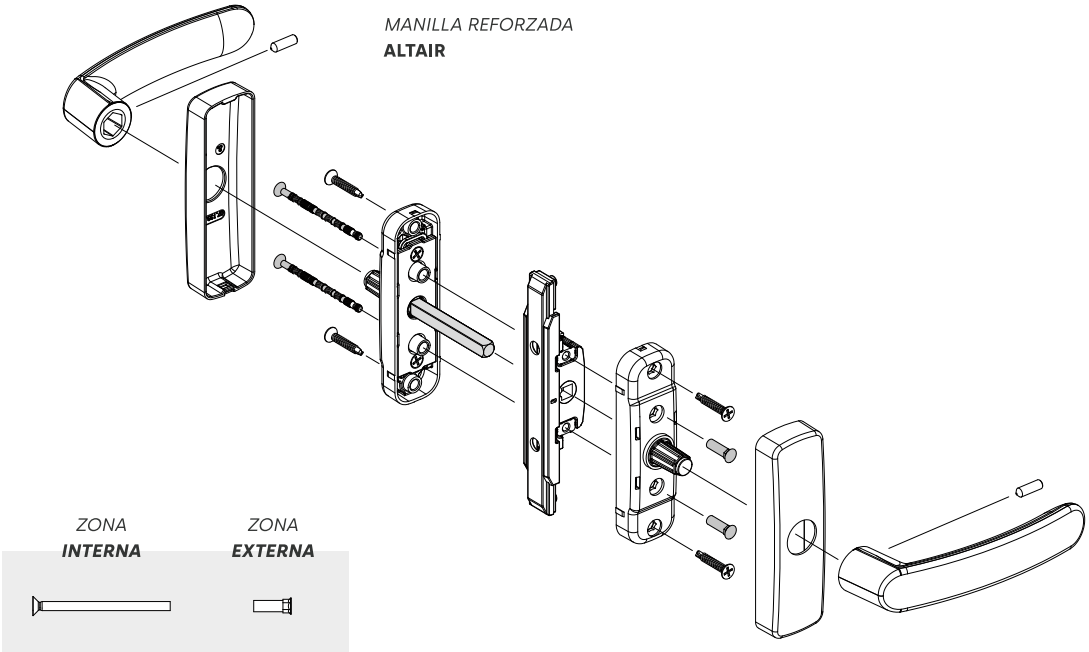

KIT DE FIXAÇÃO COM PORCAS REBITES

K0771-03

50

AC

IN



Sistemas de fixação alternativos para puxadores de janela com mecanismos SIRIUS.

• Proporcionam uma fixação mais robusta, fixando-se ao perfil em casos como o multiponto, quando não existe puxador no exterior.

Kit com porcas métricas rebitáveis (ref. K0771-03)

• Fixação ao perfil por meio de parafusos de rosca métrica e rebites.
• Fornecido com placa de base, parafusos DIN 7985 M5 x 20 mm e porcas M5.

Kit com parafusos roscados (ref. K0771-04)

• Fixação ao perfil por meio de parafusos roscados.
• Fornecido com placa de base e parafusos roscados DIN 7981 4,2 x 19 mm.

KIT DE FIXAÇÃO COM PARAFUSOS ROSCADOS

K0771-04

200

AC

IN



K0771-03

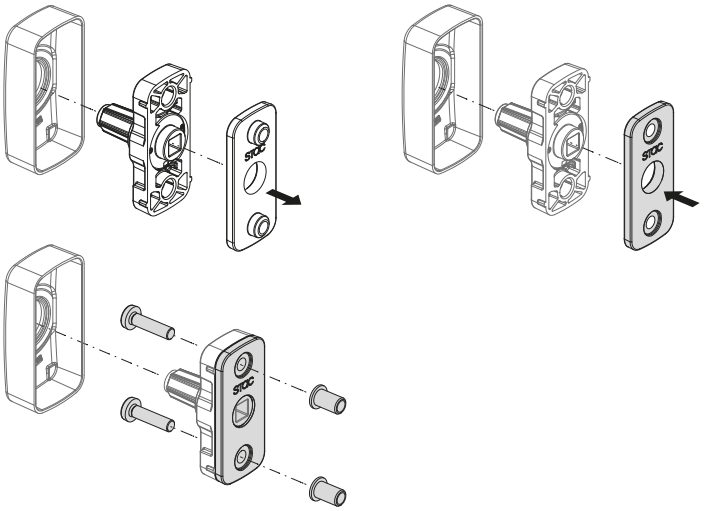

K0771-04

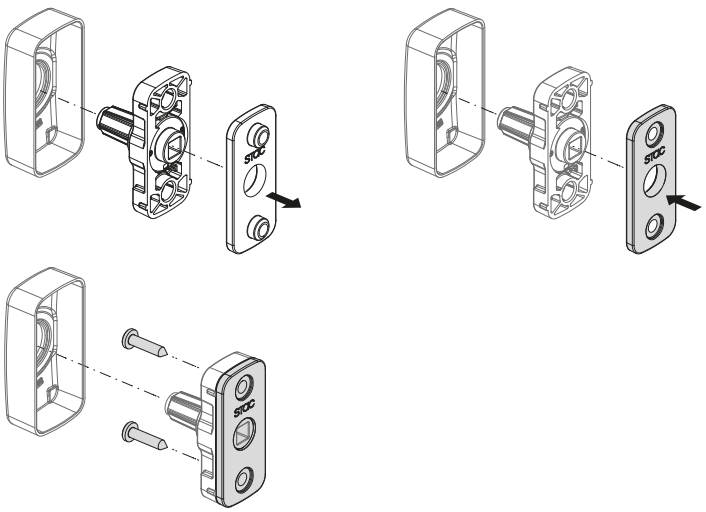

Sistemas de fixação alternativos para puxadores de janela com mecanismos POLARIS.

• Proporcionam uma fixação mais robusta, fixando-se ao perfil em casos como o multiponto, quando não existe puxador no exterior.

Kit com porcas métricas rebitáveis (ref. K5771-03)

• Fixação ao perfil por meio de parafusos de rosca métrica e rebites.
• Fornecido com placa de base, parafusos M5 x 20 mm DIN 965 e porcas M5.

Kit com parafusos roscados (ref. K5771-04)

• Fixação ao perfil por meio de parafusos roscados.
• Fornecido com placa de base e parafusos roscados DIN 7982 4,8 x 19 mm.

KIT FIXAÇÃO COM PORCAS REBITES

ZM
IN

K5771-03

5



KIT DE FIXAÇÃO COM PARAFUSOS ROSCADOS

ZM
IN

K5771-04

5



K5771-03

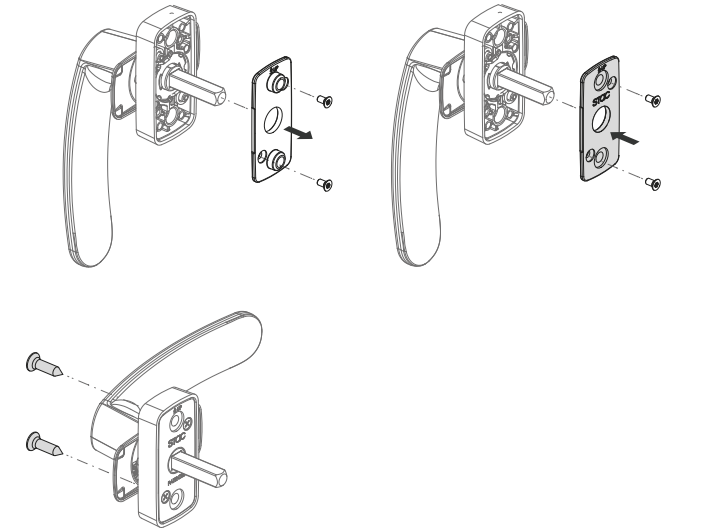

K5771-04

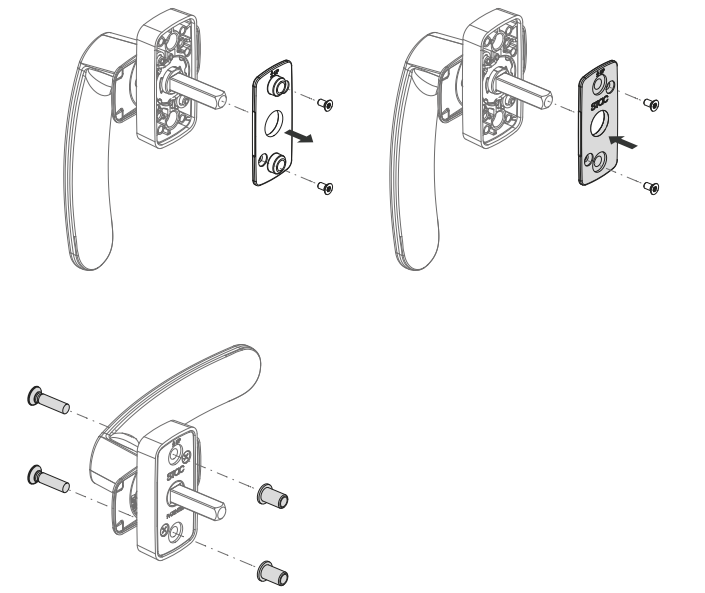

03 CREMONAS DE JANELA

84 **Cremona DELTA**

87 **Cremona SIRIUS**

94 **Cremona extraível SIRIUS**

97 **Cremona LYRA**

102 **Cremona LEO**

106 **Cremona HYDRA**



DELTA

linha de estética minimalista

Instalação rápida

Sem parafusos visíveis

Resistência à corrosão

Carta de cores RAL

Linha DELTA

O design deve dar prioridade à utilidade do produto, pelo qual temo-nos centrado no desenvolvimento de um mecanismo o mais integrado possível nos atuais fechamentos de alumínio, a evitar as características que nos afastarem deste objetivo.

» Compatibilidade com os sistemas de abertura atuais

- Janelas de abertura batente ou oscilo-batente.
- Janelas corrediças com fechos multiponto.
- Janelas com perfis de canal europeu ou canal de 16.
- Portas de uma ou duas folhas com abertura interior e exterior.

» Personalização através da cor

Os projetos procuram a sua singularidade através de novas cores ou acabamentos.

A linha de puxadores é completamente personalizável e encontra-se disponível em lacagem branca ou preta, também como nas cores que conformam a carta de cores RAL, um sistema de combinação de tonalidades que define cores para tintas, plásticos e revestimentos.

» Estética do produto

A estética de um produto faz parte integral da sua utilidade, pois os produtos utilizados quotidianamente costumam ter um efeito indireto nas pessoas e o seu bem-estar.

Demos especial ênfase à ergonomia de utilização, ao eliminar quaisquer arestas incómodas para o utilizador.

» Resistência à corrosão

As peças foram tratadas para garantir a resistência à corrosão, ultrapassando 240 horas numa câmara de nevoeiro salino, em conformidade com a norma UNE-EN 1670.

De acordo com os parâmetros descritos na norma, foi obtida uma classificação de grau 4, o que permite a possibilidade de utilização dos puxadores em ambientes com condições climáticas severas.

Cremonas para abertura de janelas de batente e oscilobatentes.

- As cremonas são compatíveis com o sistema de fixação FAST.
- Pás de transmissão e pinhão fabricados em aço que proporciona uma elevada resistência e durabilidade aos ciclos.
- Mecanismos internos ajustados para assegurar o bom funcionamento e eliminar folgas.

CREMONA DELTA

Com cobertura de transmissão

7001 | **

20

AL ZM IN PA



CREMONA DELTA

Sem cobertura de transmissão

7002 | **

20

AL ZM IN PA



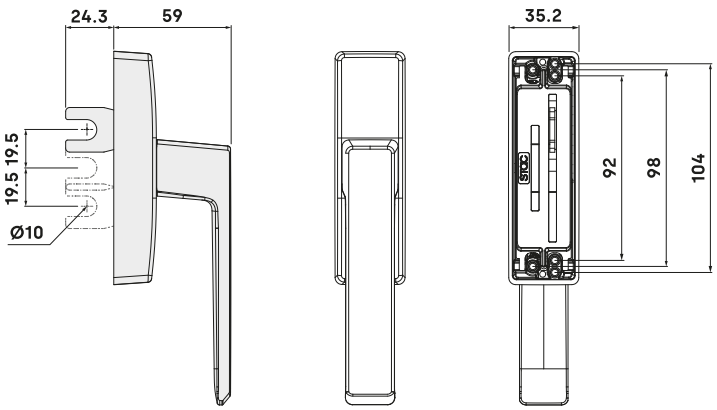

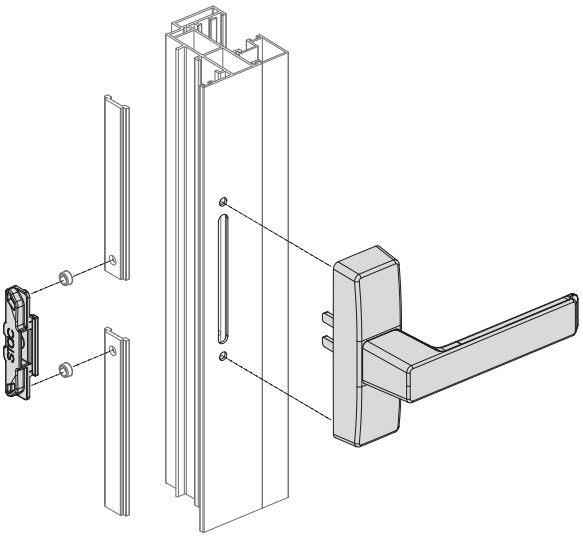

MECANIZADO DEL PERFIL

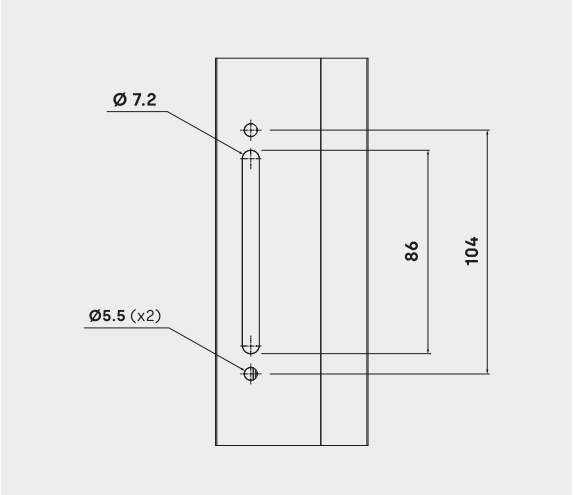

CREMONA DELTA
Abertura de batente

7004 **

20



AL ZM
AC PA

Cremonas para abertura de janelas de batente.

- Disponível cremona para abertura batente unidirecional (ref. 7003).
- Pás de transmissão e pinhão fabricados em aço que proporciona uma elevada resistência e durabilidade aos ciclos.
- Mecanismos internos ajustados para assegurar o bom funcionamento e eliminar folgas.
- Compatibilidade com o sistema de fixação FAST.

CREMONA DELTA
Abertura de batente à francesa

7003 **

20



AL ZM
IN PA

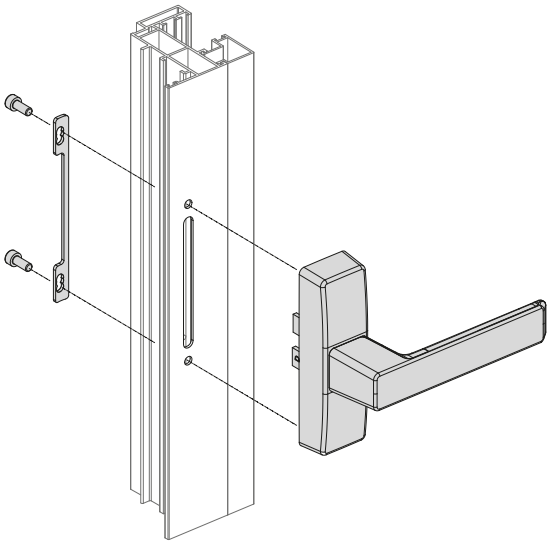

7004 **

AP. PRACTICABLE

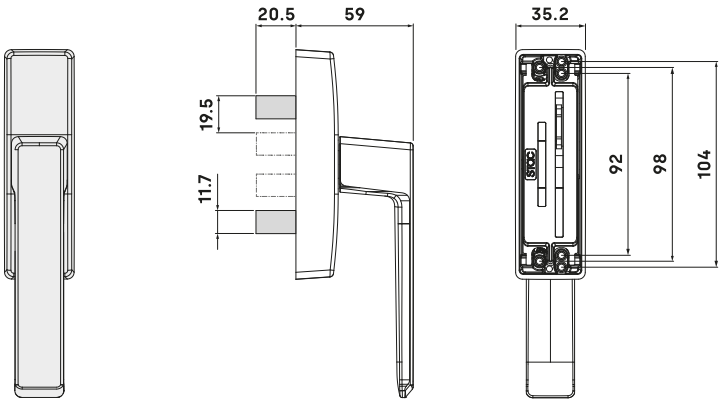

7003 **

AP. PRACTICABLE A LA FRANCESA

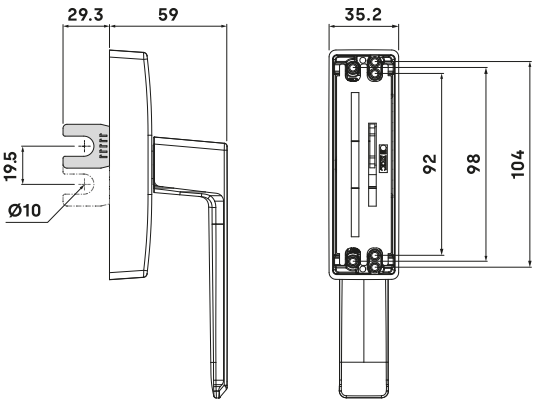

Cremonas para abertura de janelas de batente.

- As cremonas são compatíveis com o sistema de fixação FAST.
- Pás de transmissão e pinhão fabricados em aço que proporciona uma elevada resistência e durabilidade aos ciclos.
- Mecanismos internos ajustados para assegurar o bom funcionamento e eliminar folgas.
- Por cada caixa de cremonas com abertura para a direita ou a esquerda, são fornecidos cinco kits de pás com abertura à esquerda (ref. A0790) ou à direita (ref. A0791).

CREMONA SIRIUS
Abertura à direita

A0790	**

20

82 81

AL ZM

IN PA



CREMONA SIRIUS
Abertura à esquerda

A0791	**

20

82 81

AL ZM

IN PA



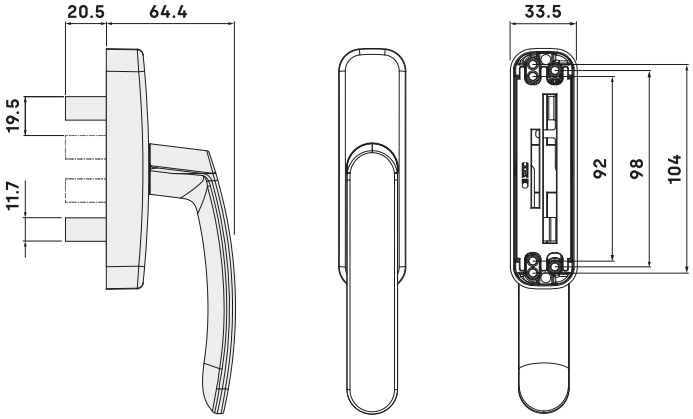

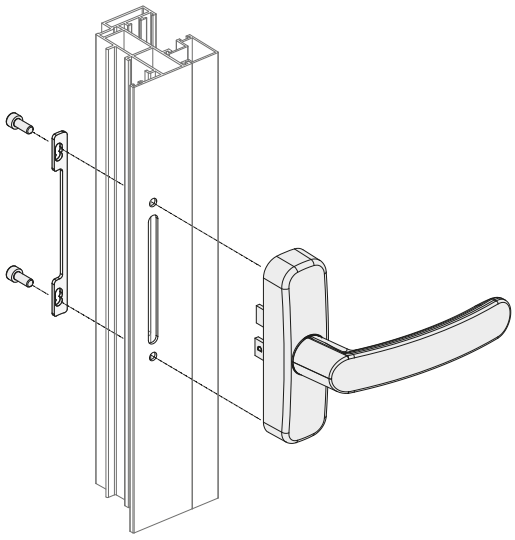

PROFILE MACHINING

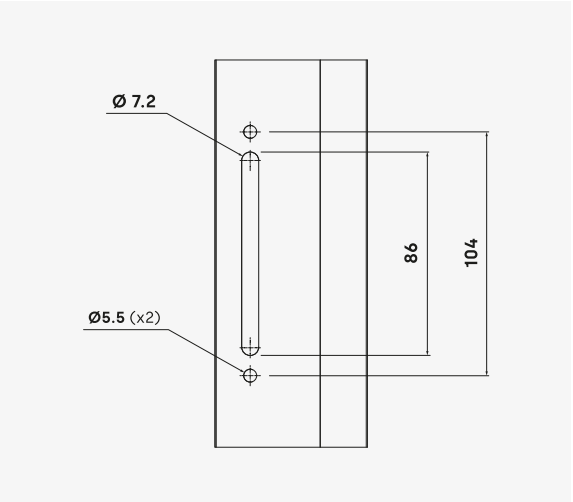

CREMONA SIRIUS (PÁ CURTA 24)

Abertura de batente à francesa

A0794 **

20



82 81

AL ZM

IN PA

Cremonas para abertura de janelas de batente.

- Inclui uma pá de transmissão de 24 milímetros (ref. P0794 para pá de 29 milímetros).
- As cremonas são compatíveis com o sistema de fixação FAST.
- Pás de transmissão e pinhão fabricados em aço que proporciona uma elevada resistência e durabilidade aos ciclos.
- Mecanismos internos ajustados para assegurar o bom funcionamento e eliminar folgas.

CREMONA SIRIUS (PÁ LONGA 29)

Abertura de batente à francesa

P0794 **

20



AL ZM

IN PA

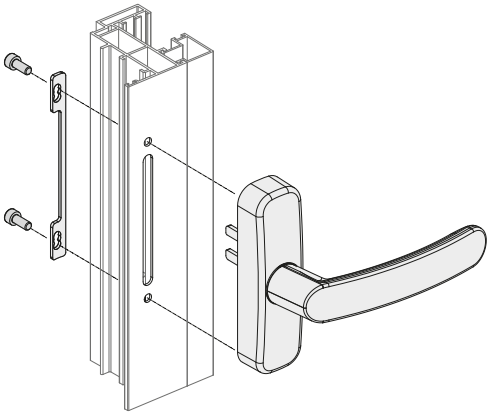

A0794 **

PALA CORTA 24

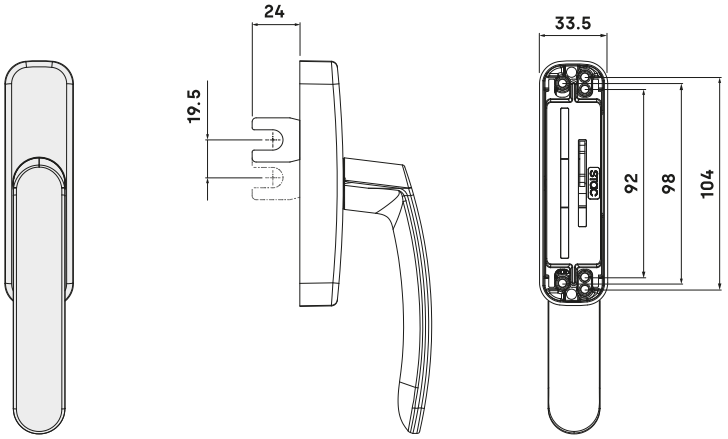

P0794 **

PALA LARGA 29

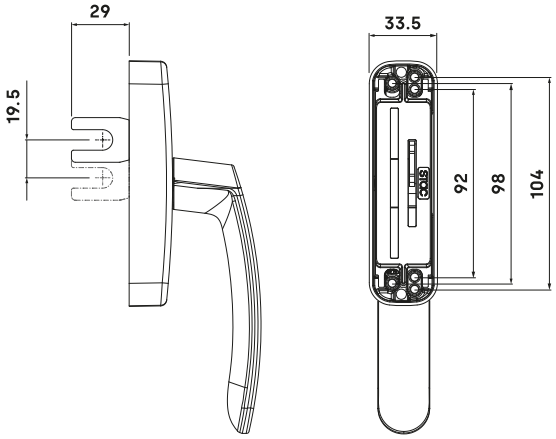

Puxador com manete reduzido para janelas com abertura de batente.

• Solução ideal para instalações em janelas, portas-janela ou janelas de correr onde a persiana não habilita o espaço necessário para a montagem de um puxador tradicional.
• A cremona é compatível com o sistema de fixação FAST.
• Pás de transmissão e pinhão fabricados em aço que proporciona uma elevada resistência e durabilidade aos ciclos.
• Mecanismos internos ajustados para assegurar o bom funcionamento e eliminar folgas.

CREMONA SIRIUS SLIM
Abertura de batente

A0790S	**

5





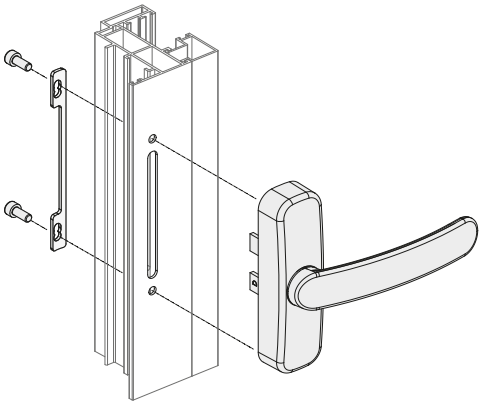

SISTEMA DE FIJACIÓN FAST CONTRAPLACA + TORNILLOS

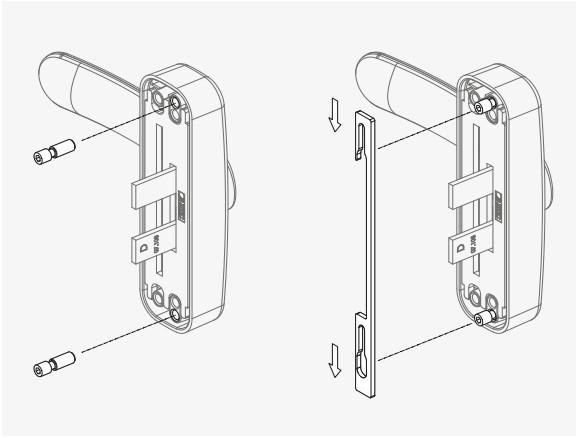

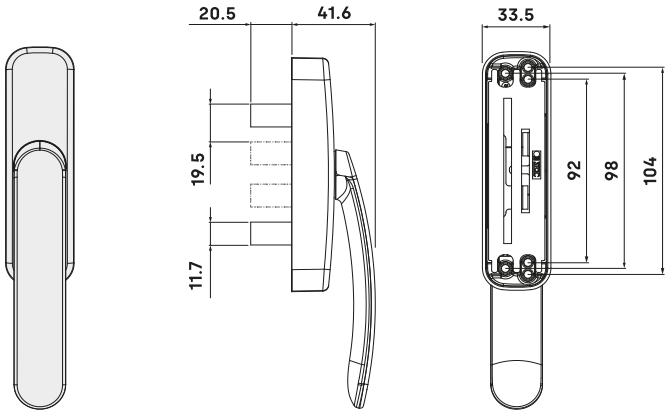

MECANIZADO DEL PERFIL

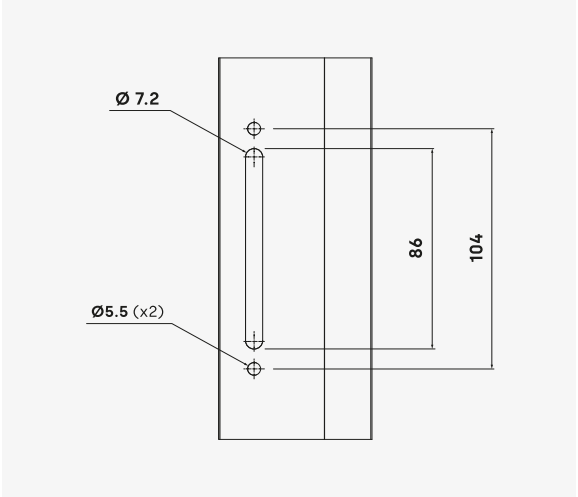

CREMONA SIRIUS BLOCK
Abertura de batente

A0793 | **

20



AL ZM
IN PA

Cremona com fechadura de segurança com chave para janelas com abertura de batente.

- O bloqueio da manete da cremona é feito com uma chave.
- A cremona é compatível com o sistema de fixação FAST.
- Pás de transmissão e pinhão fabricados em aço que proporciona uma elevada resistência e durabilidade aos ciclos.

SISTEMA DE FIJACIÓN FAST CONTRAPLACA + TORNILLOS

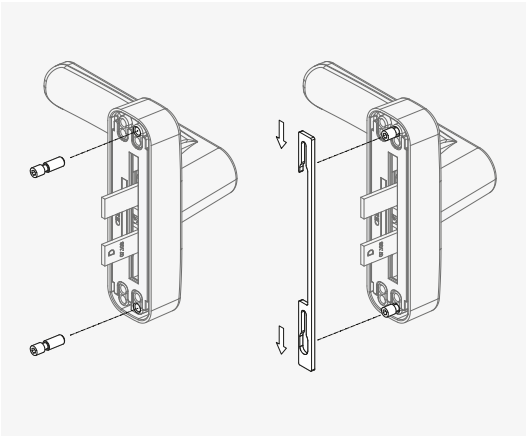

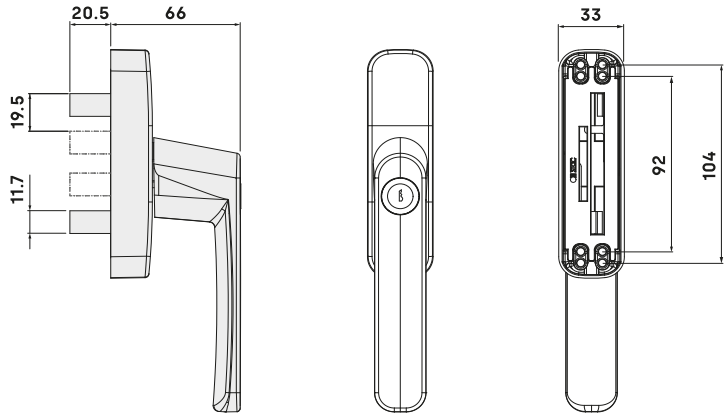

MECANIZADO DEL PERFIL

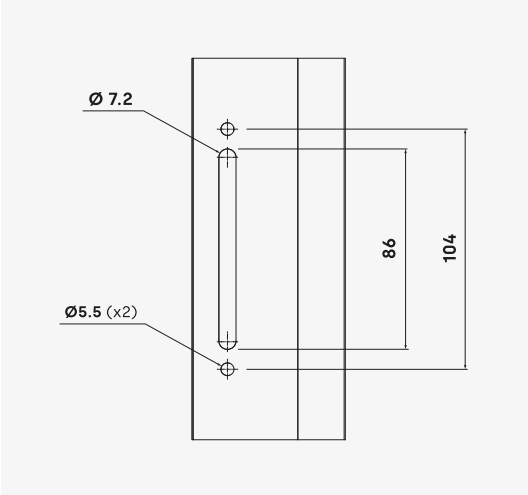

FUNDA
DE TRANSMISIÓN

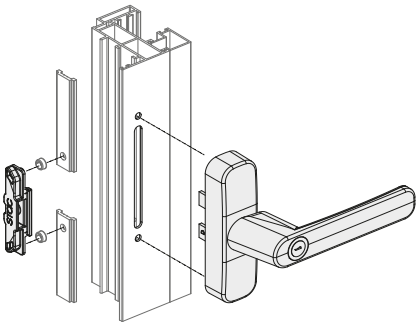

FIJACIÓN
CON CONTRAPLACA ***FAST***

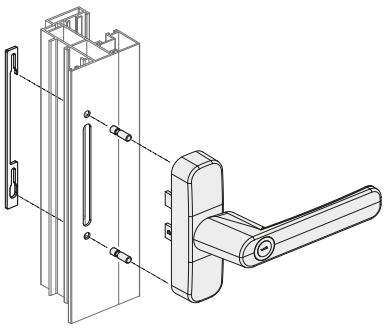

Cremonas para abertura de janelas de batente e oscilobatentes.

- As cremonas são compatíveis com o sistema de fixação FAST.
- Pás de transmissão e pinhão fabricados em aço que proporciona uma elevada resistência e durabilidade aos ciclos.
- Mecanismos internos ajustados para assegurar o bom funcionamento e eliminar folgas.

CREMONA SIRIUS
Com cobertura de transmissão




A1154	**

20



CREMONA SIRIUS
Sem cobertura de transmissão




A1157	**

20



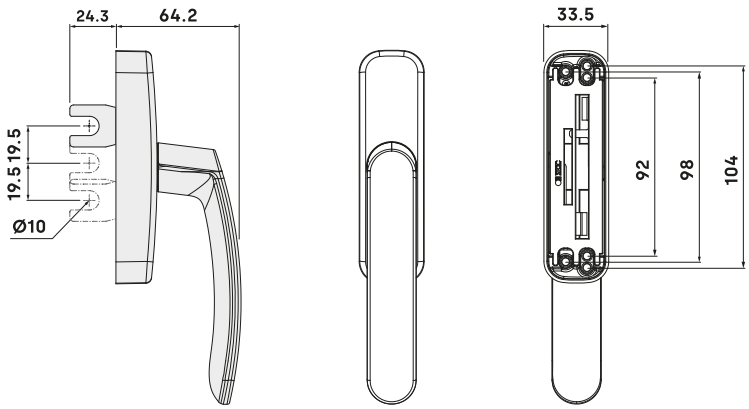

FUNDA
DE TRANSMISIÓN

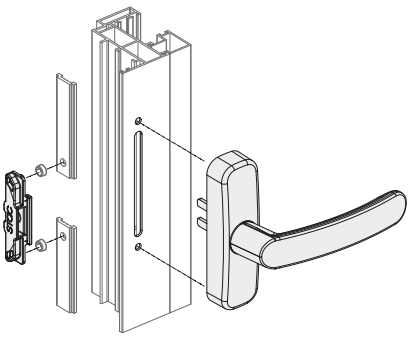

FIJACIÓN
CON CONTRAPLACA

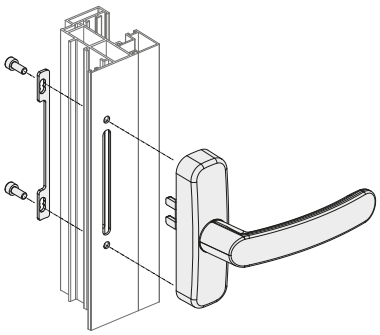

MECANIZADO DEL PERFIL

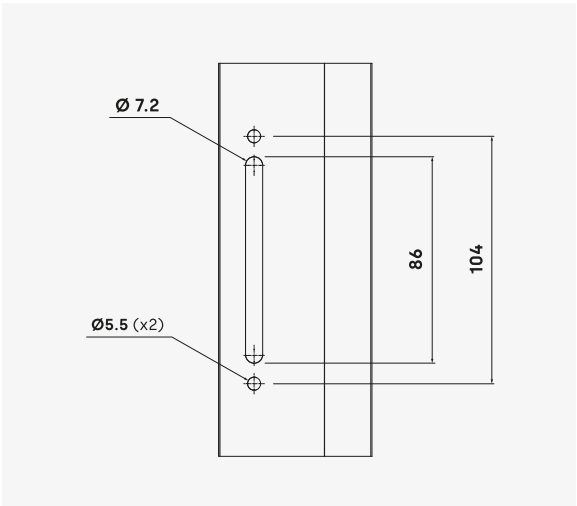

CREMONA SIRIUS SLIM
Com cobertura de transmissão

A1154S **

5



AL ZM
IN PA

Puxador com manete reduzido para janelas com abertura de batente ou oscilobatente.

- Solução ideal para instalações em janelas, portas-janela ou janelas de correr onde a persiana não habilita o espaço necessário para a montagem de um puxador tradicional.
- A cremona é compatível com o sistema de fixação FAST.
- Pás de transmissão e pinhão fabricados em aço que proporciona uma elevada resistência e durabilidade aos ciclos.
- Mecanismos internos ajustados para assegurar o bom funcionamento e eliminar folgas.

POSICIONES DE LAS PALAS DE TRANSMISIÓN

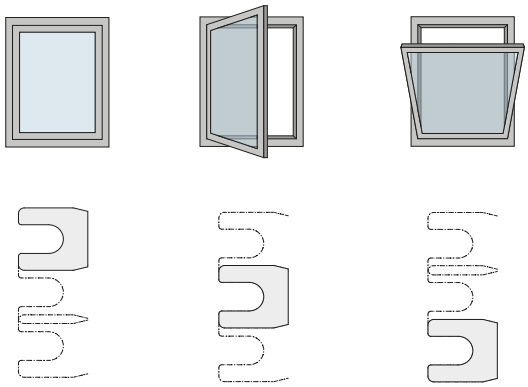

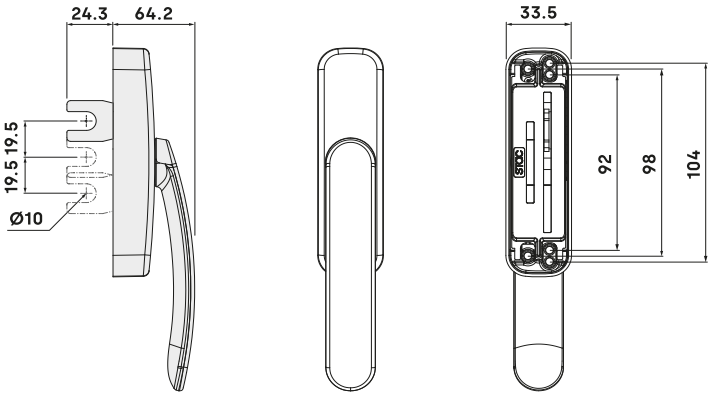

MECANIZADO DEL PERFIL

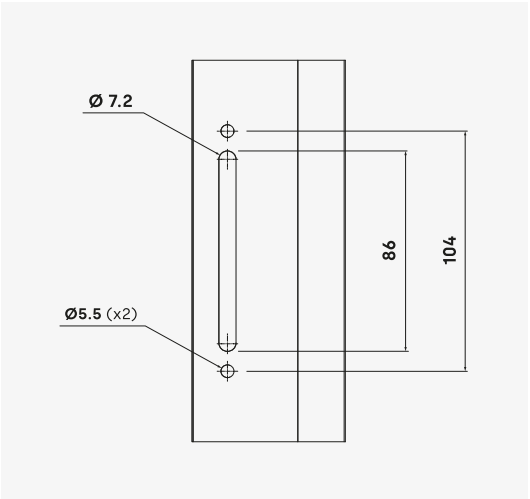

FUNDA DE TRANSMISIÓN

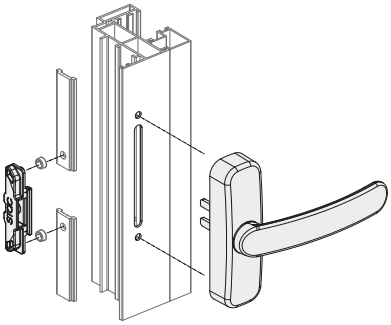

FIJACIÓN CON CONTRAPLACA

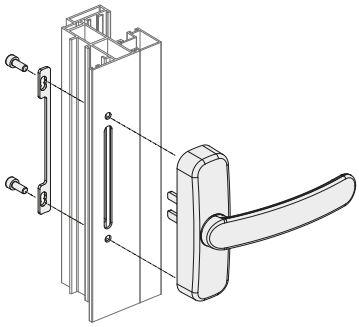

Cremonas com fechadura de segurança com chave para janelas com abertura de batente ou oscilobatente.

• O bloqueio da manete da cremona é feito com uma chave.
• Nas janelas com manobra lógica, a cremona permite obter duas posições de fecho:
– Ao rodar a chave para 90º, a cremona permite a posição de inclinação mas não a abertura da janela.
– Ao rodar a chave 180º a cremona bloqueia impedindo qualquer manobra da janela.

CREMONA SIRIUS BLOCK
Com cobertura de transmissão

A1160	**

20

AL ZM IN PA



CREMONA SIRIUS BLOCK
Sem cobertura de transmissão

A1163	**

20

AL ZM IN PA



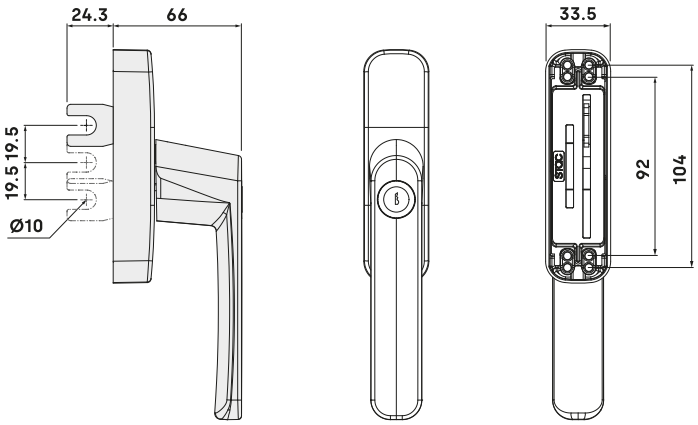

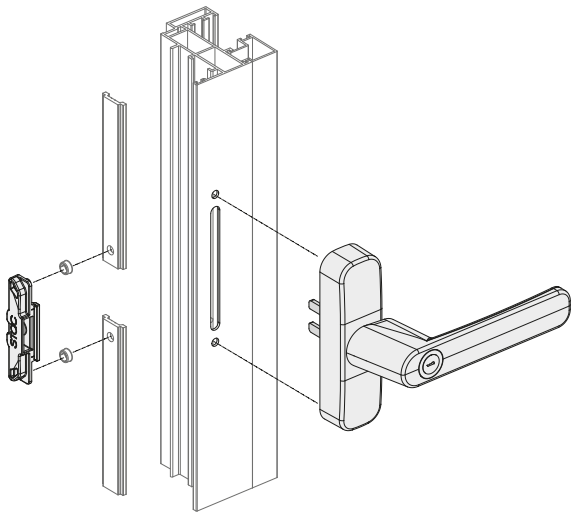

MECANIZADO DEL PERFIL

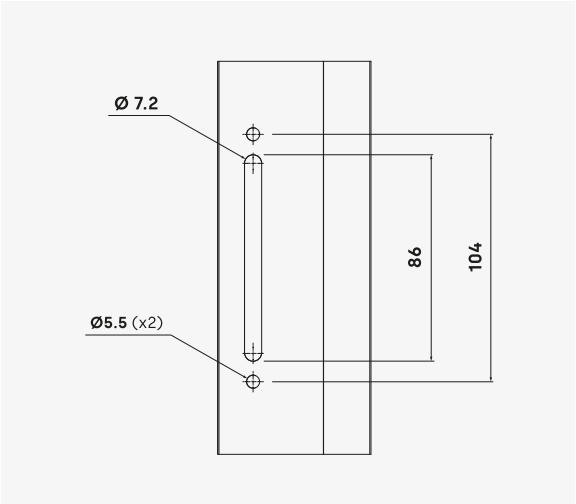



CREMONA **SIRIUS**

puxador extraível

Fixação direta

Indicação sonora

Carta de cores RAL

Robustez contrastada

Base SIRIUS para puxador amovível

Atualmente, a segurança tornou-se um requisito indispensável no momento de selecionar ferragens ou acessórios.

Num mercado que evoluiu para sistemas que incorporam mecanismos que permitem limitar o acionamento da janela através de puxadores amovíveis, conseguimos posicionar o nosso cremone SIRIUS como uma referência dentro das opções de cremone com puxador amovível, destacando-se pelo seu padrão de qualidade e inovação.

» Instalação do manípulo direto e ranhurado

A instalação do manípulo é efetuada de forma segura sobre o escudo. O escudo está equipado com um suporte de zamak em forma de cogumelo que permite o realizar a fixação de modo direto e ranhurado*. Conseguimos fazer evoluir a cavidade do suporte utilizado para o arrasto, geralmente de forma quadrada, por uma ranhura dupla em forma de T.

A ranhura do suporte fica escondida no eixo de transmissão e, a uma altura de 4 milímetros em relação à base, sendo imperceptível quando vista de frente. (*)

» Sistema de retenção

Através do clipe de retenção em poliamida, evita-se que o puxador saia do canal do suporte de zamak. Desta forma, o puxador encontra-se instalado de modo funcional e operacional durante o tempo necessário. Para desbloquear, basta pressionar ligeiramente o clipe de retenção e libertar o puxador.

» Acionamento operacional

As peças de transmissão em forma de T duplo permitem restringir completamente o puxador na base, tornando possível puxar o próprio manípulo nas posições de batente e de oscilo-batente da janela.

» Máxima durabilidade dos ciclos

O suporte de dupla ranhura em forma de T foi desenhado para maximizar as faces de contacto entre as peças de transmissão do puxador e do escudo, ao mesmo tempo que afasta o ponto de contacto do eixo de rotação para diminuir o binário.

Base de cremona SIRIUS compatível com o puxador extraível SIRIUS.

- Mecanismo válido para sistemas de dobradiças batentes ou oscilobatentes.
- O grampeamento do puxador é realizado diretamente sobre o escudo.
- Ao pressionar ligeiramente o clipe de retenção, o utilizador pode desbloquear e soltar o puxador.
- A referência não inclui o puxador extraível SIRIUS (ref. 0507167).

BASE SIRIUS EXTRAÍVEL
Com cobertura de transmissão

A11541	**

5

ZM IN PA PM



BASE SIRIUS EXTRAÍVEL
Sem cobertura de transmissão

A11571	**

5

ZM IN PA



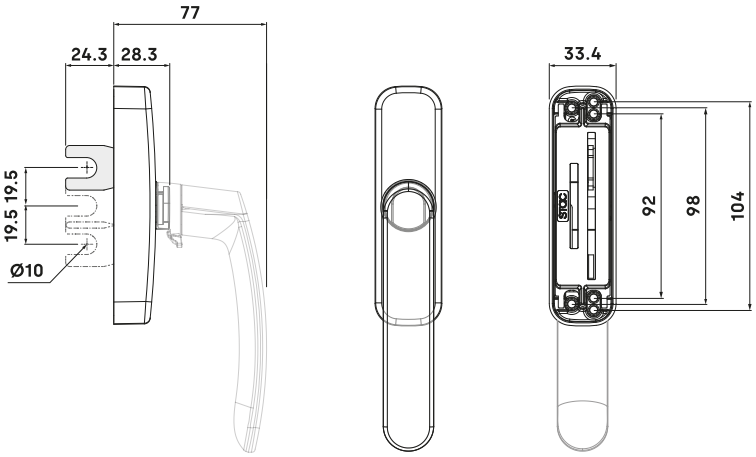

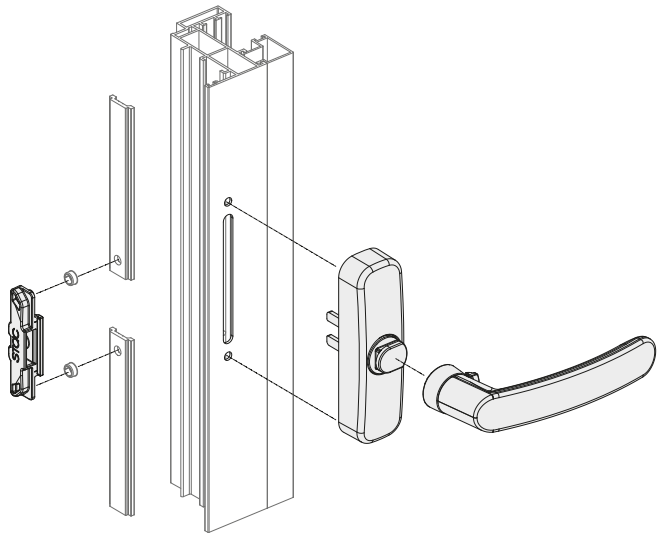

MECANIZADO DEL PERFIL

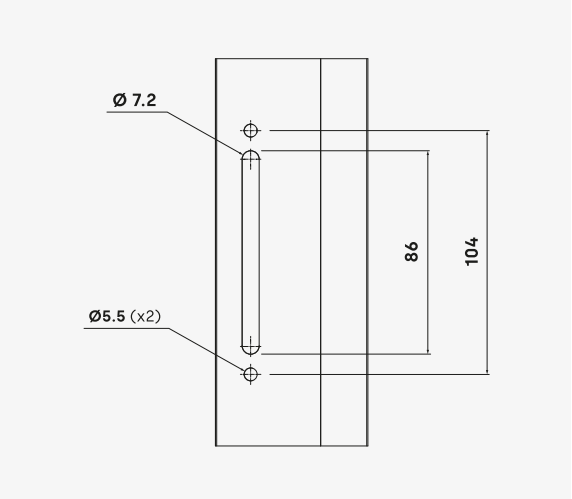

BASE SIRIUS EXTRAÍVEL
Abertura de batente

A07901 **

5



ZM IN

PA

Base de cremona SIRIUS compatível com o puxador extraível SIRIUS.

- Mecanismo válido para sistemas de dobradiças batentes.
- Disponível base de cremona para abertura batente unidirecional (ref. A07941).
- O grampeamento do puxador é realizado diretamente sobre o escudo.
- Ao pressionar ligeiramente o clipe de retenção, o utilizador pode desbloquear e soltar o puxador.
- A referência não inclui o puxador extraível SIRIUS (ref. 0507167).

CREMONA EXTRAÍVEL SIRIUS
Abertura de batente à francesa

A07941 **

5



ZM IN

PA

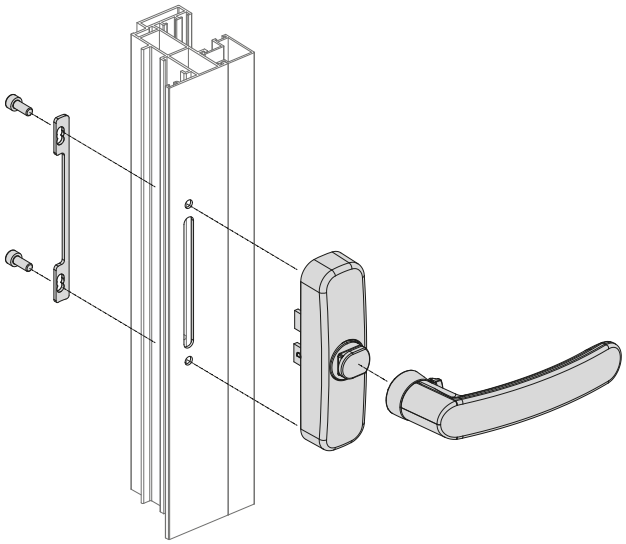

A07901 **

AP. PRACTICABLE

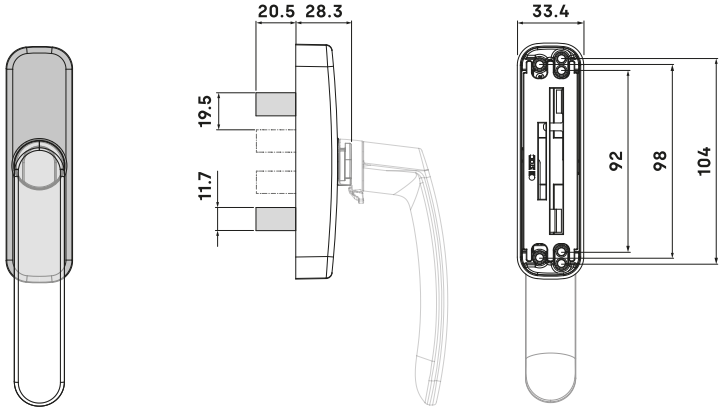

A07941 **

AP. PRACTICABLE A LA FRANCESA

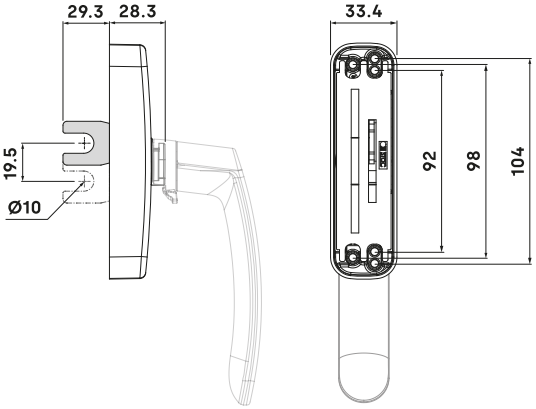

Cremonas para abertura de janelas de batente e oscilobatentes.

- A transmissão do movimento pode ser transmitido por meio de uma cobertura de transmissão ou por rebites integrados na própria haste.
- As cremonas poden ser instaladas em janelas de batente, limitando o giro a 90º.
- Disponível cremona com escudo retangular (ref. 1124).

CREMONA LYRA
Com cobertura de transmissão





AL ZM
IN PA

1104 **

25



CREMONA LYRA
Sem cobertura de transmissão





AL ZM
IN PA

1135 **

25



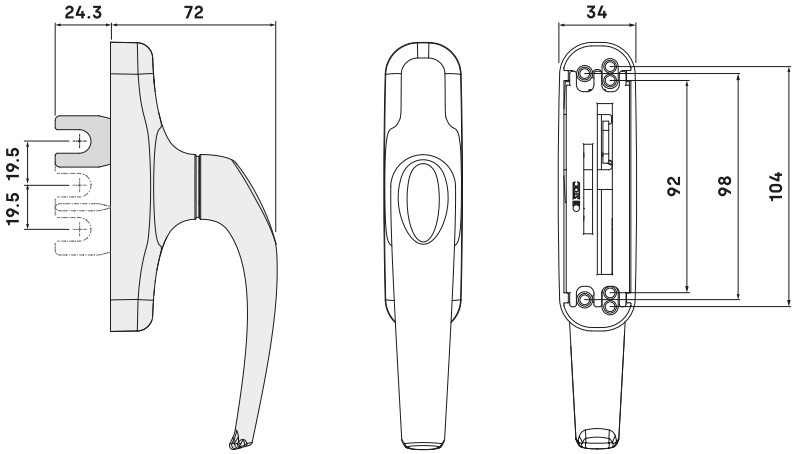

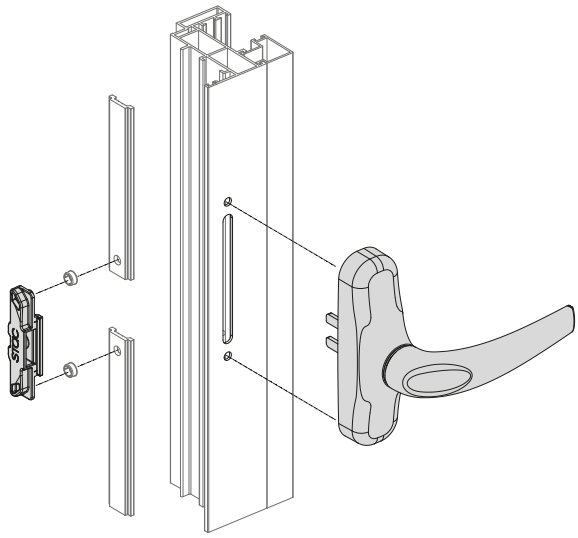

MECANIZADO DEL PERFIL

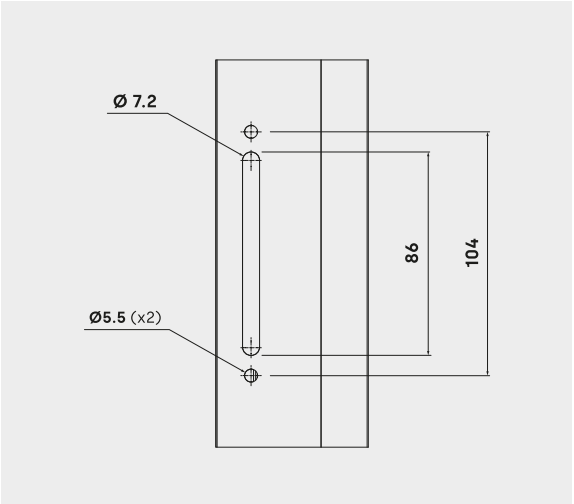

CREMONA RETANGULAR LYRA
Com cobertura de transmissão

1124 | **

25



AL ZM
IN PA

Cremonas para abertura de janelas de batente e oscilobatentes.

- A transmissão do movimento pode ser transmitido por meio de uma cobertura de transmissão ou por rebites integrados na própria haste.
- As cremonas poden ser instaladas em janelas de batente, limitando o giro a 90º.
- Disponível cremona com escudo redondo (ref. 1104).

CREMONA RETANGULAR LYRA
Sem cobertura de transmissão

1135C | **

25



AL ZM
IN PA

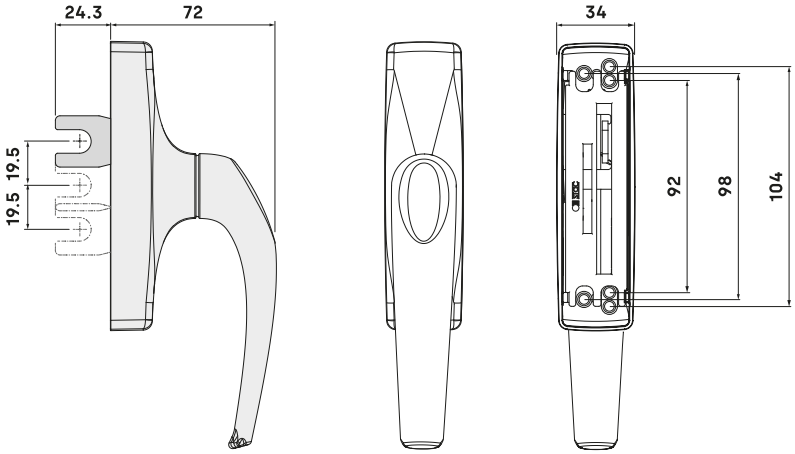

MECANIZADO DEL PERFIL

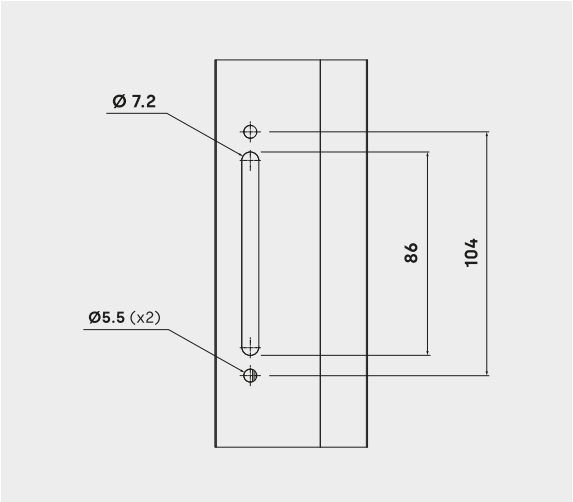

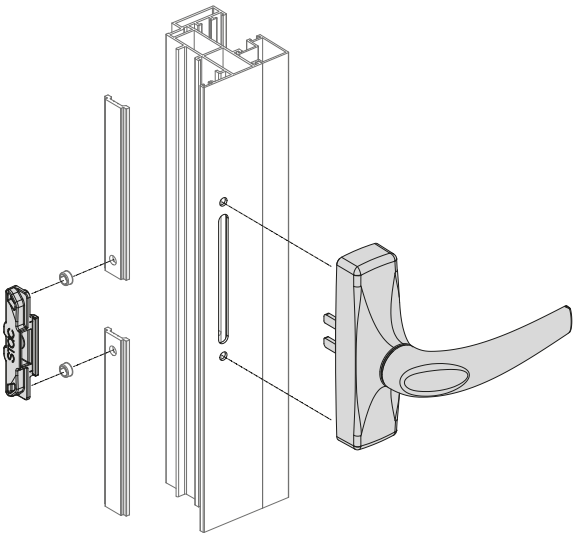

Cremonas com fechadura de segurança com chave para janelas com abertura de batente ou oscilobatente.

• O bloqueio da manete da cremona é feito com uma chave.
• As cremonas poden ser instaladas em janelas de batente, limitando o giro a 90º.
• Nas janelas com manobra lógica, a cremona permite obter duas posições de fecho:
– Ao rodar a chave para 90º, a cremona permite a posição de inclinação mas não a abertura da janela.
– Ao rodar a chave 180º a cremona bloqueia impedindo qualquer manobra da janela.

CREMONA LYRA BLOCK
Com cobertura de transmissão



1129	**

20



CREMONA LYRA BLOCK
Semm cobertura de transmissão



1145	**

20



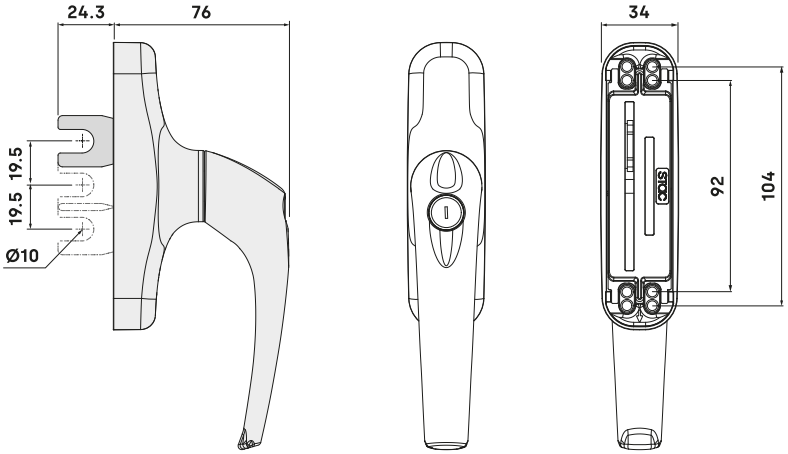

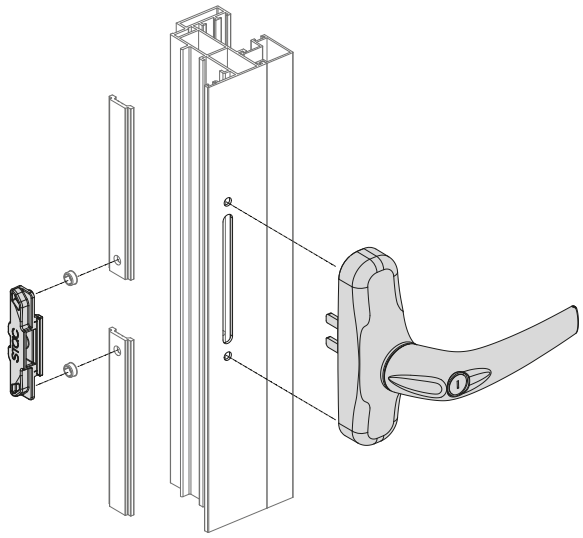

MECANIZADO DEL PERFIL

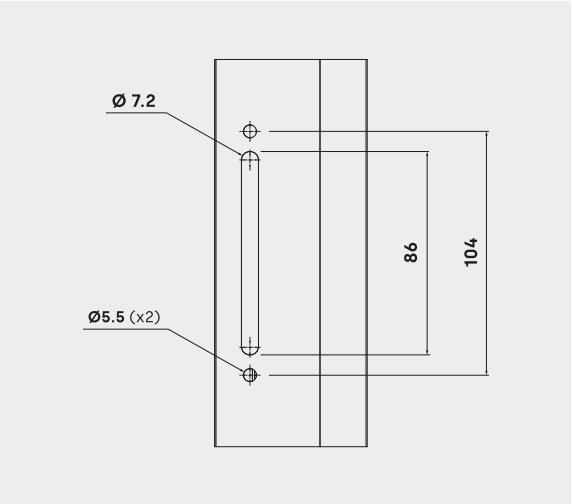

CREMONA EXTRAÍVEL LYRA
Com cobertura de transmissão

11041 **

5



AL ZM IN PA

Base de cremona LYRA compatível com o puxador extraível LEO.

- Mecanismo válido para janelas com abertura de batente ou oscilobatente.
- Recomendada para locais onde a abertura a exteriores deva ser controlada: instalações de saúde, centros de ensino, centros comerciais...
- Ao extrair-se a manete, o movimento da cremona fica inutilizado impelindo que a janela possa abrir-se.
- A cremona pode ser instalada em janelas de batente, limitando o giro a 90º.
- Disponível base com escudo retangular (ref. 11041C).

CREMONA EXTRAÍVEL LYRA
Sem cobertura de transmissão

11351 **

5



AL ZM IN PA

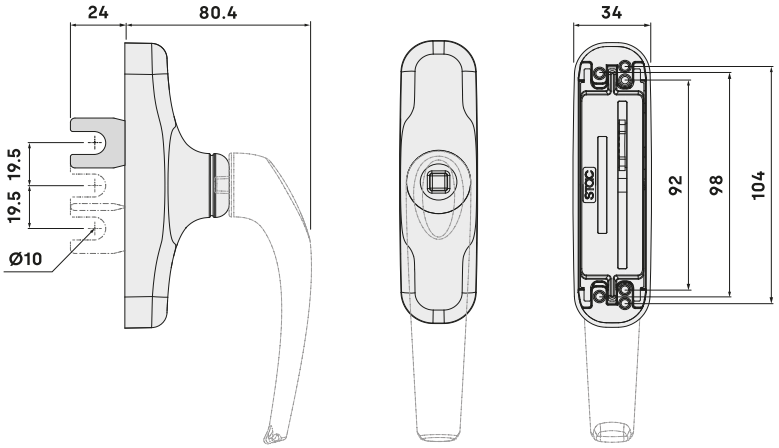

PUXADOR EXTRAÍVEL LEO

0507078 **

5



AL

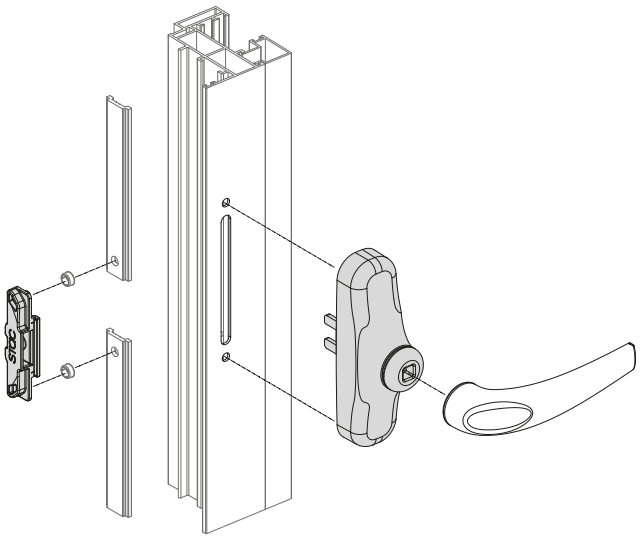

Base de cremona LYRA compatível com o puxador extraível LEO.

- Mecanismo válido para janelas com abertura de batente ou oscilobatente.
- Recomendada para locais onde a abertura a exteriores deva ser controlada: instalações de saúde, centros de ensino, centros comerciais...
- Ao extrair-se a manete, o movimento da cremona fica inutilizado impelindo que a janela possa abrir-se.
- A cremona pode ser instalada em janelas de batente, limitando o giro a 90º.
- Disponível base com escudo redondo (ref. 11041).

CREMONA RETANGULAR EXTRAÍVEL LYRA

Com cobertura de transmissão

11041C	**

5

AL ZM IN PA



CREMONA RETANGULAR EXTRAÍVEL LYRA

Sem cobertura de transmissão

11351C	**

5

AL ZM IN PA



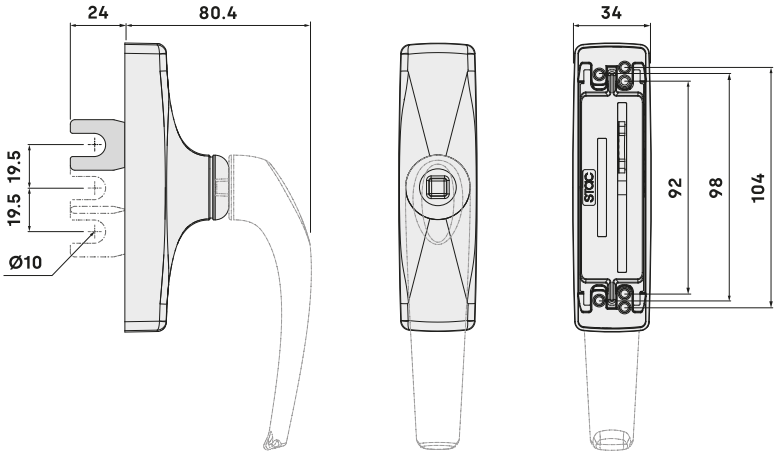

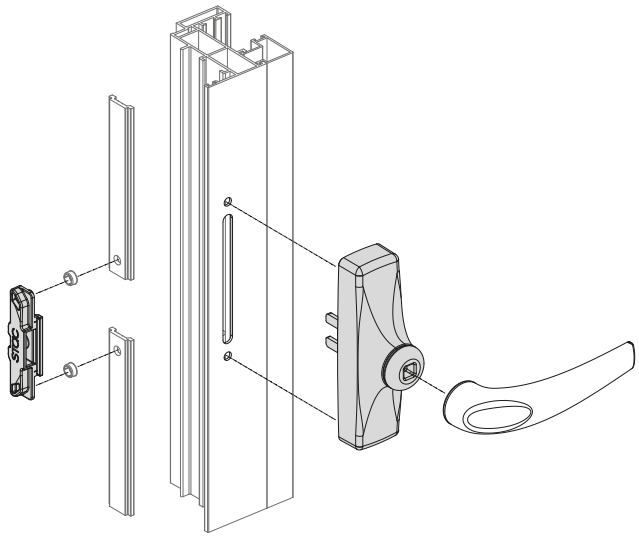

MECANIZADO DEL PERFIL

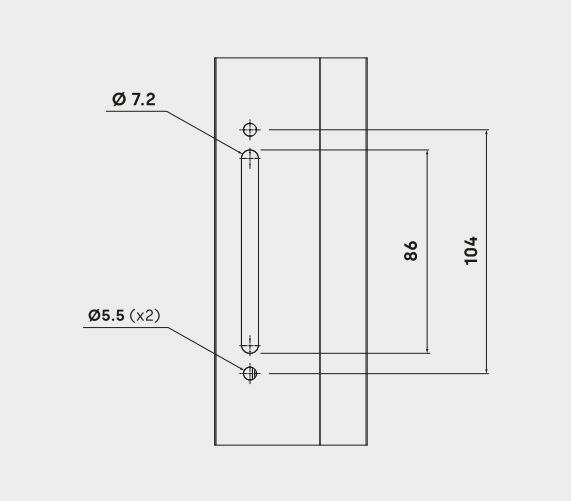

CREMONA LEO
Abertura de batente

0710 **

25



AL ZM
IN PA

Cremonas para abertura de janelas de batente.

- Fornecem-se montadas para abertura a direitas podendo passa-las facilmente para esquerdas trocando de posição as pás de transmissão
- As cremonas são compatíveis com o sistema de fixação FAST.
- Disponível cremona com escudo retangular (ref. 0720).

CREMONA RETANGULAR LEO
Abertura de batente

0720 **

25



AL ZM
IN PA

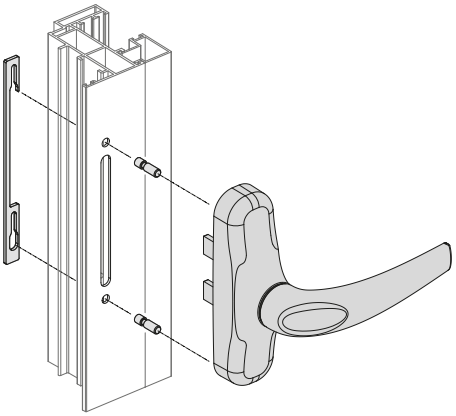

FIJACIÓN FAST

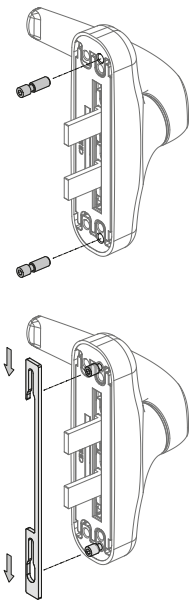

7010 **

ESCUDO REDONDO

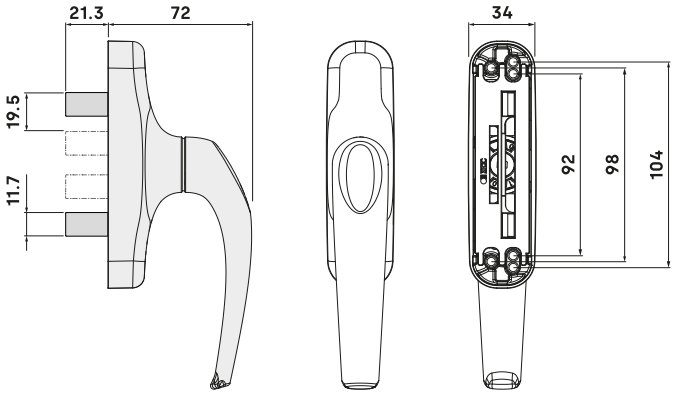

7020 **

ESCUDO RECTANGULAR

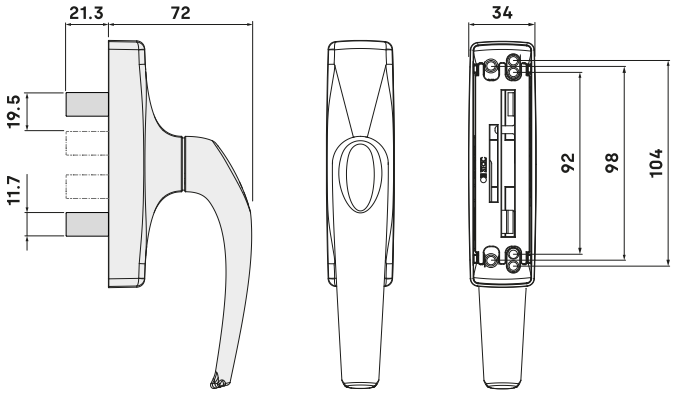

Cremonas para abertura de janelas de batente.

• Inclui uma pá de transmissão de 24 milímetros (ref. P0760 para pá de 29 milímetros).
• Fornecem-se montadas para abertura a direitas podendo passa-las facilmente para esquerdas trocando de posição as pás de transmissão.
• As cremonas são compatíveis com o sistema de fixação FAST.

CREMONA LEO (PALA CURTA 24)

Abertura de batente á francesa

0760 | **

25

AL ZM IN PA



CREMONA LEO (PALA LONGA 29)

Abertura de batente á francesa

P0760 | **

25

AL ZM IN PA



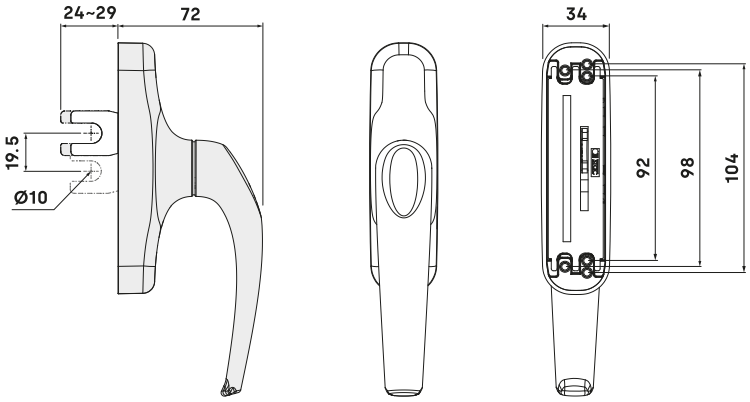

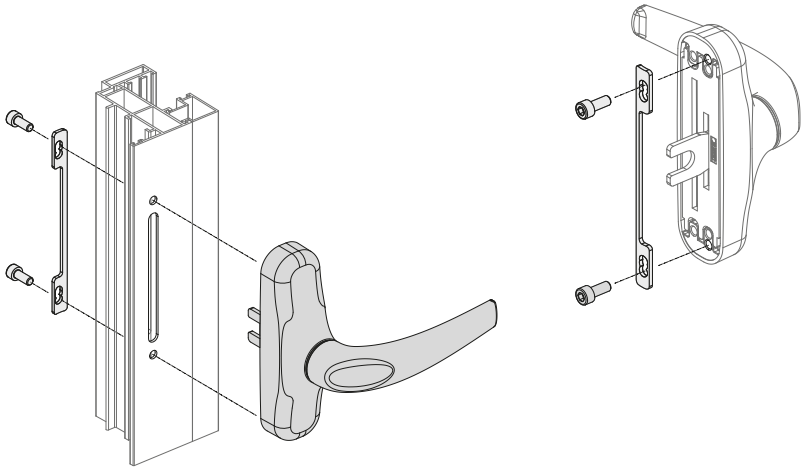

MECANIZADO DEL PERFIL

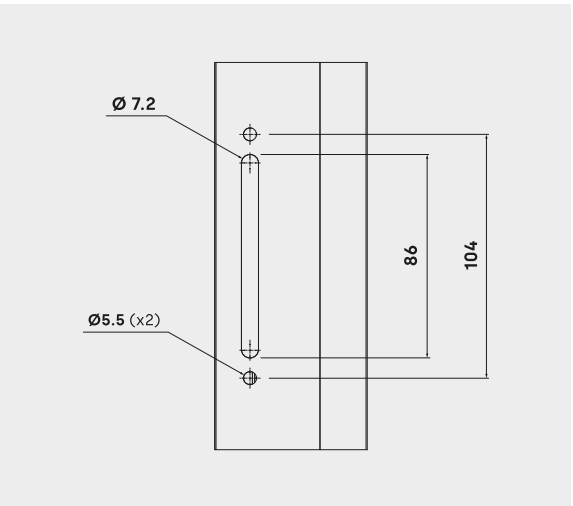

CREMONA LEO BLOCK
Abertura de batente

0730 | **

20



AL ZM
IN PA

Cremona com fechadura de segurança com chave para janelas com abertura de batente.

- O bloqueio da manete da cremona é feito com uma chave.
- Fornece-se montada para abertura a direitas podendo passa-la facilmente a esquerdas trocando a posição das pás de transmissão.
- A cremona é compatível com o sistema de fixação FAST.

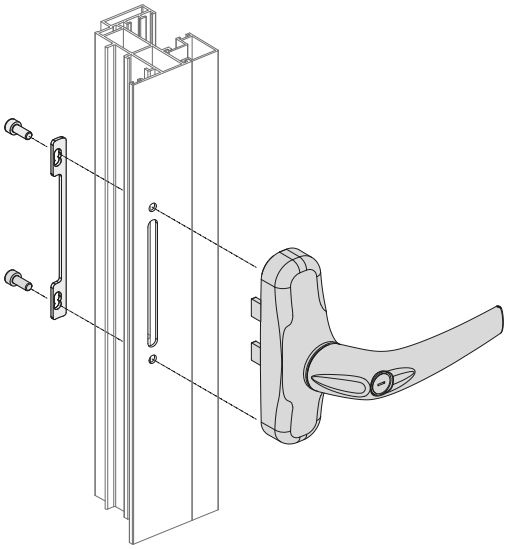

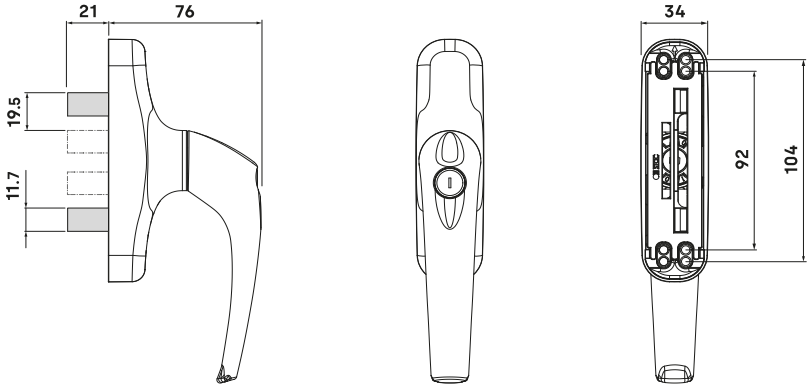

MECANIZADO DEL PERFIL

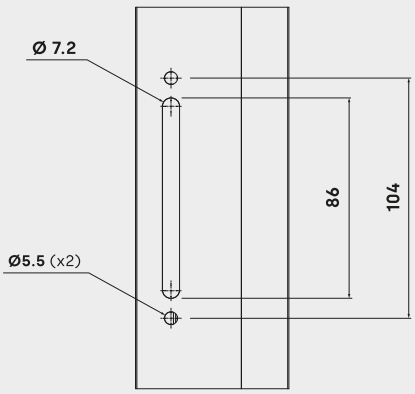

POSICIONES EN MANIOBRA LÓGICA

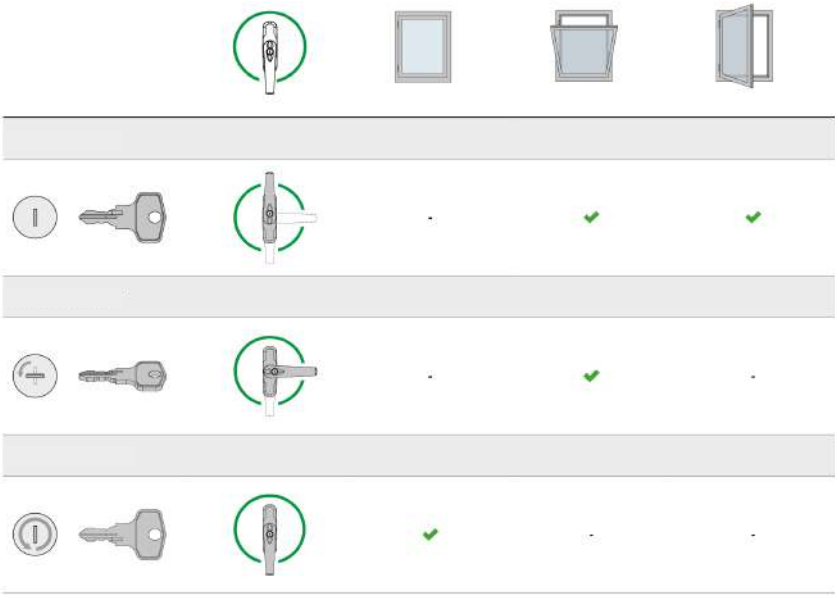

Base de cremona LEO compatível com o puxador extraível LEO.

- Mecanismo válido para janelas com abertura de batente.
- Recomendada para locais onde a abertura a exteriores deva ser controlada: instalações de saúde, centros de ensino, centros comerciais...
- Ao extrair-se a manete, o movimento da cremona fica inutilizado impelindo que a janela possa abrir-se.
- Disponível base com escudo retangular (ref. 0721).
- A referência não inclui o puxador extraível LEO (ref. 0507078).

CREMONA EXTRAÍVEL LEO

Abertura de batente

0711	**

5

AL ZM IN PA



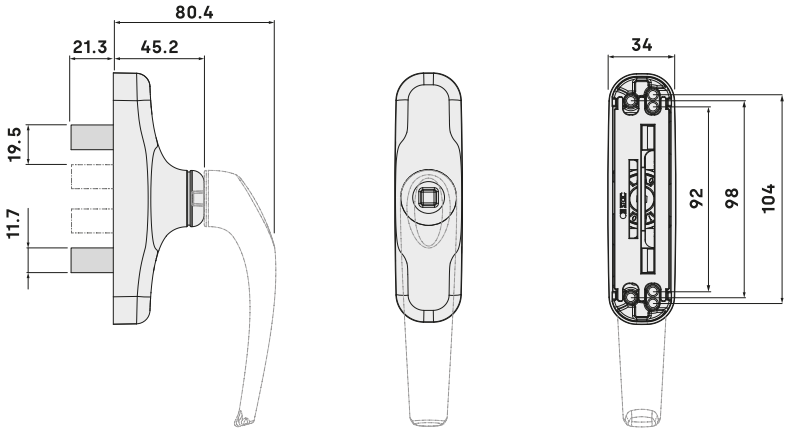

CREMONA RETANGULAR EXTRAÍVEL LEO

Abertura de batente

0721	**

5

AL ZM IN PA



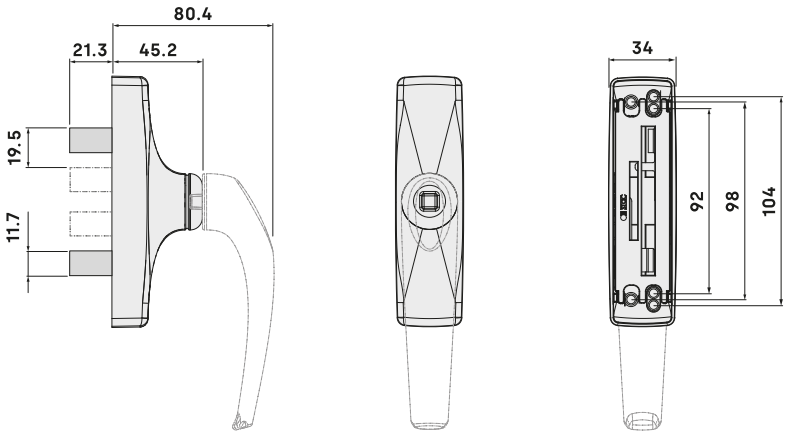

PUXADOR EXTRAÍVEL LEO

0507078	**

5

AL



MECANIZADO DEL PERFIL

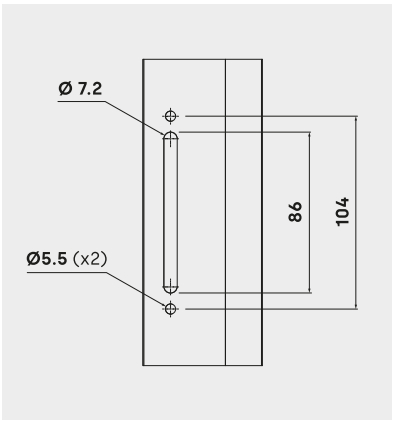

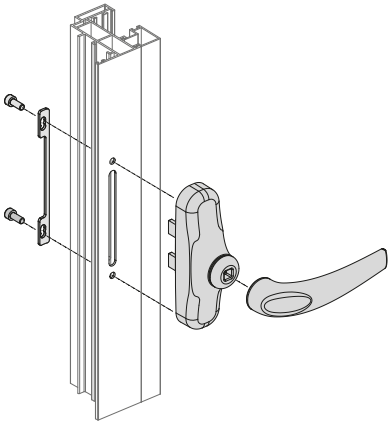

CREMONA HYDRA
Pá curta (36.8 milímetros)

A0740 **

15



AL ZM
IN PA

CREMONA HYDRA
Pá longa (47.7 milímetros)

A0750 **

15



AL ZM
IN PA

CREMONA HYDRA
Pá extra longa (49.8 milímetros)

A0750L **

15



AL ZM
IN PA

Cremone reversível para sistemas de dobradiças com abertura exterior.

- A cremona é fornecida com uma pá de transmissão curta de 36.8 mm.
- Disponível com pá longa de 47.7 mm (ref. A0750) e pá extra longa de 49.8 mm (ref. A0750L).
- Sistema de bloqueio composto pelo próprio cremone, um parafuso e uma peça que serve de suporte e transmissão (não incluída na referência).
- A base é fixada ao perfil por meio de parafusos auto-perfurantes ou de rosca métrica.
- Uma tampa permite ocultar os parafusos de fixação.

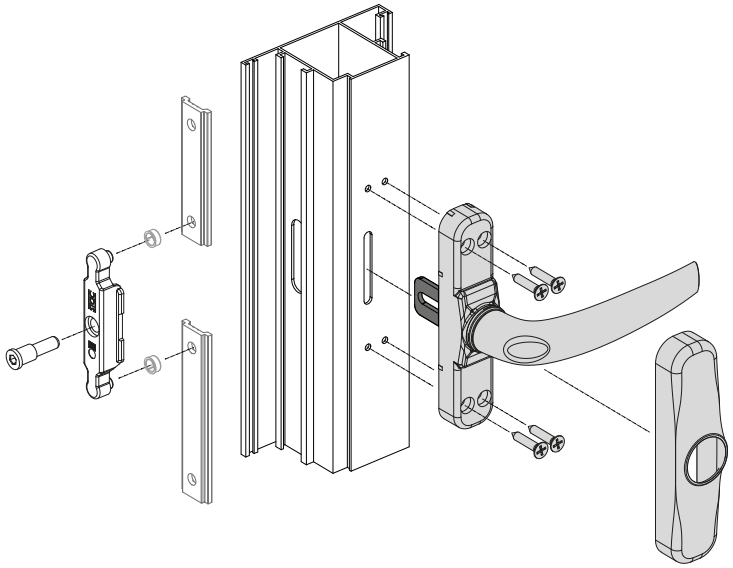

A0740 **
PALA CORTA 36.8

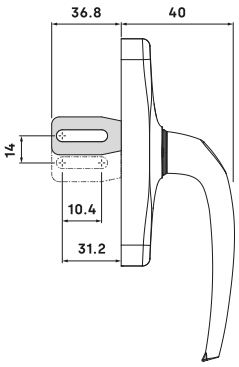

A0750 **
PALA LARGA 47.7

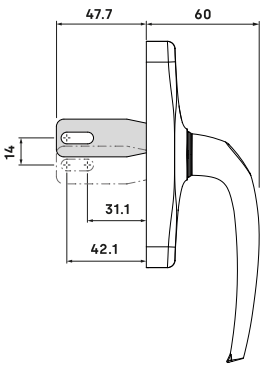

A0750L **
PALA EXTRA LARGA 49.8

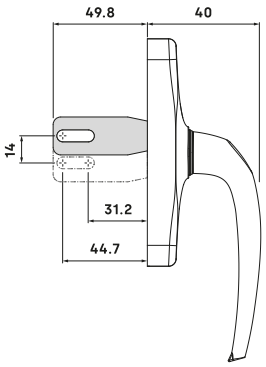

04 MANETES ELEVÁVEIS

108 **Manete DELTA**

112 **Manete MINIMALISTA**

114 **Manete ATRIA**

116 **Unheiro DELTA**

116 **Unheiro ATRIA**

117 **Acessórios para manetes**

lift & slide

DELTA

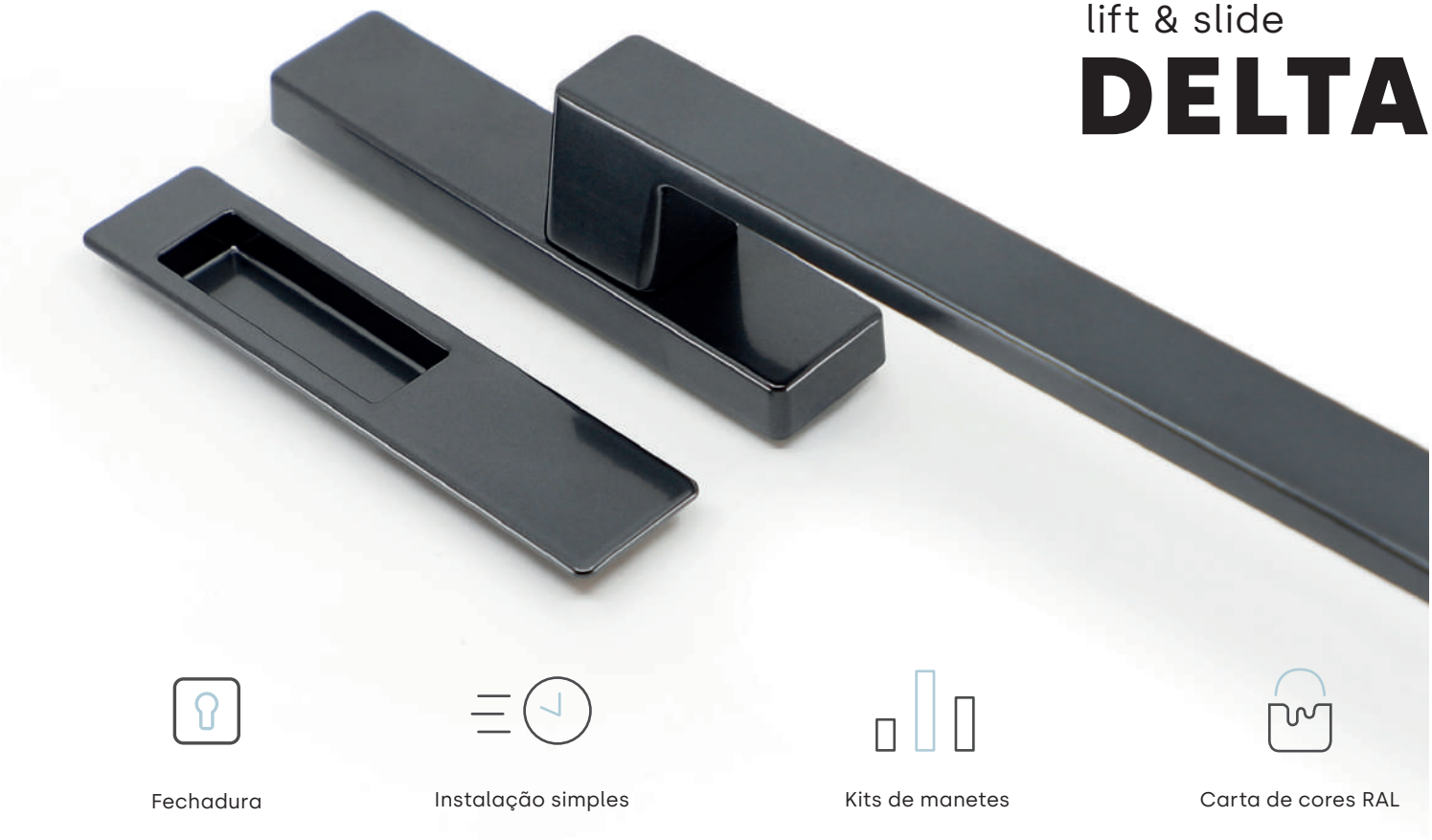

Fechadura

Instalação simples

Kits de manetes

Carta de cores RAL

Linha DELTA para corrediça elevável

O design destaca-se principalmente pelas suas linhas minimalistas, úteis e funcionais, dando prioridade à utilidade do produto, pelo qual centrámo-nos no desenvolvimento de um mecanismo o mais integrado possível nos fechamentos de alumínio atuais, a obviar as características que nos afastarem deste objetivo.

As linhas simples são as que resistem ao passar do tempo. O design do puxador concentra as linhas de estilo e carácter do sistema, permitindo-nos uma grande liberdade criativa.

» Manetes e unheiro

As manetes de elevação permitem o acionamento (manobras de abertura e fecho) e a elevação de folhas de grandes pesos e dimensões. Do mesmo modo, o unheiro facilita o movimento das folhas de forma intuitiva a partir do exterior da janela.

As manetes estão disponíveis com e sem acabamentos de fechadura, permitindo ao utilizador garantir os requisitos de segurança e resistência contra tentativas de roubo, arrombamento ou uso malicioso.

O unheiro, com uma profundidade de 9,5 milímetros, permite-lhe ser instalada na maioria das séries existentes no mercado.

» Personalização através da cor

Os projetos procuram a sua singularidade através de novas cores ou acabamentos.

A linha DELTA é personalizável e está disponível em verniz branco ou preto, assim como nas cores que compõem a carta de cores RAL, um sistema de combinação de tonalidades que define as cores para tintas, plásticos e revestimentos.

As manetes são amovíveis, o que permite servi-los em bruto para que possam ser facilmente lacados e montados por qualquer cliente.

» Resistência à corrosão

As peças foram tratadas para garantir a resistência à corrosão, ultrapassando 240 horas numa câmara de nevoeiro salino, em conformidade com a norma UNE-EN 1670.

De acordo com os parâmetros descritos na norma, foi obtida uma classificação de grau 4, o qual permite a possibilidade de utilização dos manípulos em ambientes com condições climáticas severas.

Puxador sem acabamento bocachave que permite o acionamento e elevação das folhas em janelas corrediças.

• Disponível conjunto de manete dupla (ref. 7020) ou com unheiro ATRIA 9.5 (ref. 7022).
• A manete é desmontável, sendo permitido fornecer o puxador em cor cru, para qualquer cliente puder lacar e montar facilmente.

MANETE DELTA
Sem acabamento bocachave

7018	**

1

AL ZM AC IN



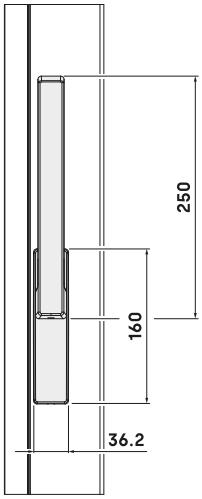

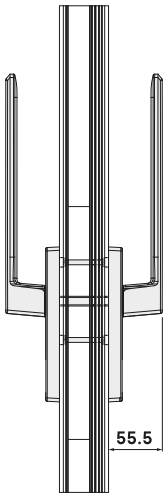

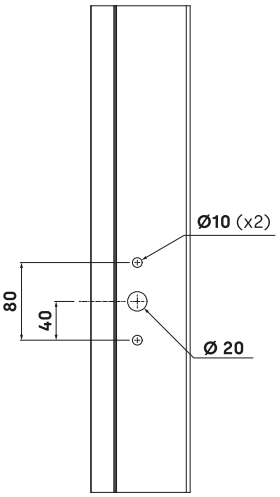

MANETE DELTA (DUPLO)
Sem acabamento bocachave

7020	**

1

AL ZM AC IN



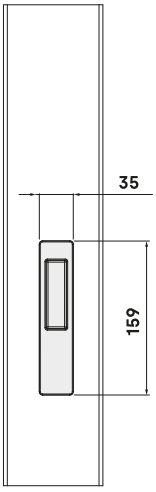

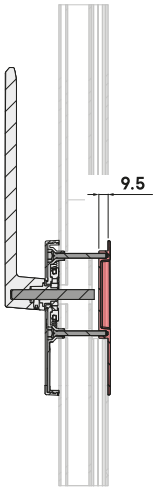

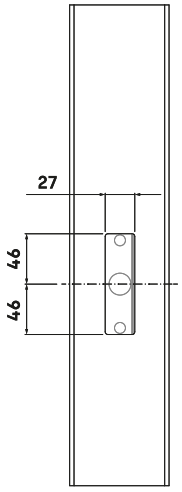

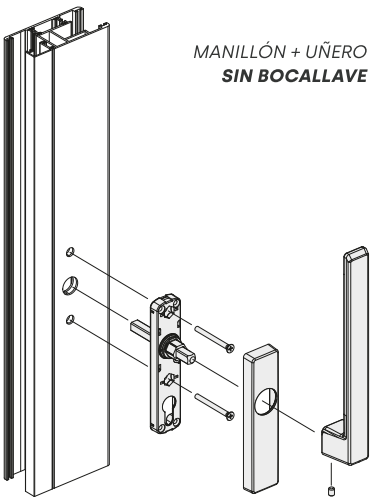

MANETE DELTA
Com acabamento bocachave

7019 | **

1



AL ZM
AC IN

Puxador com acabamento bocachave, para garantir os requerimentos de segurança, que permite o acionamento e elevação das folhas em janelas corrediças.

• Disponível conjuntos de manete dupla (ref. 7021) ou com unheiro ATRIA 9.5 (ref. 7023).
• A manete é desmontável, sendo permitido fornecer o puxador em cor cru, para qualquer cliente puder lacar e montar facilmente.

A manete é válida para cilindro europeu com came de 15 mm (não incluído).

MANETE DELTA (DUPLO)
Com acabamento bocachave

7021 | **

1



AL ZM
AC IN

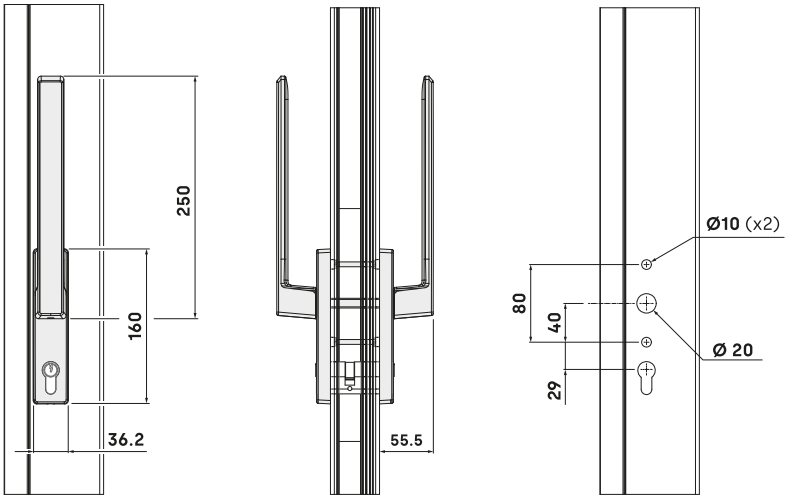

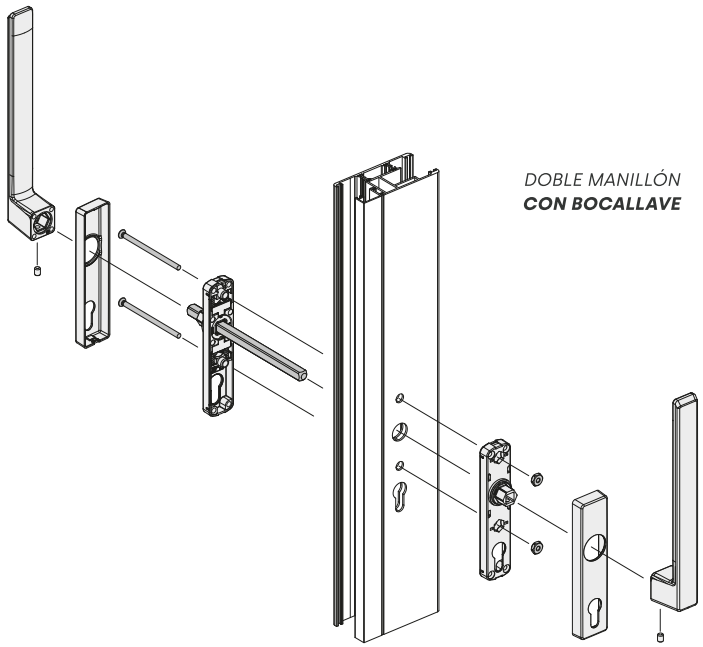

DOBLE MANILLÓN
CON BOCALLAVE

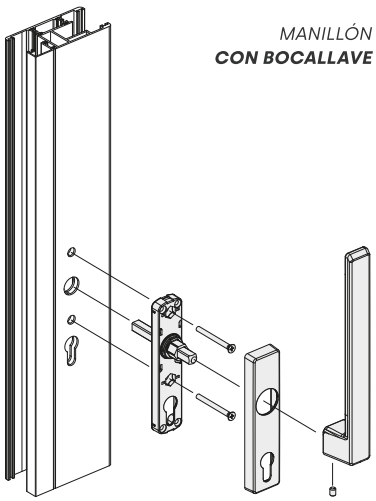

MANILLÓN
CON BOCALLAVE

Kit composto de manete sem acabamento bocachave e unheiro que permitem o acionamento, elevação e movimento do exterior das folhas em janelas corrediças.

• A manete é desmontável, sendo permitido fornecer os puxadores em cor cru, para qualquer cliente puder lacar e montar facilmente.
• O unheiro com profundidade de pegada de 9.5 mm permite um movimento fácil e intuitivo da folha a partir do exterior da corrediça.

Sem acabamento bocachave (ref. 7022)

• A referência é fornecida com manete sem acabamento bocachave e unheiro DELTA com profundidade de pegada de 9.5 mm (ref. 2320).

Com acabamento bocachave (ref. 7023)

• A referência é fornecida com manete com acabamento bocachave e unheiro DELTA com profundidade de pegada de 9.5 mm (ref. 2320).

MANETE DELTA E UNHEIRO 9.5
Sem acabamento bocachave

7022	**

1

AL ZM
AC IN



MANETE DELTA E UNHEIRO 9.5
Com acabamento bocachave

7023	**

1

AL ZM
AC IN



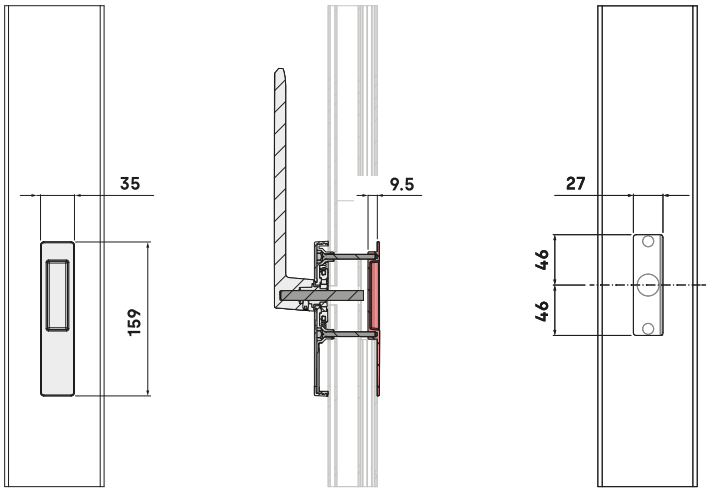

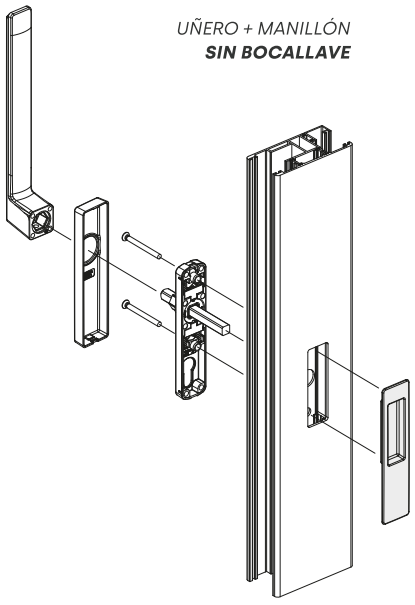

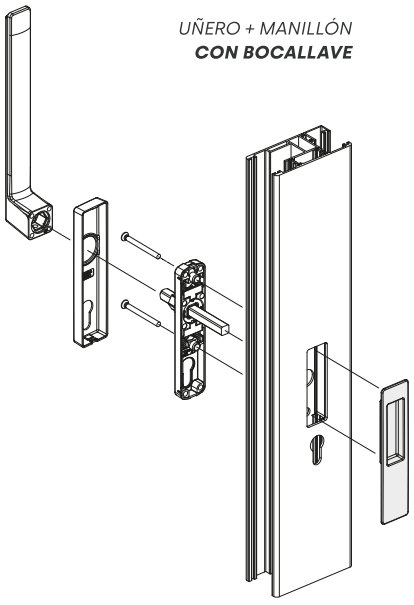

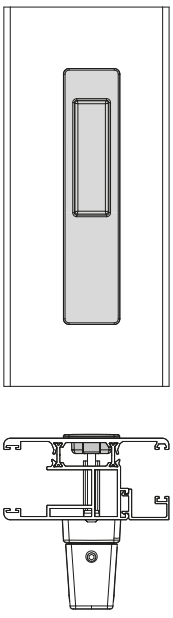



manete minimalista

com mecanismo oculto

clic !

Fixação direta

Sem escudo visto

Instalação rápida

Carta de cores RAL

Manete MINIMALISTA

A tendência para o minimalismo no mundo da arquitetura tem-se espalhado internacionalmente nos últimos anos. Em sintonia com esta tendência, propomos soluções inovadoras para gerar experiências únicas.

Apresentamos a primeira e totalmente inovadora, manete de linhas minimalista sem escudo, do sector da arquitetura.

» Manete sem escudo

A manete destaca-se pela sua simplicidade e limpeza, onde linhas, formas e materiais estão integrados sob o mesmo prisma. Apesar da sua simplicidade aparente, o design não é casual e tudo foi pensado com uma precisão exaustiva.

Desenvolvido para sistemas de abertura por elevação, não apresenta escudo visível, ocultando completamente o mecanismo de transmissão no interior da caixa.

Deste modo, tanto o sistema de fixação como o mecanismo de indexação, que permite marcar as posições de abertura e fecho a cada 180° de rotação, ficam ocultos à vista.

» Altas prestações

Tanto a resistência como a durabilidade do mecanismo foram diretrizes importantes durante a fase de design, garantindo o mesmo desempenho oferecido por qualquer manilhão convencional.

A perceção da qualidade é total, destacando-se o acabamento refinado, o design cuidado e a suavidade de rotação e movimento.

A praticidade e a simplicidade de montagem permitem ao instalador reduzir significativamente os tempos de instalação e otimizar melhor o tempo investido.

Manete minimalista sem escudo que permite o acionamento e elevação das folhas em janelas corrediças.

- Sistema de transmissão e fixação ocultos no próprio corpo.
- Sistema de indexação que permite marcar as posições de abertura e fecho.
- É fornecido com caixa de transmissão de 10 x 10 x 180 milímetros.

Unheiro ATRIA (ref. 2324)

- A referência é fornecida com um unheiro ATRIA de 9.5 mm, peça anti-arrombamento para a frente da transmissão e parafusos de fixação, sendo apenas válida para instalação com manete minimalista.

MANETE MINIMALISTA

AL

2327	**

1



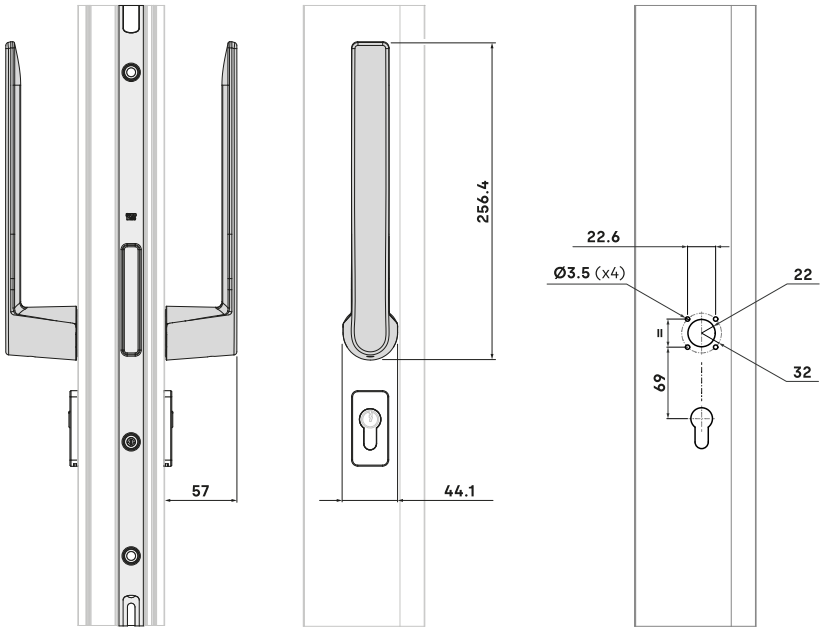

UNHEIRO ATRIA 9.5

Com parafusos sem cabeça

ZM

2324	**

10



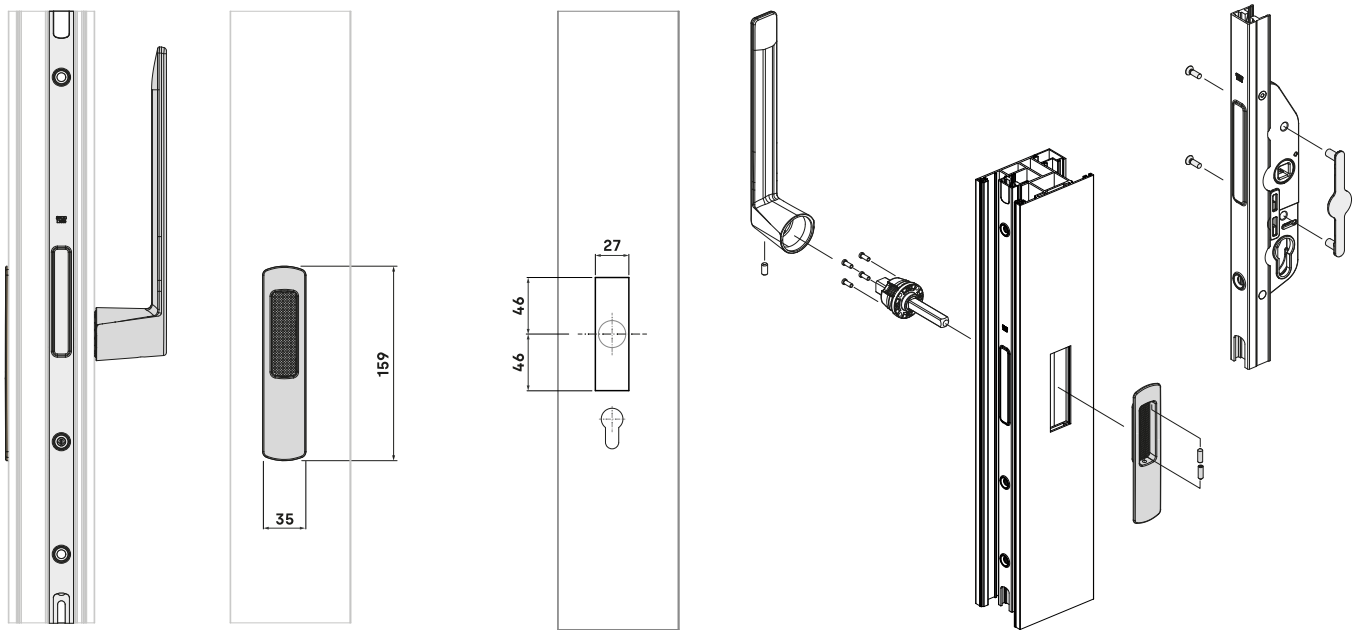

MANETE ATRIA
Sem acabamento bocachave

2312 **

1



82 81

AL ZM
AC IN

Manete sem acabamento bocachave que permite o acionamento e elevação das folhas em janelas corrediças.

• Disponível conjunto de manete dupla (ref. 2314), com unheiro ATRIA 9.5 (ref. 2316) ou unheiro ATRIA PLUS 18.5 (ref. 2326).
• A manete é desmontável, sendo permitido fornecer o puxador em cor cru, para qualquer cliente puder lacar e montar facilmente.
• Disponível com um acabamento anodizado: inoxidável ou natural.

MANETE ATRIA E UNHEIRO (9.5)
Sem acabamento bocachave

2316 **

1



82 81

AL ZM
AC IN

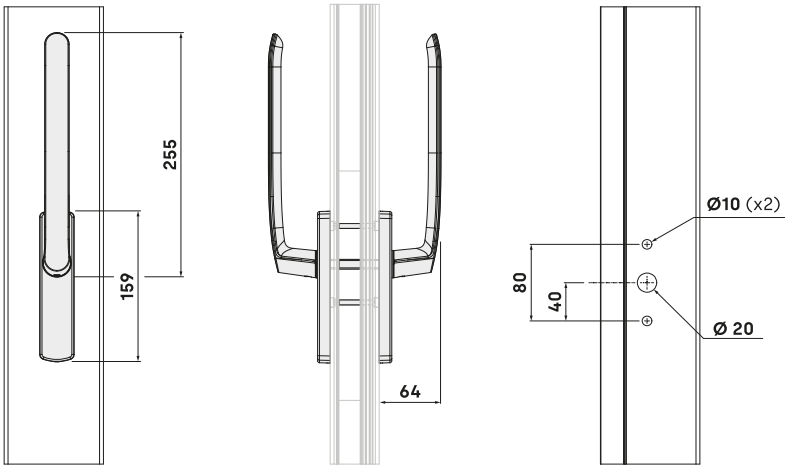

MANETE ATRIA E UNHEIRO (18.5)
Sem acabamento bocachave

2326 **

1



82 81

AL ZM
AC IN

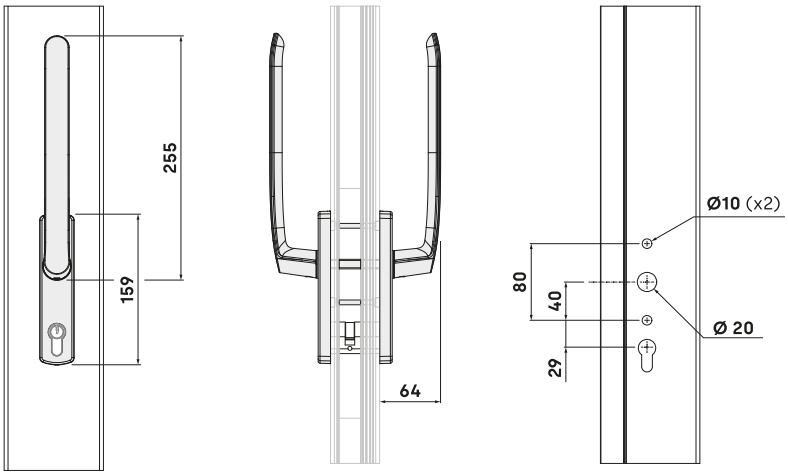

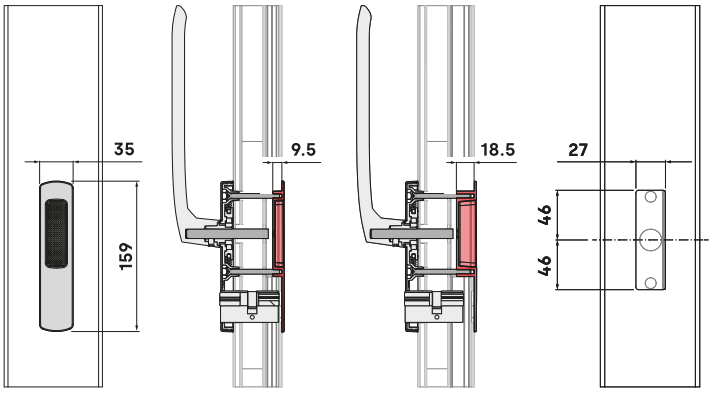

Manete com acabamento bocachave, para garantir os requerimentos de segurança, que permite o acionamento e elevação das folhas em janelas corrediças.

• Disponível conjunto de manete dupla (ref. 2313), com unheiro ATRIA 9.5 (ref. 2315) ou unheiro ATRIA PLUS 18.5 (ref. 2325).
• A manete é desmontável, sendo permitido fornecer o puxador em cor cru, para qualquer cliente puder lacar e montar facilmente.
• Disponível com um acabamento anodizado: inoxidável ou natural.

A manete é válida para cilindro europeu com came de 15 mm (não incluído).

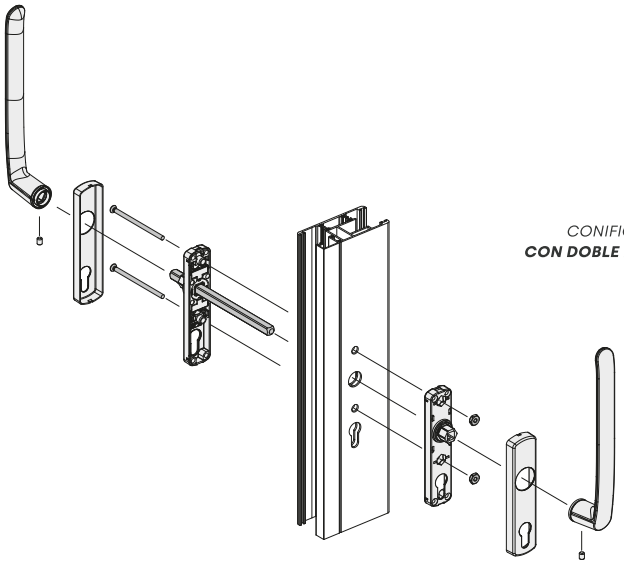

CONIFIGURACIÓN
CON DOBLE MANILLÓN

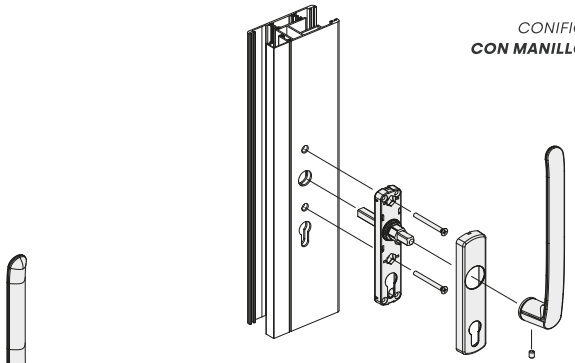

CONIFIGURACIÓN
CON MANILLÓN SIMPLE

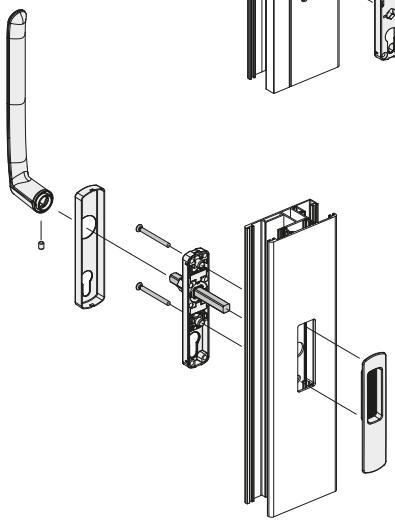

CONIFIGURACIÓN
CON UÑERO

MANETE ATRIA
Com acabamento bocachave

2311 **

1

81 82

AL ZM
AC IN



MANETE ATRIA E UNHEIRO (9.5)
Com acabamento bocachave

2315 **

1

81 82

AL ZM
AC IN



MANETE ATRIA E UNHEIRO (18.5)
Com acabamento bocachave

2325 **

1

81 82

AL ZM
AC IN



UNHEIRO ATRIA 9.5
Profundidade de pegada de 9.5 milímetros

2320 **

20

81 82

ZM



Os unheiros permiten que o movimento da folha seja fácil e intuitivo a partir do exterior da corrediça elevável.

• Estética adaptada à linha de manetes ATRIA e DELTA.

Unheiro ATRIA 9.5 (ref. 2320)

• O unheiro está disponível com uma profundidade de pegada de 9,5 milímetros.
• Disponível com um acabamento anodizado: inoxidável ou natural.

Unheiro ATRIA 18.5 (ref. 2322)

• O unheiro está disponível com uma profundidade de pegada de 18,5 milímetros.

Unheiro ATRIA 9.5 (ref. 2323)

• O unheiro está disponível com uma profundidade de pegada de 9,5 milímetros.

UNHEIRO ATRIA PLUS 18.5
Profundidade de pegada de 18.5 milímetros

2322 **

20

81 82

ZM



2320 ** ATRIA 9.5

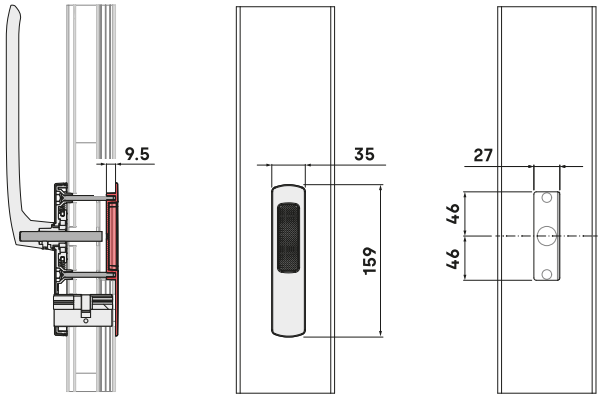

2322 ** ATRIA 18.5

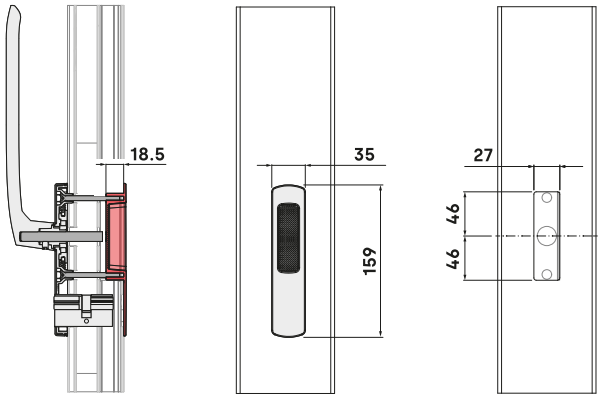

UNHEIRO DELTA
Profundidade de pegada de 9.5 milímetros

2323 **

20

81 82

ZM



2323 ** DELTA 9.5

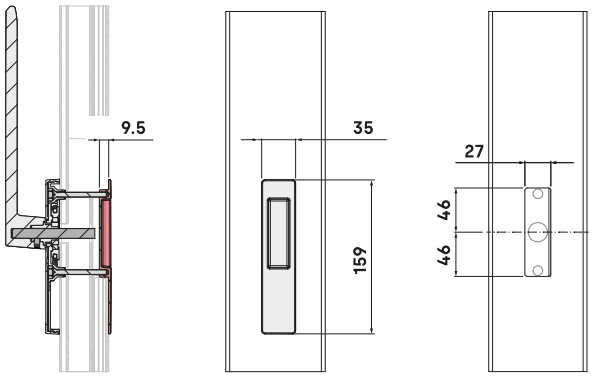

Kit de fixação com inserções roscadas especialmente desenvolvido para configurações com cruzamento de folhas eleváveis.

- Kit especialmente desenvolvido para configurações com cruzamento de folhas.
- Válido para espessuras de folha inferiores a 95 milímetros.
- Parafusos métricos em aço inoxidável com cabeça PH e inserções em latão.

KIT FIXAÇÃO
Configurações de manete simples

AC
IN

236003

100



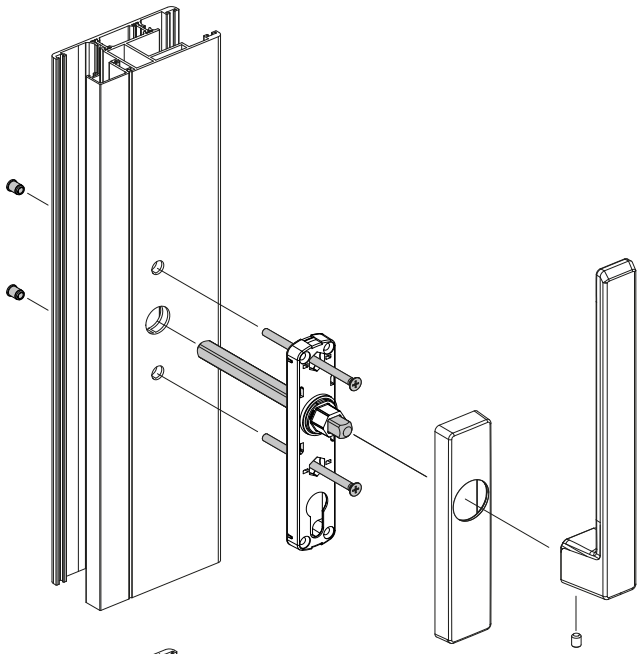

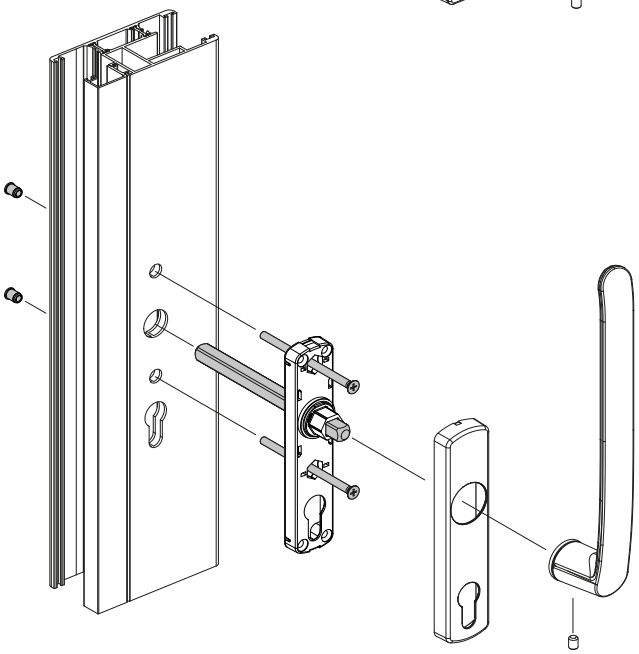

05 PUXADORES DE PORTA

120 **Puxador DELTA**

122 **Puxador POLARIS**

126 **Puxador MINIMALISTA**

128 **Puxador SIRIUS**

129 **Puxador GÉMINIS**

130 **Puxador LIBRA**

131 **Puxador INDO**

132 **Puxador KAIROX**

134 **Guarnições de cilindro**

DELTA

linha estética minimalista



Instalação rápida

Sem parafusos visíveis

Resistência à corrosão

Carta de cores RAL

Puxador DELTA

Para as pessoas que desejam uma sensação de criatividade e inovação nos seus espaços, apresentamos uma gama completa de soluções técnicas. A linha DELTA com puxador geométrico cumpre os padrões de qualidade descritos na norma UNE-EN 13126.

» Compatibilidade com os sistemas de abertura atuais

- Portas de uma ou duas folhas com abertura interior e exterior.
- Janelas de abertura batente ou oscilo-batente.
- Janelas corrediças com fechos multiponto.
- Janelas com perfis de canal europeu ou canal de 16.

» Personalização através da cor

Os projetos procuram a sua singularidade através de novas cores ou acabamentos. A linha de puxadores é completamente personalizável e encontra-se disponível em lacagem branca ou preta, também como nas cores que conformam a carta de cores RAL, um sistema de combinação de tonalidades que define cores para tintas, plásticos e revestimentos.

» Design minimalista, útil e funcional

O design deve dar prioridade à utilidade do produto, por isso, concentrámo-nos em desenvolver um mecanismo tão integrado quanto possível nos fechamentos atuais, a evitar as características que nos afastarem deste objetivo.

As linhas simples são aquelas que resistem ao passar do tempo. No design da manete, concentram-se as linhas de estilo e de carácter do sistema, o que nos permite uma grande liberdade criativa.

» Estética do produto

A estética de um produto faz parte integral da sua utilidade, pois os produtos utilizados quotidianamente costumam ter um efeito indireto nas pessoas e o seu bem-estar. Demos especial ênfase à ergonomia de utilização, ao eliminar quaisquer arestas incómodas para o utilizador.

» Resistência à corrosão

As peças foram tratadas para garantir a resistência à corrosão, ultrapassando 240 horas numa câmara de nevoeiro salino, em conformidade com a norma UNE-EN 1670.

Conjunto de puxadores de porta com mecanismo de transmissão reforçado.

- Sistema de acionamento por mola de recuperação máxima.
- O puxador é ambidestro, não retém a mão de abertura.
- A referência é fornecida com um quadrado de aço zincado de 8 x 129 mm.
- A base do mecanismo de transmissão permite a fixação de até 4 parafusos com posicionamento duplo cada um.
- A base do mecanismo de transmissão foi reforçada através do seu fabrico em zamak, dando maior dureza e resistência à base.

PUXADOR DELTA
Conjunto de puxadores

7005	**

20

AL ZM
AC IN

8



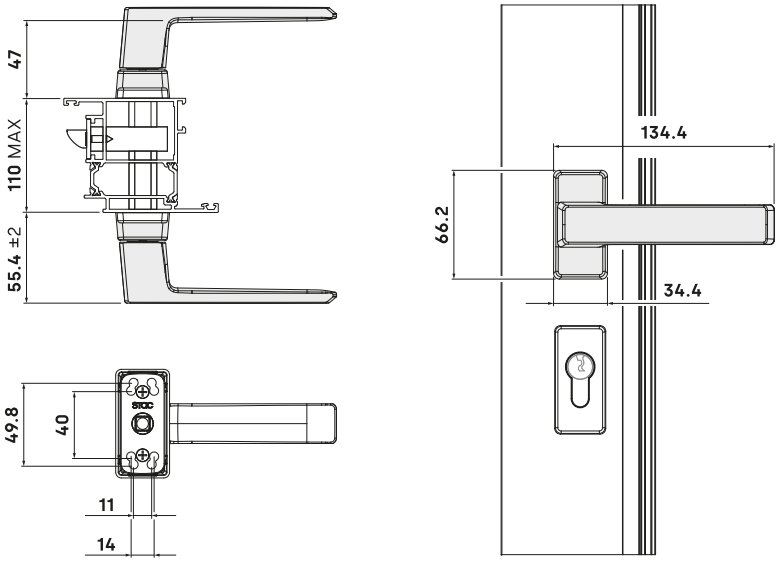

PUXADOR DELTA
Puxador simples

7006	**

25

AL ZM
AC IN

8



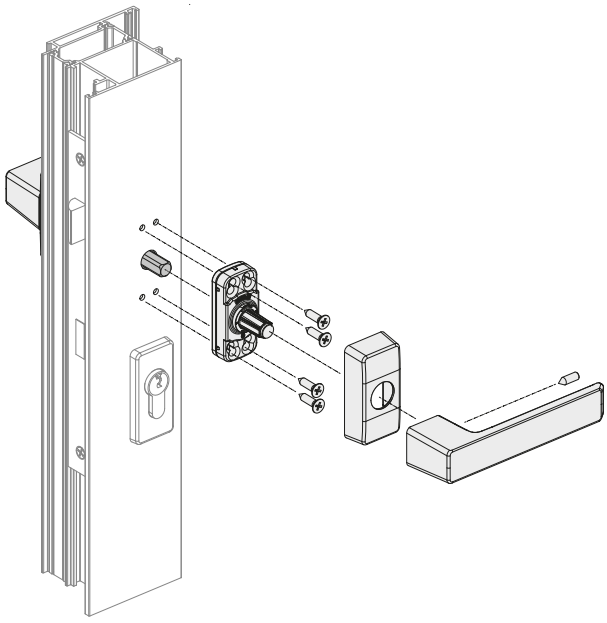

MECANIZADO DEL PERFIL

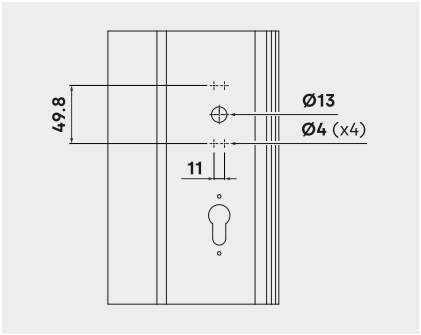

CORTE DEL CUADRADILLO

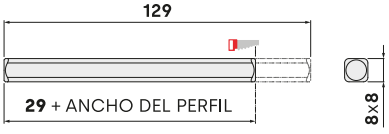



POLARIS

o puxador máis resistente

Instalação rápida

Sem parafusos visíveis

Resistência à corrosão

Carta de cores RAL

Puxador POLARIS

Puxador especialmente desenvolvido para portas de grandes dimensões ou portas com elevada frequência de passagem em edifícios com sistemas de fecho de portas, onde o puxador suporta constantemente todo o tipo de esforços, golpes e utilização maliciosa. O seu design permite a instalação rápida e simples em todos os tipos de perfis com espessuras de alumínio muito diferentes.

» Mecanismo de transmissão

O mecanismo base de transmissão destaca-se pelos seus componentes metálicos que fornecem uma elevada resistência e durabilidade aos ciclos, certificada através de múltiplos testes internos e externos. Entre as suas características, sobressai o seu escudo de rotação integrado, que permite uma notável redução dos tempos de instalação do puxador.

» Puxador SLIM

O puxador SLIM, com as suas dimensões compactas, é a solução ideal para instalações em varandas ou janelas corrediças onde a persiana não oferece o espaço necessário para a instalação de um puxador ou cremone tradicional, embora a sua versatilidade permita a utilização convencional como manípulo padrão em qualquer tipo de abertura existente no mercado de fechamentos.

» Robustez contrastada

O puxador tem sido testado de acordo com a norma UNE-EN 1906: "Ferragens para a construção. Puxadores e pegas de portas" obtendo uma classificação de grau 2 na categoria de utilização: adequado para utilização em portas com uma frequência média de utilização por pessoas atentas e onde existam alguns riscos de utilização indevida, como portas interiores de escritórios.

» Resistência à corrosão

Os componentes foram tratados para garantir uma resistência à corrosão superior a 240 horas numa câmara de nevoeiro salino, em conformidade com a norma UNE-EN 1670.

De acordo com os parâmetros descritos na norma, foi obtida uma classificação de grau 4, o qual permite a possibilidade de utilização dos puxadores em ambientes com condições climatéricas severas.

Conjunto de puxadores de retorno por mola, especialmente concebidos para portas com uma elevada frequência de passagem.

- Puxadores ambidestros, podem ser instalados em aberturas à direita ou à esquerda.
- A referência é fornecida com um quadrado de aço zincado de 8 x 130 mm.
- Estão disponíveis diferentes sistemas de fixação ao perfil: por meio de parafusos auto roscantes, porcas de rebite ou parafusos de segurança.

PUXADOR POLARIS
Conjunto de puxadores

05182 **

12

AL ZM AC IN

8



05182 **

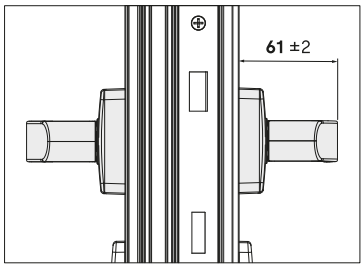

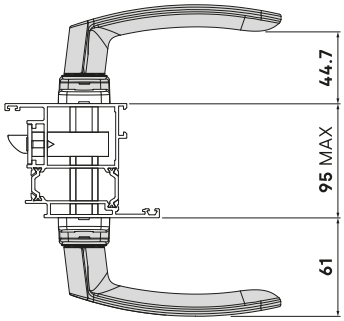

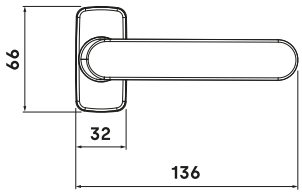

05182S **

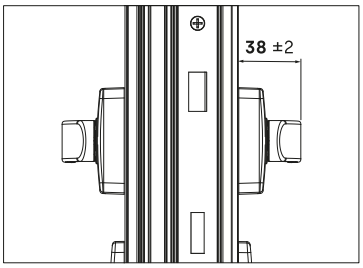

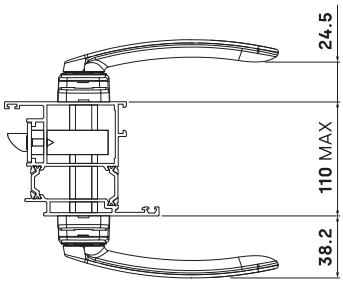

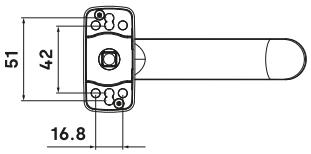

PUXADOR POLARIS
Puxador simples

05183 **

20

AL ZM AC IN

8



MECANIZADO DEL PERFIL

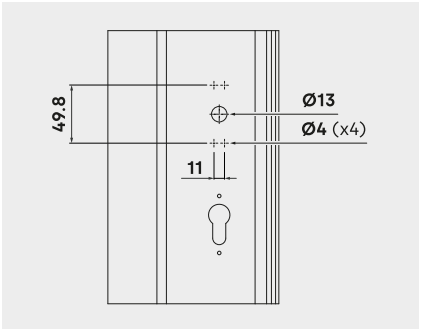

CORTE DEL CUADRADILLO

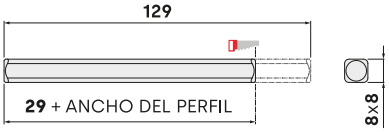

KITS DE FIJACIÓN PARA MANILLAS POLARIS		ANCHO PERFIL **MÍN**	ANCHO PERFIL **MÁX.**
KT0518-01	CON TUERCAS REMACHABLES	-	-
KT0518-02	CON TORNILLOS DE SEGURIDAD	-	D = 60
KT0518-03	CON TORNILLOS DE SEGURIDAD	D = 60	D = 80

PUXADOR POLARIS SLIM
Conjunto de puxadores

05182S **

5



AL ZM AC IN

8

Conjunto de puxadores de retorno por mola, especialmente concebidos para portas com uma elevada frequência de passagem.

- Solução ideal para instalações em portas onde a persiana não habilita o espaço necessário para a montagem de um puxador tradicional.
- Puxadores ambidestros, podem ser instalados em aberturas à direita ou á esquerda.
- A referência é fornecida com um quadrado de aço zincado de 8 x 130 mm.
- Estão disponíveis diferentes sistemas de fixação ao perfil: por meio de parafusos auto roscantes, porcas de rebite ou parafusos de segurança.

PUXADOR POLARIS SLIM
Puxador simples

05183S **

5



AL ZM AC IN

8

05182 **

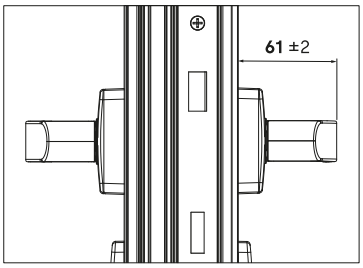

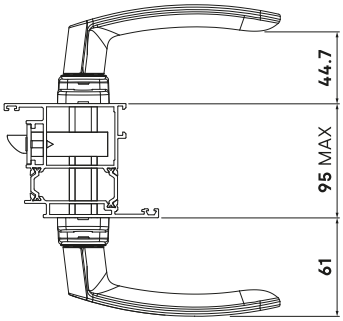

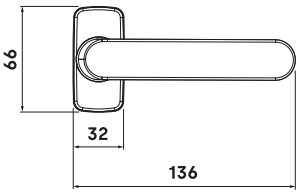

05182S **

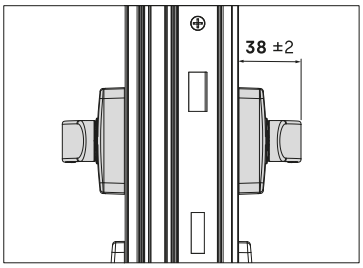

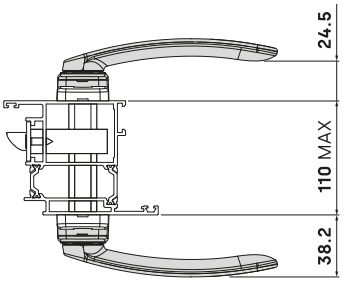

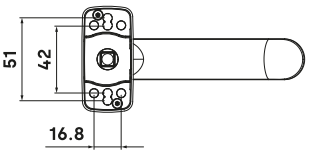

MECANIZADO DEL PERFIL

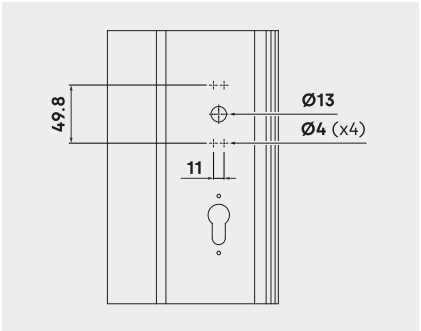

CORTE DEL CUADRADILLO

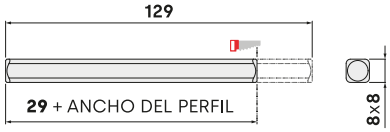

KITS DE FIJACIÓN PARA MANILLAS POLARIS		ANCHO PERFIL **MÍN**	ANCHO PERFIL **MÁX.**
KT0518-01	CON TUERCAS REMACHABLES	-	-
KT0518-02	CON TORNILLOS DE SEGURIDAD	-	D = 60
KT0518-03	CON TORNILLOS DE SEGURIDAD	D = 60	D = 80

Kits de fixação para puxadores de porta POLARIS.

KITS DE FIXAÇÃO

KT0518

Porcas de rebite (ref. KT0518-01)

• Fornecido com parafusos métricos DIN 965 M5 x 20 mm e porcas de rebite M5.

Parafusos de segurança (ref. KT0518-02)

• Fornecidos com parafusos métricos DIN 965 M4 x 65 mm e porcas cegas M4.

Parafusos de segurança (ref. KT0518-03)

• Fornecidos com parafusos métricos DIN 965 M4 x 80 mm e porcas cegas M4.



	ANCHO PERFIL **MÍN**	ANCHO PERFIL **MÁX.**	**TORNILLOS**	**TUERCAS**	
KT0518-01	-	-	DIN 965 M5 x 20	M5	*100*
KT0518-02	-	D = 60	DIN 965 M4 x 65	M4	*50*
KT0518-03	D = 60	D = 80	DIN 965 M4 x 80	M4	*50*

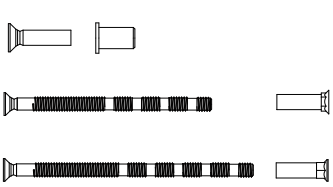

FIJACIÓN CON
TORNILLOS DE SEGURIDAD

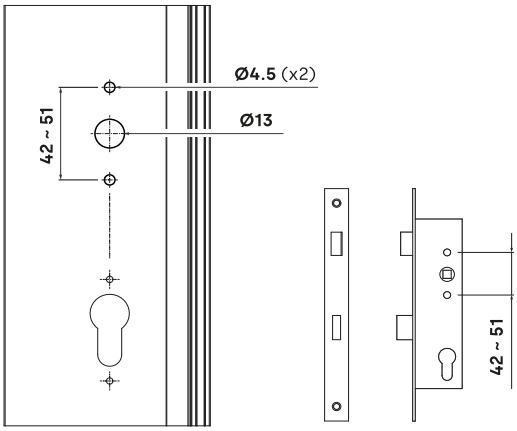

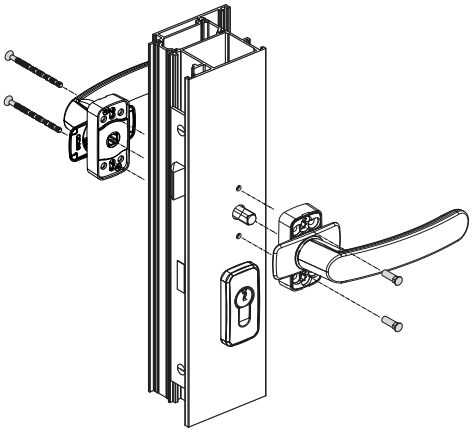

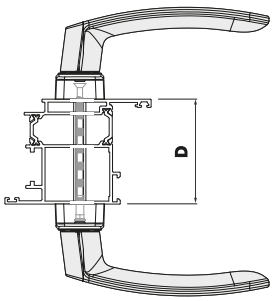

FIJACIÓN CON
TUERCAS REMACHABLES

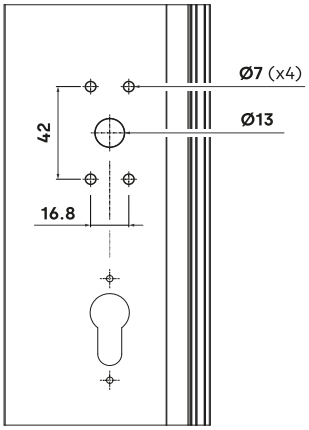

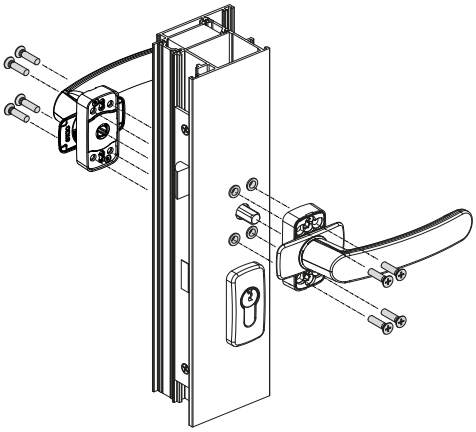

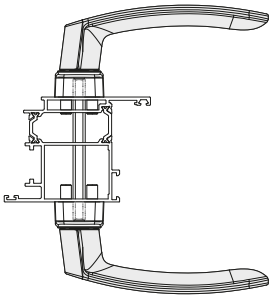

PUXADOR MINIMALISTA DELTA
Conjunto de puxadores

A7771 | **

1



AL ZM AC IN

8

Conjunto de puxadores minimalistas de retorno por mola.

- Puxador sem escudo decorativo e mecanismo de transmissão oculto.
- A referência é fornecida com um quadrado de transmissão de 8 x 100 mm.
- Disponível em configuração simples com mão de abertura à direita (ref. A7781) ou à esquerda (ref. A7791).
- Sistemas de fixação ao perfil: por meio de parafusos TORX ou porcas de rebite.

PUXADOR MINIMALISTA DELTA
Abertura à direita

A7781 | **

1



AL ZM AC IN

8

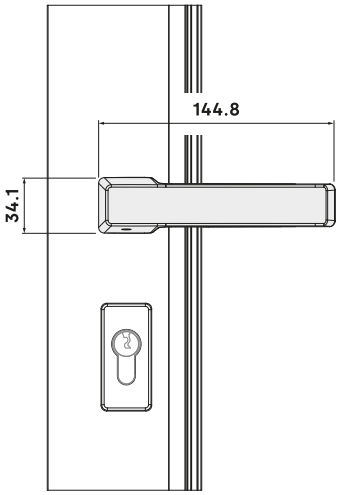

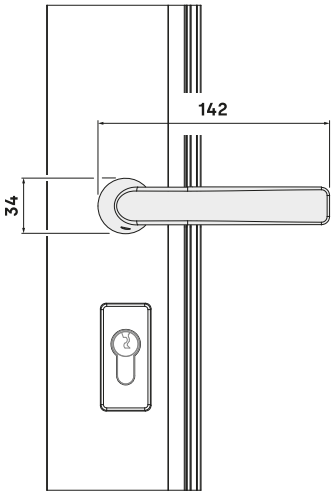

PUXADOR MINIMALISTA DELTA
Abertura à esquerda

A7791 | **

1



AL ZM AC IN

8

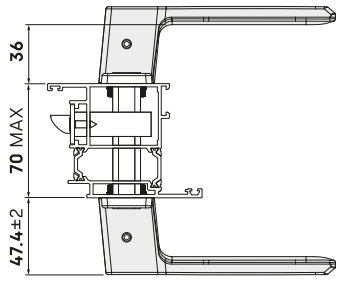

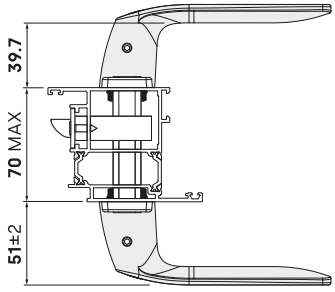

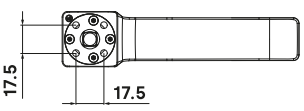

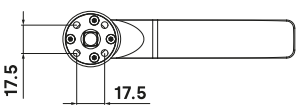

Conjunto de puxadores minimalistas de retorno por mola.

- Puxador sem escudo decorativo e mecanismo de transmissão oculto.
- A referência é fornecida com um quadrado de transmissão de 8 x 100 mm.
- Disponível em configuração simples com mão de abertura à direita (ref. 7783) ou à esquerda (ref. 7793).
- Sistemas de fixação ao perfil: por meio de parafusos TORX ou porcas de rebite.

FIJACIÓN MINIMALISTAS	ESPESOR PERFIL **MÍN**	
TORNILLOS TORX	1.6 milímetros	**Ø3** (x4)
TUERCAS REMACHABLES	-	**Ø6** (x4)

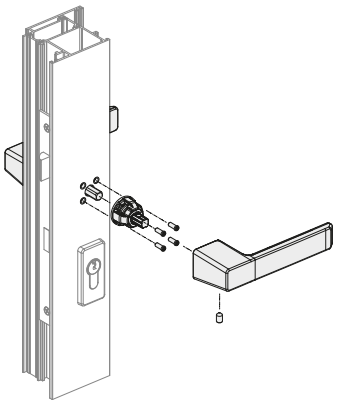

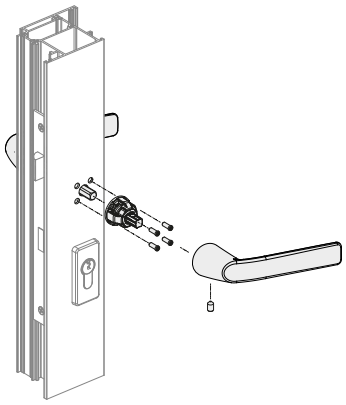

FIJACIÓN DE LA BASE

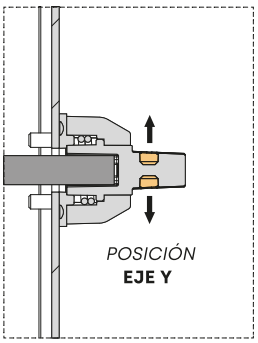

MECANIZADO DEL PERFIL

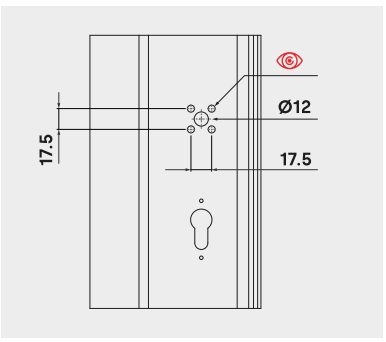

CORTE DEL CUADRADILLO

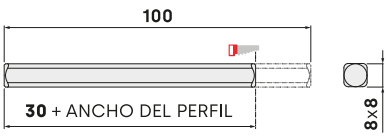

PUXADOR MINIMALISTA GAMMA
Conjunto de puxadores

7773 **

1

AL ZM AC IN

8



PUXADOR MINIMALISTA GAMMA
Abertura à direita

7783 **

1

AL ZM AC IN

8



PUXADOR MINIMALISTA GAMMA
Abertura à esquerda

7793 **

1

AL ZM AC IN

8



PUXADOR SIRIUS
Conjunto de puxadores

A05082 **

20



AL ZM AC IN

8

Conjunto de puxadores reforçados com retorno por mola.

- Puxadores ambidestros, podem ser instalados em aberturas a direitas ou esquerdas.
- A referência é fornecida com um quadrado de transmissão de aço zincado de 8 x 129 mm.
- A base do mecanismo de transmissão foi reforçada através do seu fabrico em zamak, dando maior dureza e resistência à base.
- A base do mecanismo de transmissão permite a fixação de até 4 parafusos com posicionamento duplo cada um.

PUXADOR SIRIUS
Puxador simples

A05083 **

25



AL ZM AC IN

8

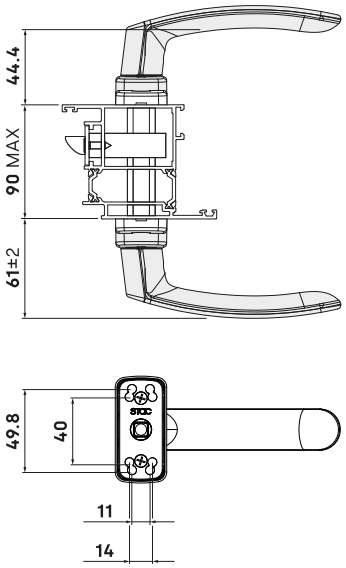

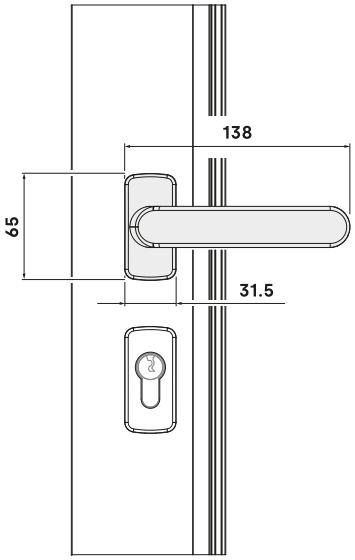

MECANIZADO DEL PERFIL

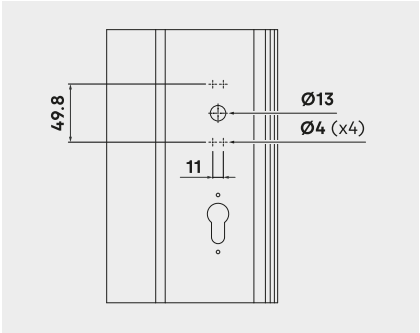

CORTE DEL CUADRADILLO

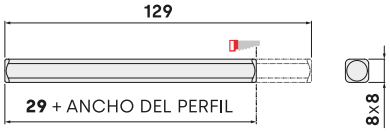

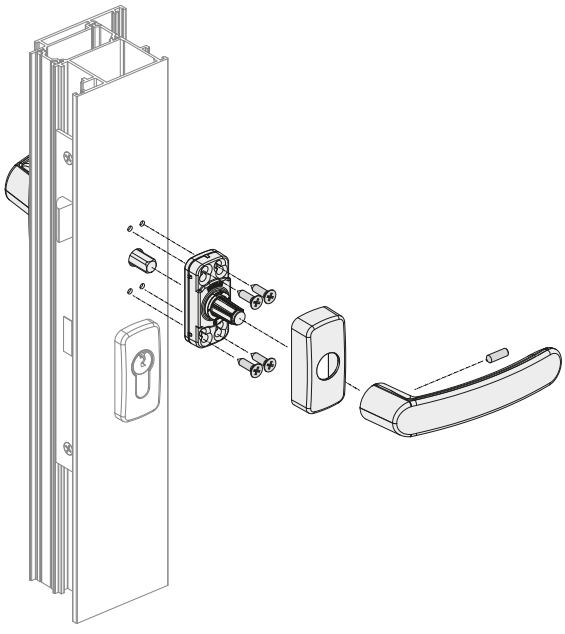

Conjunto de puxadores reforçados com retorno por mola.

• • Puxadores ambidestros, podem ser instalados em aberturas à direita ou à esquerda.
• A referência é fornecida com um quadrado de aço zincado de 8 x 129 mm.
• Através de um sistema de molas, as tampas cobre-parafusos ocultam todo o mecanismo de fixação, acrescentando assim a estética e contribuindo para uma prática e rápida instalação.
• A base do mecanismo de transmissão permite a fixação de até 4 parafusos com posicionamento duplo cada um.

PUXADOR GÉMINIS
Conjunto de puxadores

05080	**

12

AL ZM AC IN

8



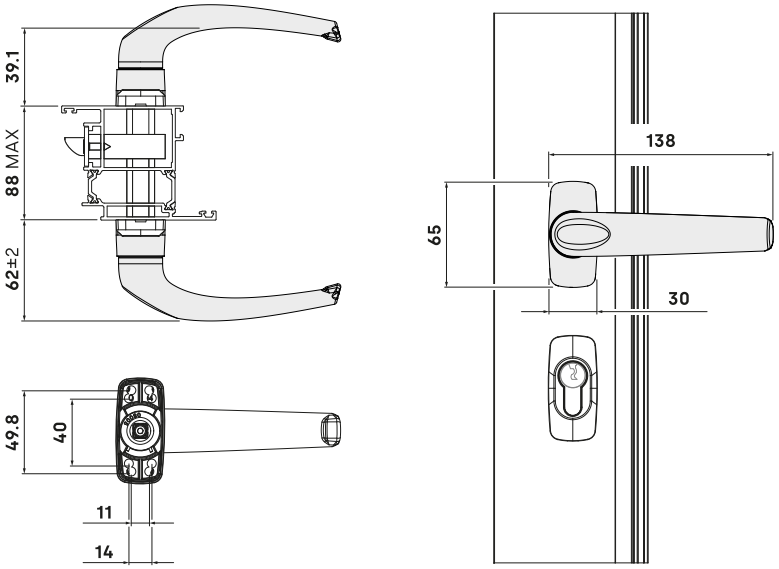

PUXADOR GÉMINIS
Puxador simples

081	**

24

AL ZM AC IN

8



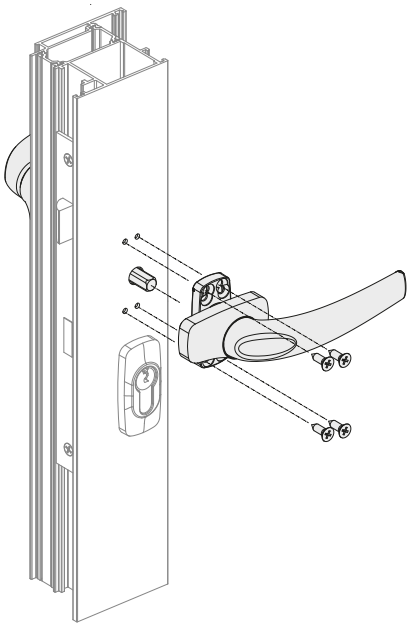

MECANIZADO DEL PERFIL

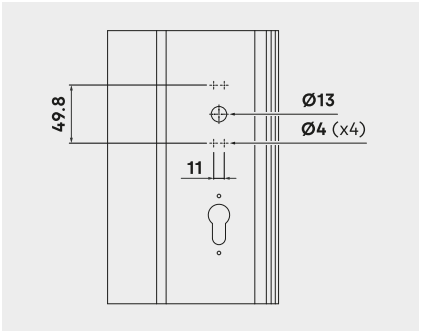

CORTE DEL CUADRADILLO

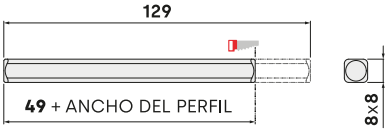

PUXADOR LIBRA
Conjunto de puxadores

082 **

20



AL ZM AC IN

8

Conjunto de puxadores estreitos de retorno por mola.

- Solução ideal para instalações em portas onde a persiana não habilita o espaço necessário para a montagem de um puxador tradicional.
- Puxadores ambidestros, podem ser instalados em aberturas à direita ou à esquerda.
- A referência é fornecida com um quadrado de aço zincado de 8 x 129 mm.
- Através de um sistema de molas, as tampas cobre-parafusos ocultam todo o mecanismo de fixação, acrescentando assim a estética e contribuindo para uma prática e rápida instalação.
- A base do mecanismo de transmissão permite a fixação de até 4 parafusos com posicionamento duplo cada um.

PUXADOR LIBRA
Puxador simples

083 **

25



AL ZM AC IN

8

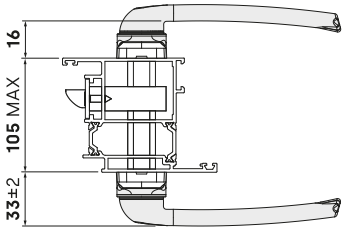

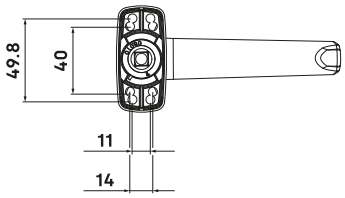

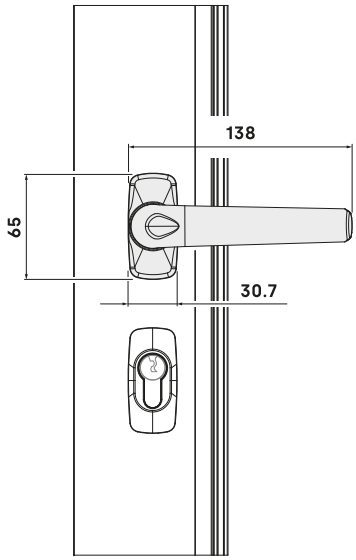

MECANIZADO DEL PERFIL

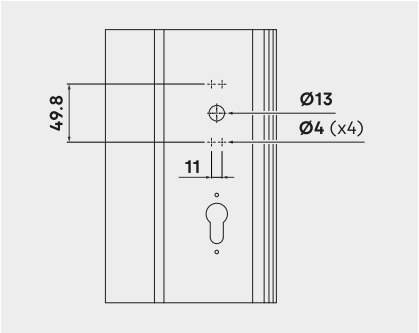

CORTE DEL CUADRADILLO

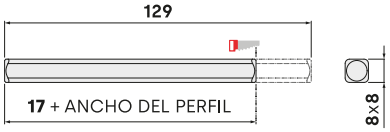

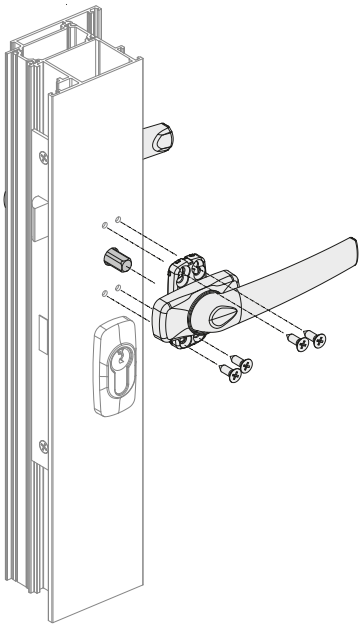

Conjunto de puxadores de retorno por mola.

• Puxadores ambidestros, podem ser instalados em aberturas à direita ou à esquerda.
• A referência é fornecida com um quadrado de aço zincado de 8 x 129 mm.
• Através de um sistema de molas, as tampas cobre-parafusos ocultam todo o mecanismo de fixação, acrescentando assim a estética e contribuindo para uma prática e rápida instalação.

PUXADOR INDO
Conjunto de puxadores

AL ZM AC IN

8

A05086	**

12



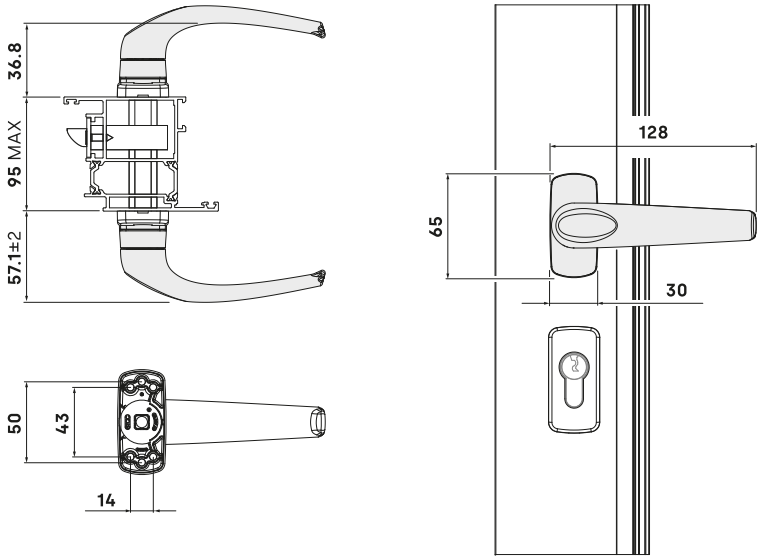

PUXADOR INDO
Puxador simples

AL ZM AC IN

8

A05087	**

24



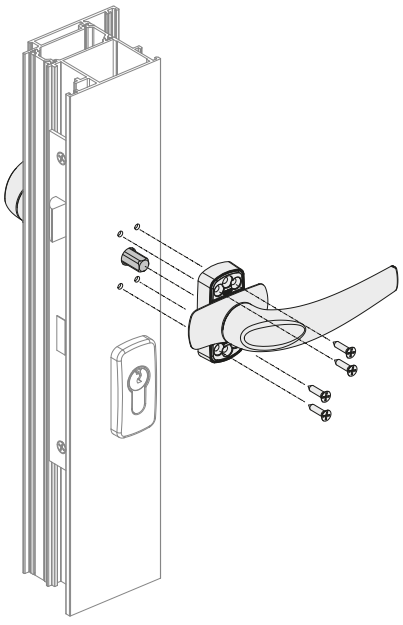

MECANIZADO DEL PERFIL

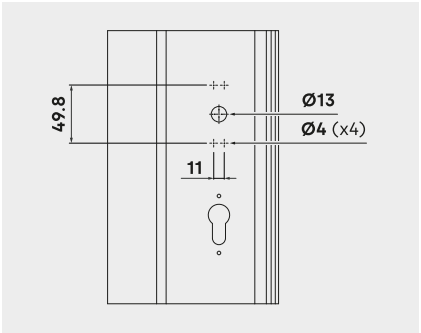

CORTE DEL CUADRADILLO

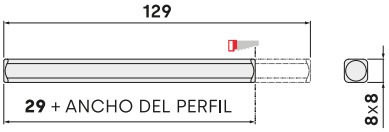

PUXADOR KAIROX CC
Conjunto de puxadores

260120

1



ZM

IN

8

Conjunto de puxadores reforçados com retorno por mola.

- Manete, roseta e acabamento de lâmpada bulbo em aço inoxidável AISI 304.
- A referência é fornecida com parafusos e quadrado de transmissão de aço zincado de 8 x 110 mm.
- Os puxadores são fixadas diretamente ao perfil por meio de parafusos roscados.

PUXADOR KAIROX RR
Conjunto de puxadores

260220

1



ZM

IN

8

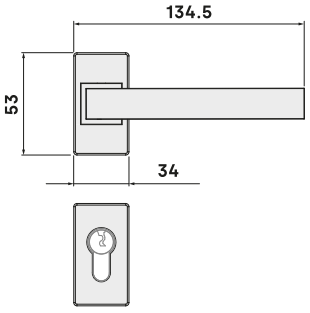

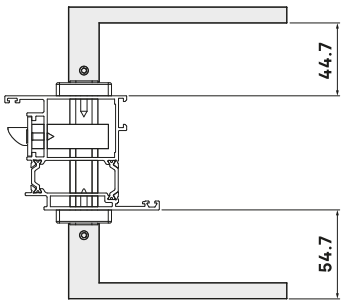

PUXADOR KAIROX CR
Conjunto de puxadores

260320

1



ZM

IN

8

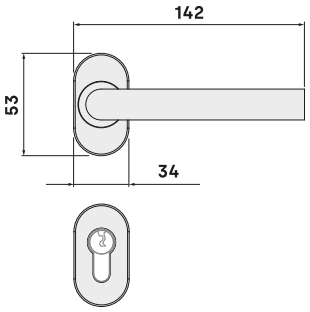

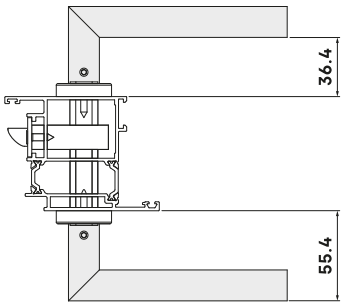

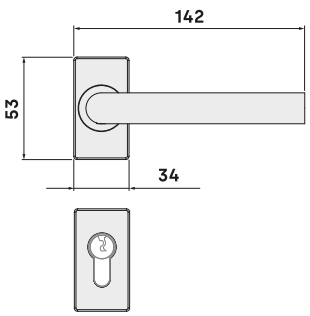

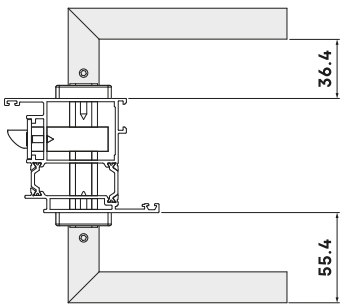

Conjunto de puxadores reforçados com retorno por mola.

- Manete, roseta e acabamento de lâmpada bulbo em aço inoxidável AISI 304.
- A referência é fornecida com parafusos e quadrado de transmissão de aço zincado de 8 x 110 mm.
- Os puxadores são fixadas diretamente ao perfil por meio de parafusos roscados.

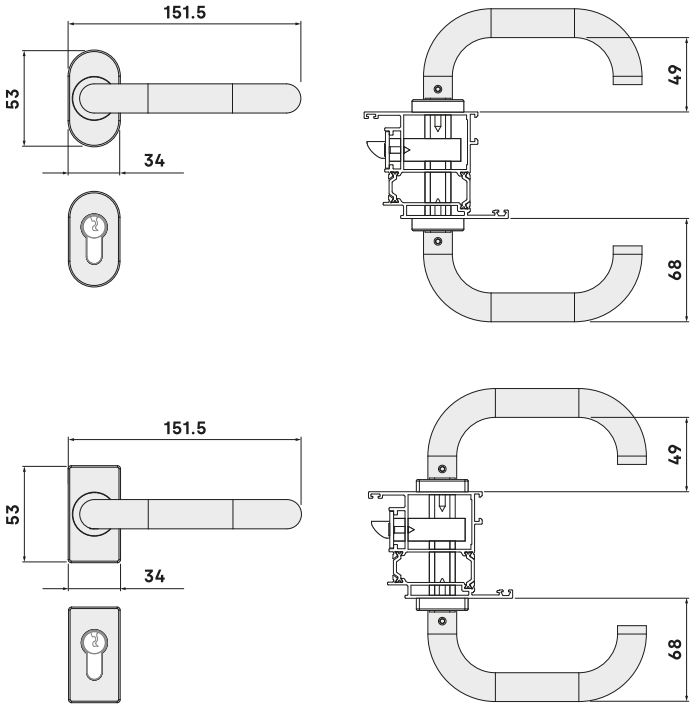

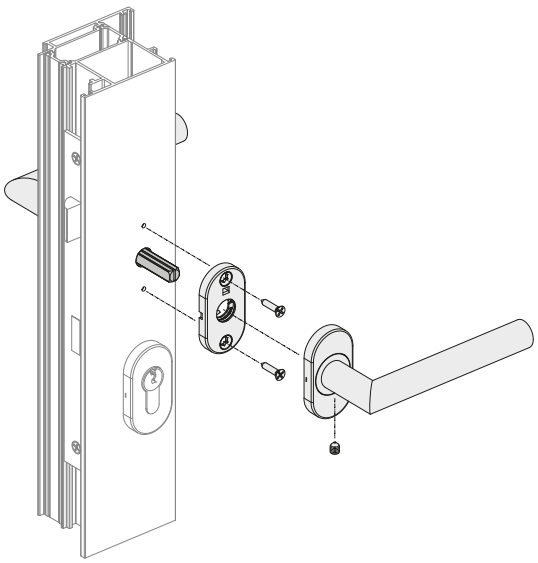

PUXADOR KAIROX RRC

Conjunto de puxadores

260221

1

AL

IN

8



PUXADOR KAIROX CRC

Conjunto de puxadores

260321

1

ZM

IN

8



MECANIZADO DEL PERFIL

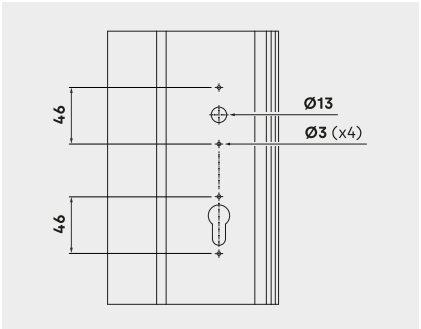

CUADRADILLO DE TRANSMISIÓN

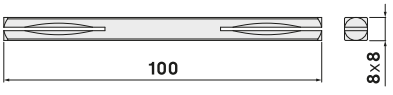

GUARNIÇÃO DE CILINDRO DELTA

0508077 **

20



ZM

Guarnições para fechaduras com cilindros padrão europeus.

• O desenho da tampa de cobertura dos parafusos permite ocultar o sistema de fixação.
• A fixação é feita diretamente no perfil por meio de parafusos roscados.

Guarnição DELTA (ref. 0508077)

• Profundidade da guarnição 6.3 milímetros.
• O escudo desliza sobre a base de zamak ranhurada.

Guarnição SLIM (ref. 0508053)

• Profundidade da guarnição 6.2 milímetros.
• Disponível nos acabamentos anodizados: natural e inoxidável.

As referências não incluem os parafusos de fixação nem o cilindro europeu.

GUARNIÇÃO DE CILINDRO SLIM

0508053

50

81 82

AL



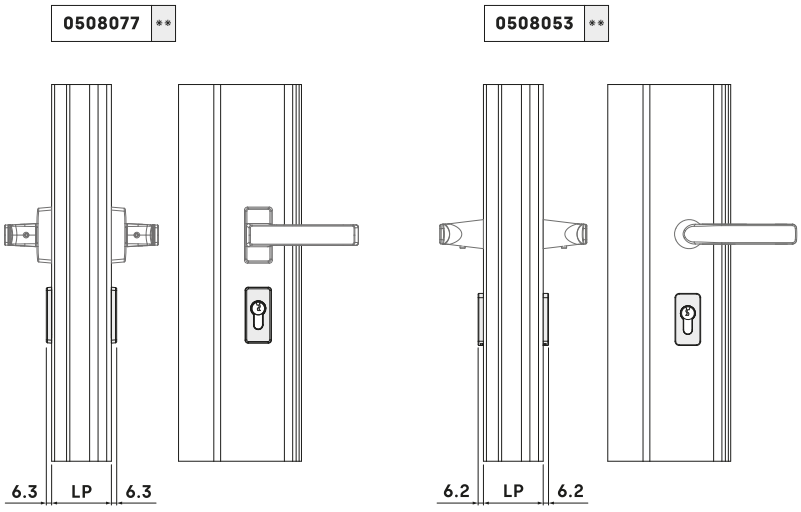

PARA SELECCIONAR EL CILINDRO DEBE TENER EN CUENTA:

LARGO DEL PERFIL (**LP**) + PROFUNDIDAD DEL EMBELLECEDOR (**PE**)

PROFUNDIDAD DE LOS EMBELLECEDORES

0508077 **	EMBELLECEDOR DELTA	6.3 mm
0508053 **	EMBELLECEDOR SLIM	6.2 mm
0508029 **	EMBELLECEDOR SIRIUS	8.7 mm
0508028 **	EMBELLECEDOR GÉMINIS	10 mm
260100 **	EMBELLECEDOR KAIROX	8 mm
260200 **	EMBELLECEDOR KAIROX	8 mm

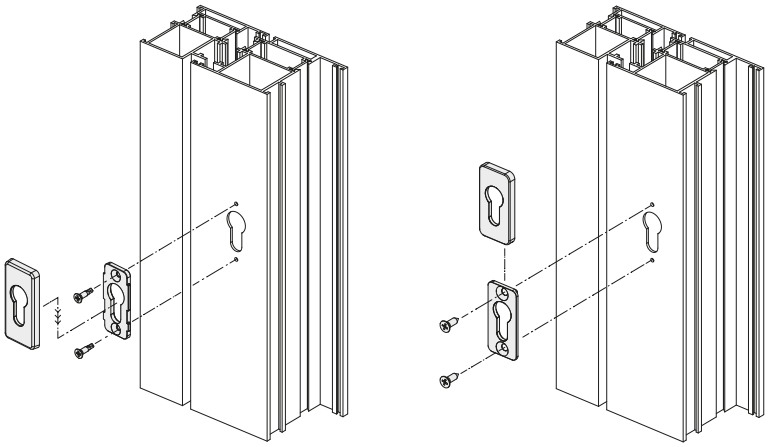

Guarnições para fechaduras com cilindros padrão europeus.

• O desenho da tampa de cobertura dos parafusos permite ocultar o sistema de fixação.
• A fixação é feita diretamente no perfil por meio de parafusos roscados.

Guarnição SIRIUS (ref. 0508029)

• Profundidade da guarnição 8.7 milímetros.

Guarnição GÉMINIS (ref. 0508028)

• Profundidade da guarnição 10 milímetros.

As referências não incluem os parafusos de fixação nem o cilindro europeu.

GUARNIÇÃO DE CILINDRO SIRIUS

0508029 **

75

ZM

PE



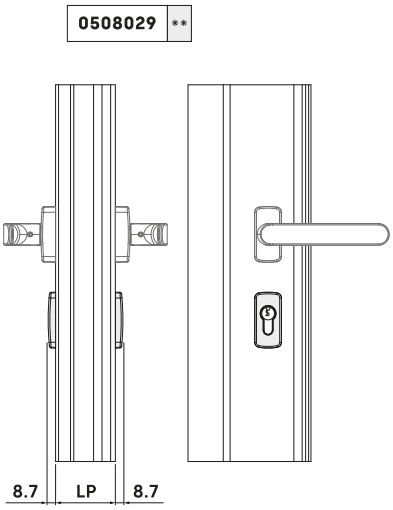

GUARNIÇÃO DE CILINDRO GÉMINIS

0508028 **

75

ZM

PE



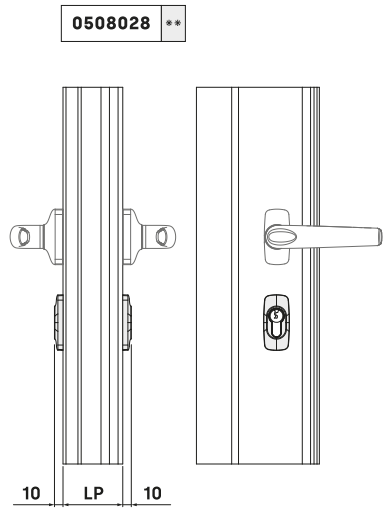

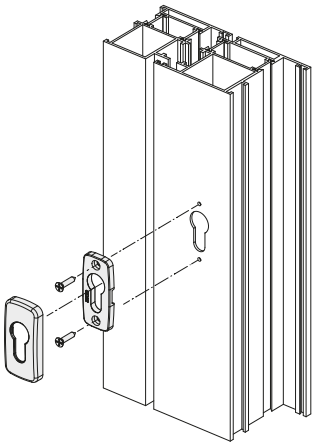

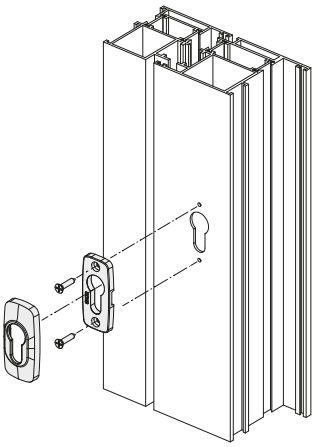

PARA SELECCIONAR EL CILINDRO DEBE TENER EN CUENTA:

LARGO DEL PERFIL (**LP**) + PROFUNDIDAD DEL EMBELLECEDOR (**PE**)

PROFUNDIDAD DE LOS EMBELLECEDORES

0508077 **	EMBELLECEDOR DELTA	6.3 mm
0508053 **	EMBELLECEDOR SLIM	6.2 mm
0508029 **	EMBELLECEDOR SIRIUS	8.7 mm
0508028 **	EMBELLECEDOR GÉMINIS	10 mm
260100 **	EMBELLECEDOR KAIROX	8 mm
260200 **	EMBELLECEDOR KAIROX	8 mm

GUARNIÇÃO DE CILINDRO KAIROX
Estética reta

260100 **

IN

20



Guarnições para fechaduras com cilindros padrão europeus.

• O desenho da tampa de cobertura dos parafusos permite ocultar o sistema de fixação.
• A fixação é feita diretamente no perfil por meio de parafusos roscados.

Guarnição reta KAIROX (ref. 260100)

• Guarnição reta.
• Profundidade da guarnição 8 milímetros.

Guarnição redonda KAIROX (ref. 260200)

• Guarnição redonda.
• Profundidade da guarnição 8 milímetros.

As referências não incluem os parafusos de fixação nem o cilindro europeu.

GUARNIÇÃO DE CILINDRO KAIROX
Estética redonda

260200 **

IN

20



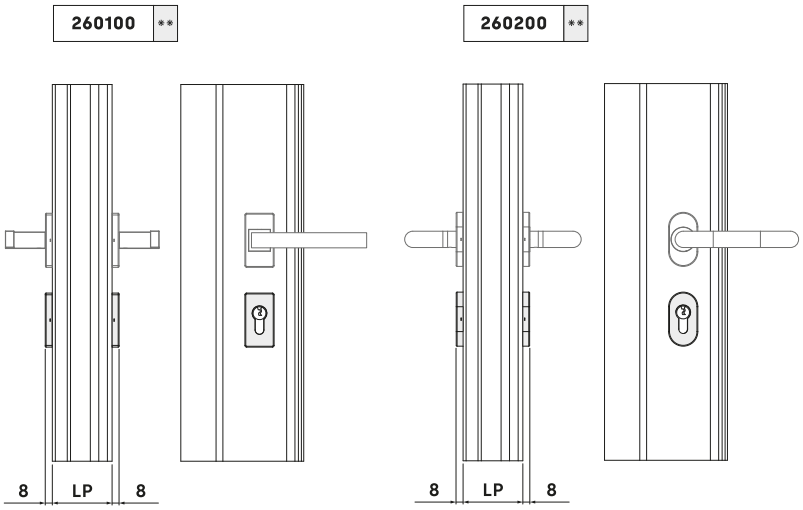

PARA SELECCIONAR EL CILINDRO DEBE TENER EN CUENTA:

LARGO DEL PERFIL (**LP**) + PROFUNDIDAD DEL EMBELLECEDOR (**PE**)

PROFUNDIDAD DE LOS EMBELLECEDORES

0508077 **	EMBELLECEDOR DELTA	6.3 mm
0508053 **	EMBELLECEDOR SLIM	6.2 mm
0508029 **	EMBELLECEDOR SIRIUS	8.7 mm
0508028 **	EMBELLECEDOR GÉMINIS	10 mm
260100 **	EMBELLECEDOR KAIROX	8 mm
260200 **	EMBELLECEDOR KAIROX	8 mm

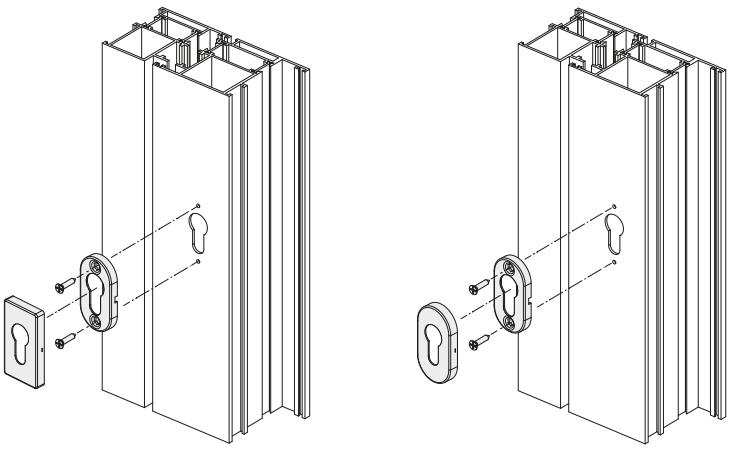

06 MAÇANETAS DE PORTA

138 **Maçanetas TAU**

143 **Maçanetas DELTA EASY**

144 **Maçanetas NAOS**

145 **Maçanetas FÉNIX**



TAU

maçanetas minimalistas

Elevado grau de personalização

Acabamentos lacados e anodizados

Áreas de afluência pública

Robustez e durabilidade

Maçanetas TAU

As maçanetas TAU oferecem um atrativo especial para arquitetos e decoradores através de designs elegantes, discretos e intemporais. As maçanetas foram desenhadas tendo em conta a composição geométrica elementar, as proporções e a simplicidade das formas.

» Múltiplas opções de personalização

Disponíveis com uma estética reta ou deslocada, em configurações simples ou combinadas e com sistemas de fixação independentes que lhes permitem adaptar-se a todo o tipo de soluções, tanto vanguardistas como mais convencionais.

- Estética reta em configuração simples ou dupla.
- Estética deslocada para aberturas à direita ou à esquerda em configuração simples ou dupla.

» A arquitetura é cor

Cada vez mais projetos procuram a sua singularidade através de cores ou acabamentos, onde os acessórios são lacados nas mesmas cores que a carpintaria. As maçanetas permitem a combinação de diferentes acabamentos entre a maçaneta e os acabamentos.

» Anodizado: natural e acier grata

Através do processo de anodização conseguimos aumentar artificialmente a espessura da camada natural de óxido de alumínio, atingindo uma grande proteção contra a corrosão e aumentando consideravelmente as características de resistência e durabilidade deste material.

Isto torna-o especialmente adequado para projetos com condições climáticas severas, bem como para projetos em zonas costeiras.

» Elevada frequência de utilização

Especialmente desenhados para ser utilizados em portas de edifícios onde exista uma elevada frequência de utilização por parte do público ou de outras pessoas pouco cuidadosas e com grande possibilidade de ocorrerem acidentes ou utilizações indevidas, fechamentos com dimensões limitadas ou zonas de afluência pública: zonas comuns de centros comerciais, centros de saúde, centros de ensino, edifícios de escritórios, aeroportos, estações de passageiros...

Maçanetas de porta TAU com estéticas retas ou desviadas.

- Concebidas para entradas de edifícios ou locais públicos com alta frequência de passagem.
- Fornecidas com guarnições incluídas e com um comprimento de 450 mm.
- Estética desviada: à esquerda (ref. 052412) e à direita (ref. 052413).
- Disponíveis kits de fixação para configurações simples ou duplas.

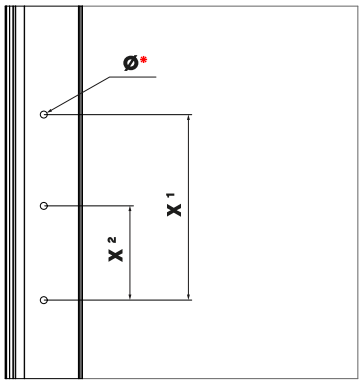

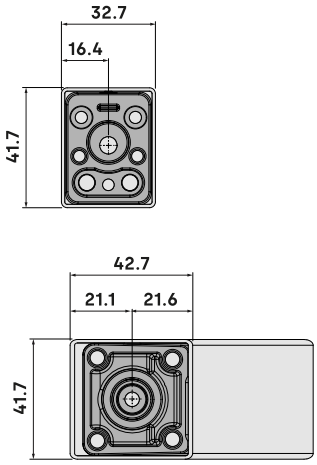

* (Ø) EL DIÁMETRO DE MECANIZADO DEPENDE DEL KIT DE FIJACIÓN

REF	LONGITUD	X¹	X²	KITS DE FIJACIÓN **05244**~					
				~001	~002	~003	~004	~005	~006
052411	450	320	-	Ø7.5	Ø9	Ø9	-	-	-
052451	800	630	-	Ø7.5	Ø9	Ø9	-	-	-
052461	1200	1030	515	-	-	-	Ø7.5	Ø9	Ø9

REF.	LONGITUD	X¹	X²	KITS DE FIJACIÓN **05244**~					
				~001	~002	~003	~004	~005	~006
052412	450	320	-	Ø7.5	Ø9	Ø9	-	-	-
052452	800	630	-	Ø7.5	Ø9	Ø9	-	-	-
052462	1200	1030	515	-	-	-	Ø7.5	Ø9	Ø9
052413	450	320	-	Ø7.5	Ø9	Ø9	-	-	-
052453	800	630	-	Ø7.5	Ø9	Ø9	-	-	-
052463	1200	1030	515	-	-	-	Ø7.5	Ø9	Ø9

05244001	L = 450, 800	FIJACIÓN OCULTA **PARA TIRADOR SIMPLE**
05244002	L = 450, 800	FIJACIÓN **PARA TIRADOR SIMPLE**
05244003	L = 450, 800	FIJACIÓN **PARA TIRADOR SIMPLE**

MAÇANETA TAU 450
Abertura ambidestra

052411 **

1

83 81

AL

ZM



MAÇANETA DESVIADA TAU 450
Abertura à esquerda

052412 **

1

83 81

AL

ZM



MAÇANETA DESVIADA TAU 450
Abertura à direita

052413 **

1

83 81

AL

ZM



MAÇANETA TAU 800
Abertura ambidestra

052451 **

1



83 81

AL

ZM

MAÇANETA DESVIADA TAU 800
Abertura à esquerda

052452 **

1



83 81

AL

ZM

MAÇANETA DESVIADA TAU 800
Abertura à direita

052453 **

1



83 81

AL

ZM

Maçanetas de porta TAU com estéticas retas ou desviadas.

- Concebidas para entradas de edifícios ou locais públicos com alta frequência de passagem.
- Fornecidas com guarnições incluídas e com um comprimento de 800 mm.
- Estética desviada: à esquerda (ref. 052452) e à direita (ref. 052453).
- Disponíveis kits de fixação para configurações simples ou duplas.

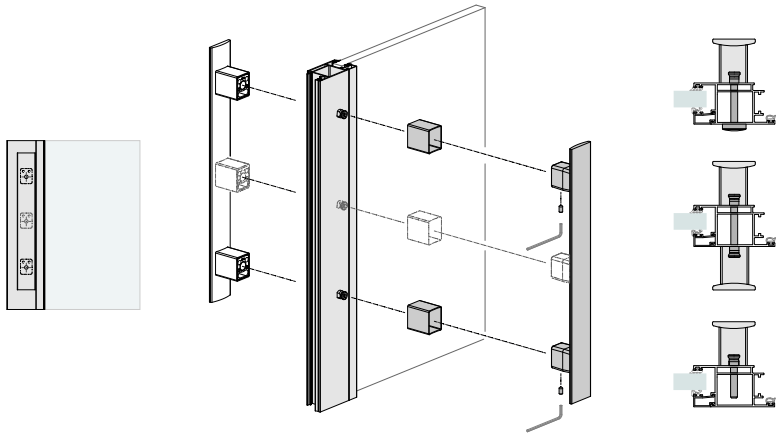

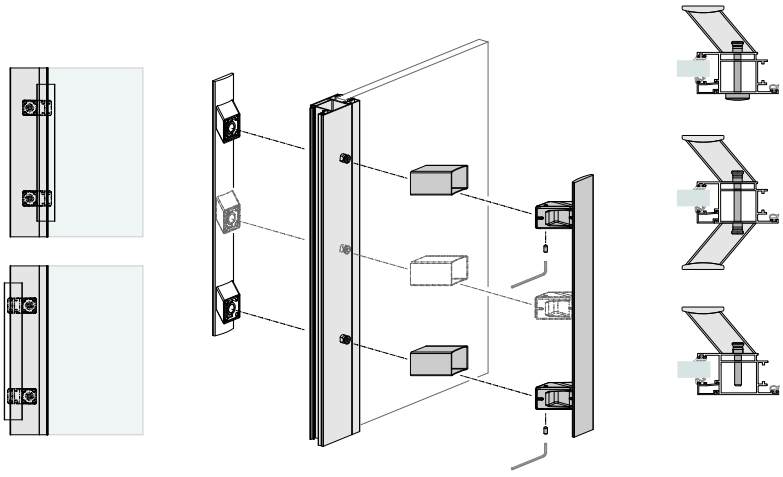

05244001	L = 450, 800	FIJACIÓN OCULTA **PARA TIRADOR SIMPLE**
05244002	L = 450, 800	FIJACIÓN **PARA TIRADOR DOBLE**
05244003	L = 450, 800	FIJACIÓN **PARA TIRADOR SIMPLE**

Maçanetas de porta TAU com estéticas retas ou desviadas.

- Concebidas para entradas de edifícios ou locais públicos com alta frequência de passagem.
- Fornecidas com guarnições incluídas e com um comprimento de 1200 mm.
- Estética desviada: à esquerda (ref. 052462) e à direita (ref. 052463).
- Disponíveis kits de fixação para configurações simples ou duplas.

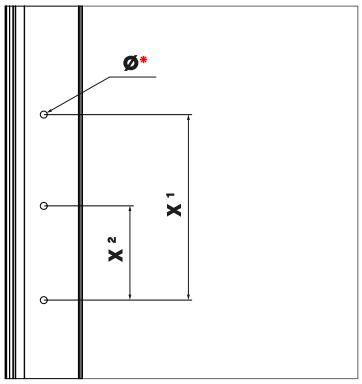

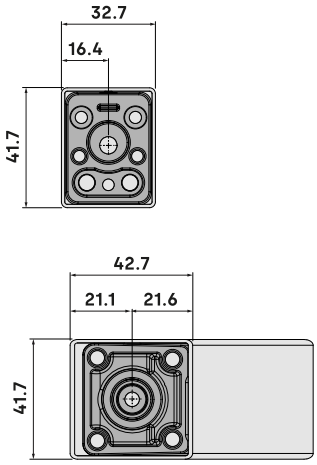

* (Ø) EL DIÁMETRO DE MECANIZADO DEPENDE DEL KIT DE FIJACIÓN

REF	LONGITUD	X¹	X²	KITS DE FIJACIÓN **05244**~					
				~001	~002	~003	~004	~005	~006
052411	450	320	-	Ø7.5	Ø9	Ø9	-	-	-
052451	800	630	-	Ø7.5	Ø9	Ø9	-	-	-
052461	1200	1030	515	-	-	-	Ø7.5	Ø9	Ø9

REF.	LONGITUD	X¹	X²	KITS DE FIJACIÓN **05244**~					
				~001	~002	~003	~004	~005	~006
052412	450	320	-	Ø7.5	Ø9	Ø9	-	-	-
052452	800	630	-	Ø7.5	Ø9	Ø9	-	-	-
052462	1200	1030	515	-	-	-	Ø7.5	Ø9	Ø9
052413	450	320	-	Ø7.5	Ø9	Ø9	-	-	-
052453	800	630	-	Ø7.5	Ø9	Ø9	-	-	-
052463	1200	1030	515	-	-	-	Ø7.5	Ø9	Ø9

05244004	L = 1200	FIJACIÓN OCULTA **PARA TIRADOR SIMPLE**
05244005	L = 1200	FIJACIÓN **PARA TIRADOR SIMPLE**
05244006	L = 1200	FIJACIÓN **PARA TIRADOR SIMPLE**

MAÇANETA TAU 1200
Abertura ambidestra

83 81 AL ZM

052461 **

1



MAÇANETA DESVIADA TAU 1200
Apertura à esquerda

83 81 AL ZM

052462 **

1



MAÇANETA DESVIADA TAU 1200
Abertura à direita

83 81 AL ZM

052463 **

1



KIT DE FIXAÇÃO OCULTA

05244001

10

AL

IN



KIT DE FIXAÇÃO DUPLA

05244002

10

AL

IN



KIT DE FIXAÇÃO SIMPLES

05244003

10

AL

ZM



Kits de fixação para maçanetas TAU que permitem config. simples ou duplas.

Kit de fixação oculto (ref. 05244001, ref. 05244004)

• Perfis com rutura térmica ou com divisórias internas através da instalação de um diabolo e onde o parafuso é aparafusado diretamente ao perfil.

Kit de fixação dupla (ref. 05244002, ref. 05244005)

• Instalação de maçaneta dupla por meio de um diabolo de cada lado do perfil.

Kit de fixação simples (ref. 05244003, ref. 05244006)

• Perfis com um único tubular onde a fixação é necessária em ambos os lados.
• Para minimizar o impacto visual, é instalado um remate em aço inoxidável no lado oposto ao puxador.

Estão disponíveis diferentes kits de fixação em função do comprimento do puxador. Ver tabela de referência

05244001 05244004

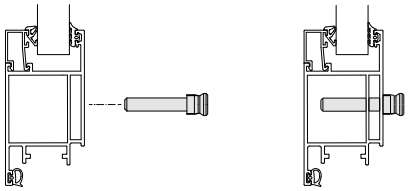

05244002 05244005

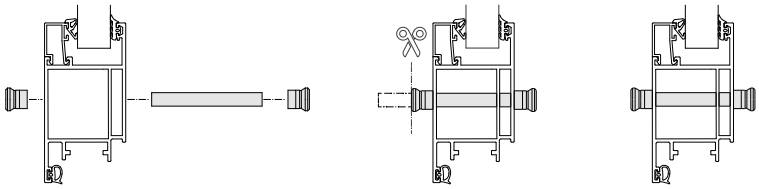

05244003 05244006

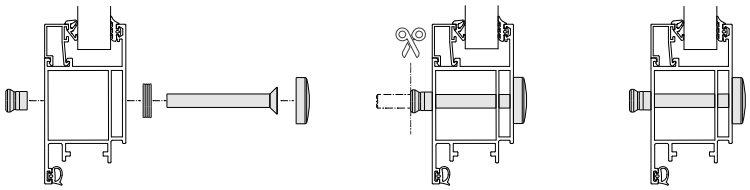

	TIRADOR	
05244001	L = 450, 800	FIJACIÓN OCULTA **PARA TIRADOR SIMPLE**
05244004	L = 1200	
05244002	L = 450, 800	FIJACIÓN **PARA TIRADOR SIMPLE**
05244005	L = 1200	
05244003	L = 450, 800	FIJACIÓN **PARA TIRADOR DOBLE**
05244006	L = 1200	

Maçanetas minimalistas DELTA EASY para sistemas de porta de varanda com dobradiças ou corrediças.

• O puxador permite a sua instalação em janelas corrediças, no interior também como no exterior.

Maçaneta DELTA EASY (ref. 0508084)

• Fixação frontal com diabolos: permite a montagem a posteriori sobre um conjunto já existente.

Maçaneta DELTA EASY (ref. 0508086)

• Fixação lateral com parafusos ao perfil: para perfis que permitem a instalação com aparafusamento a partir do lado interior da aba do perfil.
• Fixação lateral com parafusos a partir do puxador para instalações com configuração dupla puxador e maçaneta (exterior / interior).
• Disponível kit de fixação para configuração de maçaneta dupla com puxadores padrão (ref. K5771-10).

FIJACIÓN FRONTAL
CON DIÁBOLOS

0508084

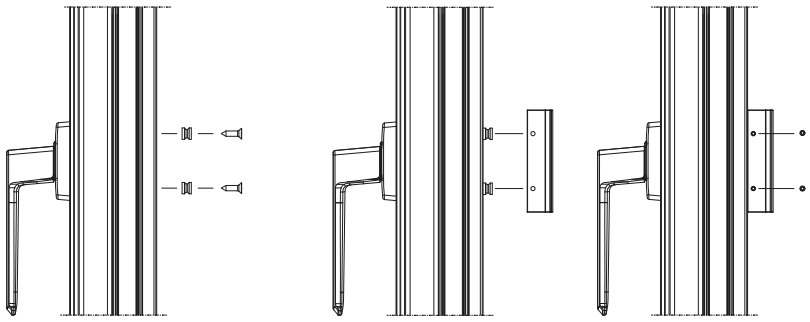

FIJACIÓN LATERAL AL PERFIL
CON TORNILLOS

0508086

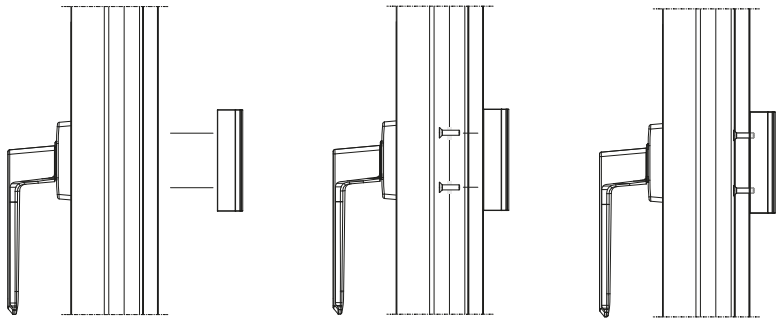

FIJACIÓN LATERAL DESDE LA MANILLA
CON TORNILLOS

K5771-10 0508086

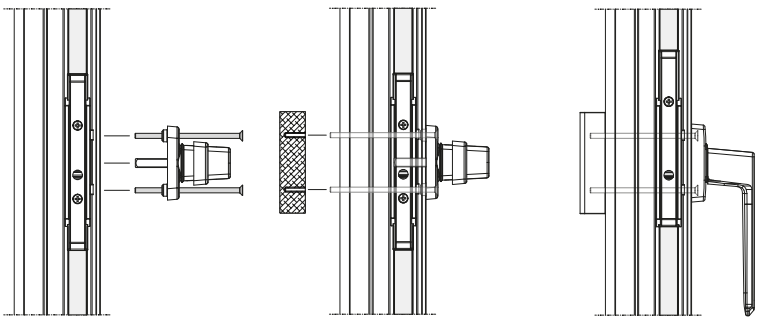

MAÇANETA DELTA EASY

0508084

10

81 83

AL



MAÇANETA DELTA EASY

0508086

10

81 83

AL



FIXAÇÃO DUPLA DELTA EASY

K5771-10

50

AC

IN



MAÇANETAS NAOS
Conjunto de maçanetas

0508030 **

1



AL

AC

Conjunto de maçanetas para portas de entrada a prédios e locais comerciais.

- Montagem rápida e mecanizada simples.
- Sistema de fixação oculto que impede a desmontagem a partir do exterior, evitando desta maneira as tentativas de forçamento e roubo.
- Puxador disponível para portas de abertura à direita (ref. 0508031) ou à esquerda (ref. 0508032).

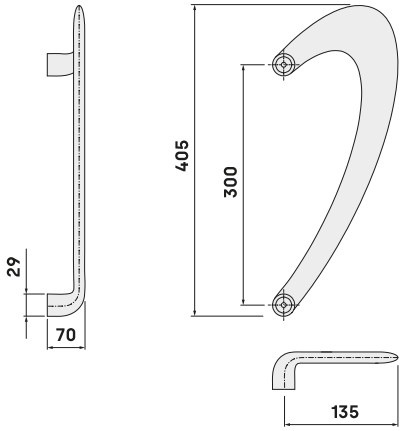

MAÇANETA NAOS
Abertura à direita

0508031 **

1



AL

AC

MAÇANETA NAOS
Abertura à esquerda

0508032 **

1



AL

AC

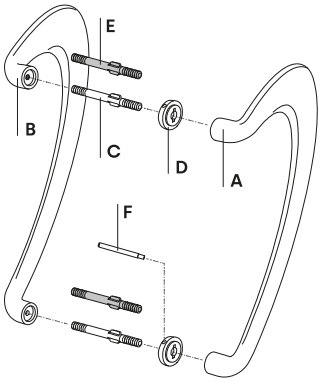

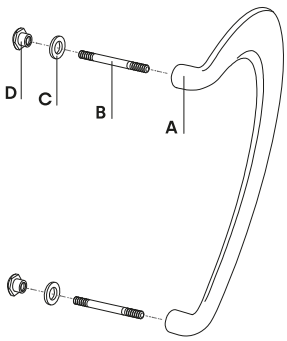

DESCRIPCIÓN	
A TIRADOR DERECHO	1
B TIRADOR IZQUIERDO	1
C TORNILLOS DER. (M8 x 126)	2
D DISCOS DE FIJACIÓN (Ø29x 10)	2
E TORNILLOS IZQ. (M8 x 126)	2
F LLAVE DE FIJACIÓN	1

DESCRIPCIÓN	
A TIRADOR DERECHO	1
B TORNILLOS DER. (M8 x 114)	2
C ARANDELAS ACERO INOX	2
D TUERCAS	2

Conjunto de maçanetas para portas de entrada a prédios e locais comerciais.

- Montagem rápida e mecanizada simples.
- As maçanetas são ambidestras, podendo ser instaladas tanto em aberturas à direita como à esquerda.
- Sistema de fixação oculto do exterior para evitar tentativas de roubo ou arrombamento.

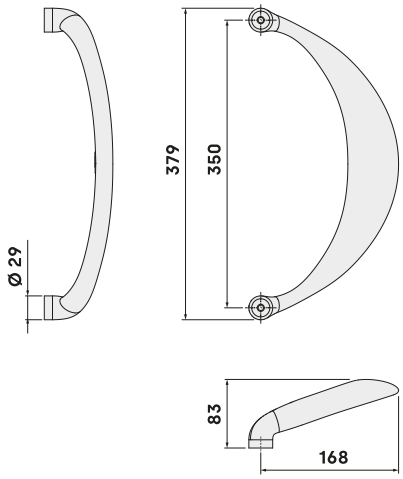

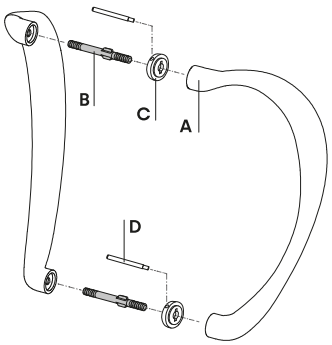

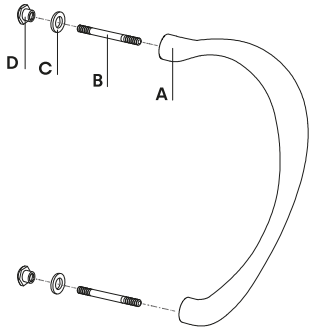

DESCRIPCIÓN	
A TIRADOR	2
B TORNILLOS DER. (M8 x 126)	2
C DISCOS DE FIJACIÓN (Ø29x 10)	2
D LLAVE DE FIJACIÓN	2

DESCRIPCIÓN	
A TIRADOR	1
B TORNILLOS DER. (M8 x 114)	2
C ARANDELAS ACERO INOX	2
D TUERCAS	2

MAÇANETAS FÉNIX
Conjunto de maçanetas

0508033 **

1

AL

AC



MAÇANETA FÉNIX
Maçaneta simples

0508034 **

1

AL

AC



07 ABERTURA DE BATENTE

148 **Kits abertura de batente (folha simples)**

148 **Kits abertura de batente (folha dupla)**

153 **Kits abertura de batente (folha passiva)**

157 **Kits abertura de batente (abertura exterior)**

162 **Abertura oculta**

163 **Acessórios para abertura de batente**

KIT ABERTURA DE BATENTE ϕ6
Configurações de folha simples

07K1H

50



Kit de pinos e fechaduras para aberturas de batente de folha passiva com configuração simples ou dupla.

- Fechaduras universais de perfil de estrutura em zamak.
- Kits com fechadura em poliamida disponíveis (ref. 07K1HPA, ref. 07K2HPA).
- Ponteiros em poliamida reforçada com fibra de vidro de 6 mm e anilhas de aumento a 8 mm.
- Kits com ponteiros em zamak disponíveis (ref. R07K1H, ref. 07K2H).
- A fechadura de folha dupla (ref. 110501) tem uma ranhura anti-derrapante que permite uma regulação progressiva acrescentando assim o ajuste do fecho.

KIT ABERTURA DE BATENTE ϕ6
Configurações de folha dupla

07K2H



		DIÁMETRO	PUNTERO	CERRADERO
07K1H		Ø6, Ø8	07085 PA	0507105 ZM
» 07K1HD6		Ø6, Ø8	07085 PA	0507105 ZM
07K1HD8		Ø8	07085 PA	0507105 ZM
07K1HPA		Ø8	07002 PA	0507059 PA
R07K1H		Ø6, Ø8	0407205 ZM	0507105 ZM
07K2H		Ø6, Ø8	07085 PA	110501 ZM
» 07K2HD6		Ø6, Ø8	07085 PA	110501 ZM
07K2HD8		Ø8	07085 PA	110501 ZM
07K2HPA		Ø8	07002 PA	0507059 PA
R07K2H		Ø6, Ø8	0407205 ZM	110501 ZM

(») *LAS ARANDELAS DE AUMENTO (Ø8) NO SE SIRVEN EMBOLSADAS*

*PERFIL INVERSOR **HOJA ~ MARCO***

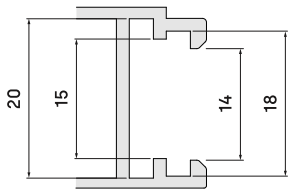

CANAL EUROPEO

PERFIL DE MARCO	15 - 20 mm
PERFIL DE HOJA	14 - 18 mm

*PUNTERO **07085***

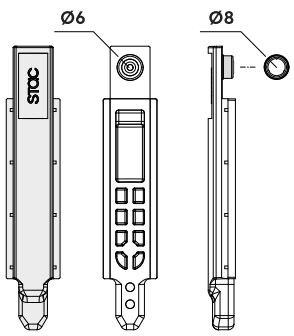

*PUNTERO **07002***

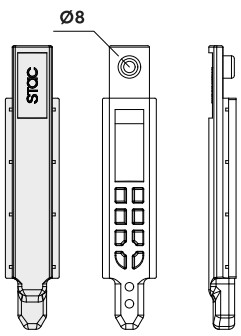

*PUNTERO **0407205***

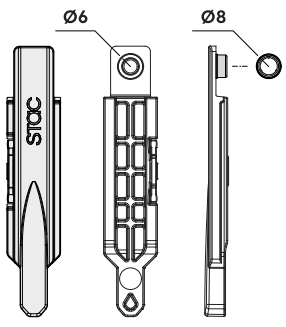

Kit de pinos com regulação e fechaduras para aberturas passivas de folha simples ou dupla.

- Ponteiros com bucha e ponta metálica que permitem uma regulação de 1 mm.
- A referência é fornecida com ponteiros, pinos e fechaduras em zamak e anilhas de aumento a 8 mm.
- Kits com fechadura de folha dupla disponíveis (ref. R07K1HRD6, ref. R07K2HRD6).
- A fechadura de folha dupla (ref. 110501) tem uma ranhura anti-derrapante que permite uma regulação progressiva acrescentando assim o ajuste do fecho.

KIT ABERTURA DE BATENTE Ø6 COM REGULAÇÃO
Configurações de folha simples

ce ce ZM PA

07K1HRD6

50



		DIÁMETRO	PUNTERO	CERRADERO
07K1HRD6		Ø6, Ø8	0507082 ZM	0507105 ZM
R07K1HRD6		Ø6, Ø8	0507082 ZM	110501 ZM
07K2HRD6		Ø6, Ø8	0507082 ZM	0507105 ZM
R07K2HRD6		Ø6, Ø8	0507082 ZM	110501 ZM

KIT ABERTURA DE BATENTE Ø6 COM REGULAÇÃO
Configurações de folha dupla

ce ce ZM PA

07K2HRD6



110501 REGULACIÓN ±2.5

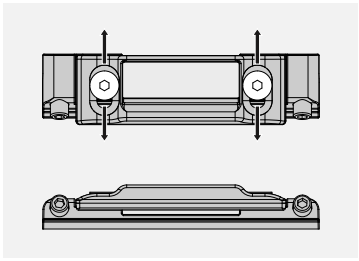

0507059 REGULACIÓN +1

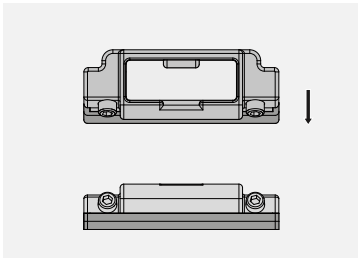

0507105

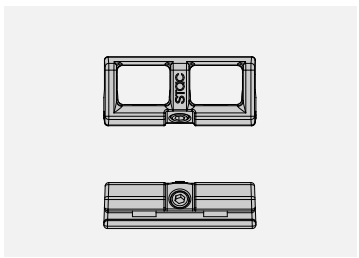

PUNTERO ***0507082*** *REGULACIÓN +1*

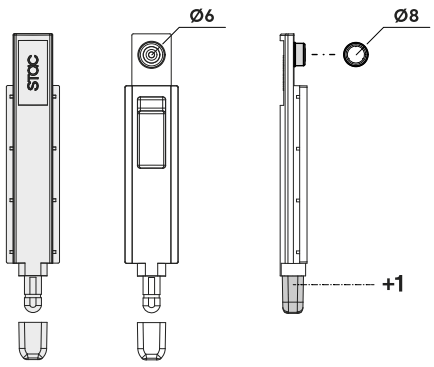

PERFIL INVERSOR ***HOJA ~ MARCO***

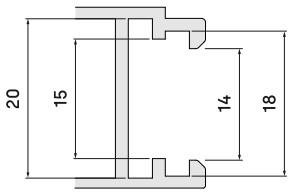

CANAL EUROPEO

PERFIL DE MARCO	15 - 20 mm
PERFIL DE HOJA	14 - 18 mm

» CONFIGURACIONES DE HOJA SIMPLE

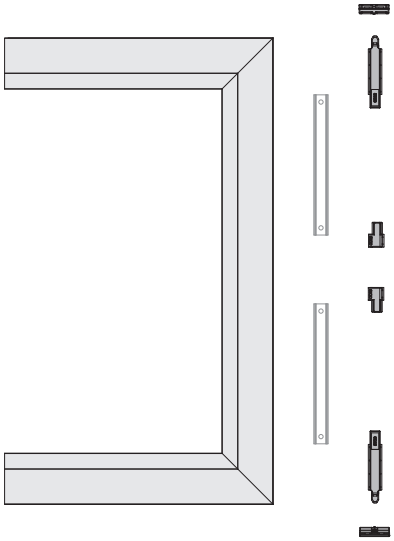

	PUNTERO	CERRADERO
07K1H	**07085**	0507105
07K1HD6	**07085**	0507105
07K1HD8	**07085**	0507105

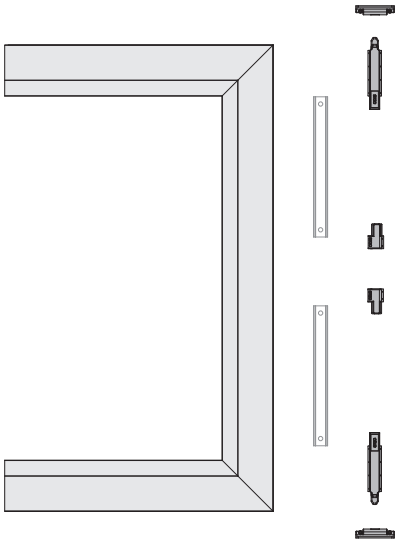

	PUNTERO	CERRADERO
07K1HPA	**07002**	0507059

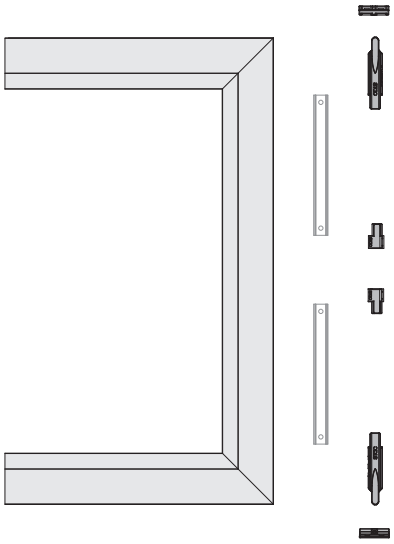

	PUNTERO	CERRADERO
R07K1H	**0407205**	0507105

» CONFIGURACIONES DE HOJA SIMPLE CON REGULACIÓN

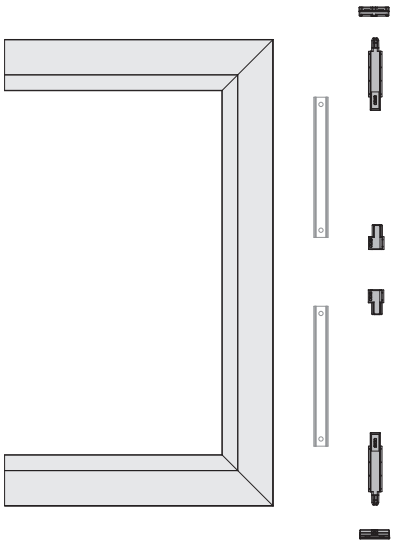

	PUNTERO	CERRADERO
07K1HRD6	**0507082**	0507105

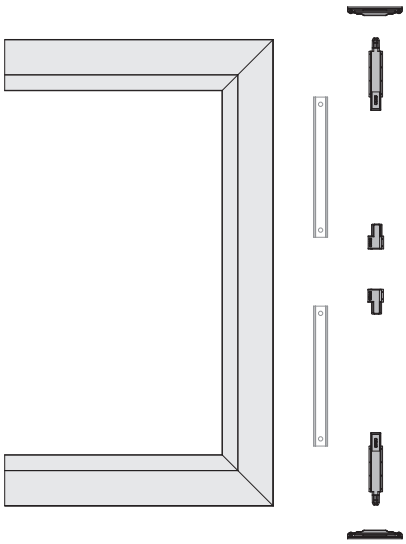

	PUNTERO	CERRADERO
R07K1HRD6	**0507082**	110501

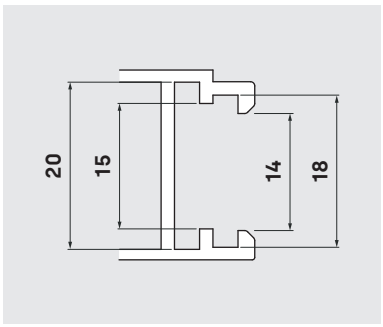

*PERFIL INVERSOR **HOJA ~ MARCO***

CANAL EUROPEO	
PERFIL DE MARCO	15 - 20 mm
PERFIL DE HOJA	14 - 18 mm

» CONFIGURACIONES DE DOBLE HOJA

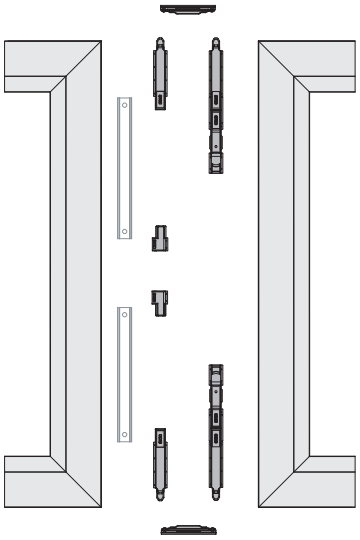

	PUNTERO	CERRADERO
07K2H	**07085**	110501
07K2HD6	**07085**	110501
07K2HD8	**07085**	110501

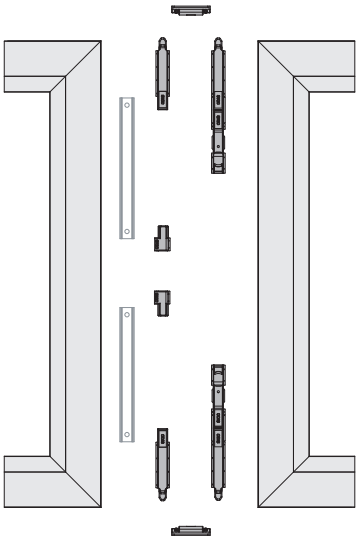

	PUNTERO	CERRADERO
07K2HPA	**07002**	0507059

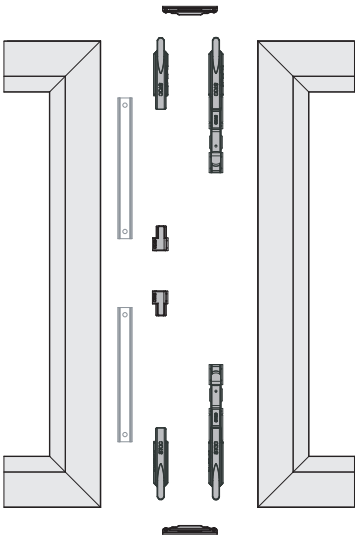

	PUNTERO	CERRADERO
R07K2H	**0407205**	110501

» CONFIGURACIONES DE DOBLE HOJA CON REGULACIÓN

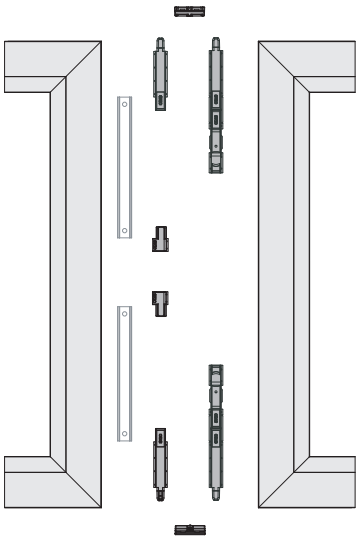

	PUNTERO	CERRADERO
07K2HRD6	**0507082**	0507105

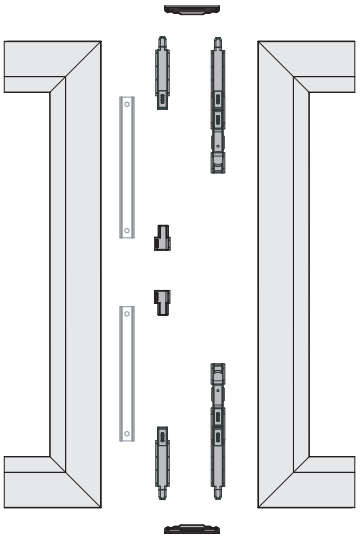

	PUNTERO	CERRADERO
R07K2HRD6	**0507082**	110501

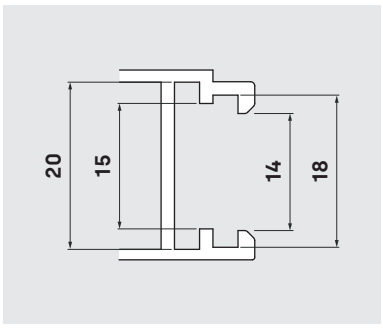

*PERFIL INVERSOR **HOJA ~ MARCO***

CANAL EUROPEO	
PERFIL DE MARCO	15 - 20 mm
PERFIL DE HOJA	14 - 18 mm

KIT ABERTURA DE BATENTE Á FRANCESA Ø6

113601

10

ZM AC

PA



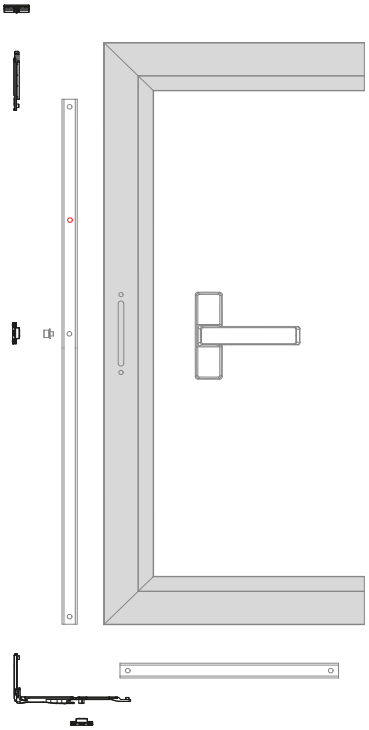

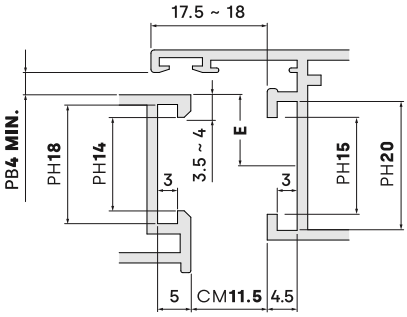

CANAL EUROPEO

PERFIL DE MARCO	15 - 20 mm
PERFIL DE HOJA	14 - 18 mm

Kit para janela de batente á francesa.

- A referência é fornecida com um ponteiro superior com ligação Ø6 mm, um ângulo de reenvio inferior e fechaduras para perfil de estrutura.
- O movimento é transmitido por meio de uma cremona de acionamento unidirecional (não incluída).
- Compatível com cremona de batente à francesa (unidirecional) ou oscilobatente.
- Podem ser acrescentados pontos de fecho adicionais na parte inferior da folha.
- Cobertura de transmissão (ref. 0511193) não incluída.

		DIÁMETRO	PUNTERO	CERRADERO
»	113601	Ø6, Ø8	07085 PA	0507105 ZM
	113600	Ø6	07002 PA	0507105 ZM

(») *LA REFERENCIA INCLUYE ARANDELA DE AUMENTO PARA Ø8*

*PUNTERO **07085***

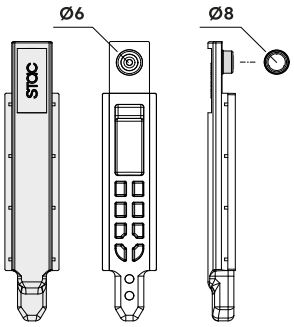

*PUNTERO **07002***

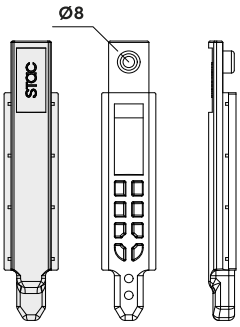

Kit de pinos para aberturas de batente de folhas passivas.

• A referência é fornecida com pinos e ponteiros em poliamida reforçada com fibra de vidro de 6 milímetros e anilhas de aumento a 8 mm.
• Disponível com ponteiros equipados com bucha e ponta metálica que permitem uma regulação de 1 milímetro (ref. 07K3HRD6, ref. 07K4HRD6).

		DIÁMETRO	PUNTERO	CERRADERO
P07K2H		Ø6, Ø8	07085 PA	-
07K3HRD6		Ø6, Ø8	0507082 ZM	-
07K4HRD6		Ø6, Ø8	0507082 ZM	-

*PUNTERO **07085***

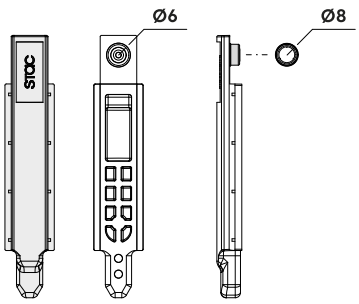

*PUNTERO **0507082** REGULACIÓN +1*

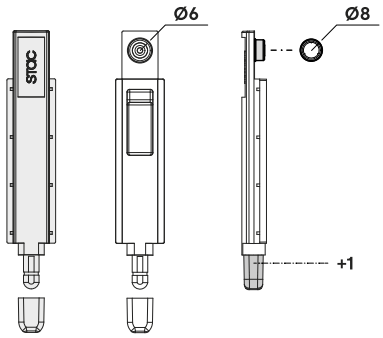

P07K2H, 07K3HRD6

*PERFIL INVERSOR **HOJA ~ MARCO***

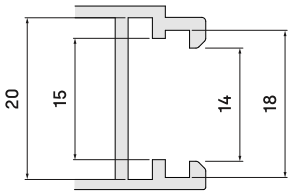

CANAL EUROPEO	
PERFIL DE MARCO	15 - 20 mm
PERFIL DE HOJA	14 - 18 mm

07K4HRD6

*PERFIL INVERSOR **HOJA ~ MARCO***

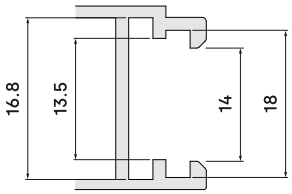

CANAL EUROPEO	
PERFIL DE MARCO	16.8 - 13.5 mm
PERFIL DE HOJA	14 - 18 mm

KIT DE FOLHA PASSIVA Ø6

Configurações de folha passiva

CE ZM PA

P07K2H

50



KIT DE FOLHA PASSIVA 15 ~ 20 COM REGULAÇÃO

Perfil da estrutura 15 - 20 milímetros

CE CE ZM PA

07K3HRD6

50



KIT DE FOLHA PASSIVA 13.5 ~ 16.8 COM REGULAÇÃO

Perfil da estrutura 13.5 - 16.8 milímetros

CE CE ZM PA

07K4HRD6

50



Accesorios para altura de hoja mayor de 1200 milímetros

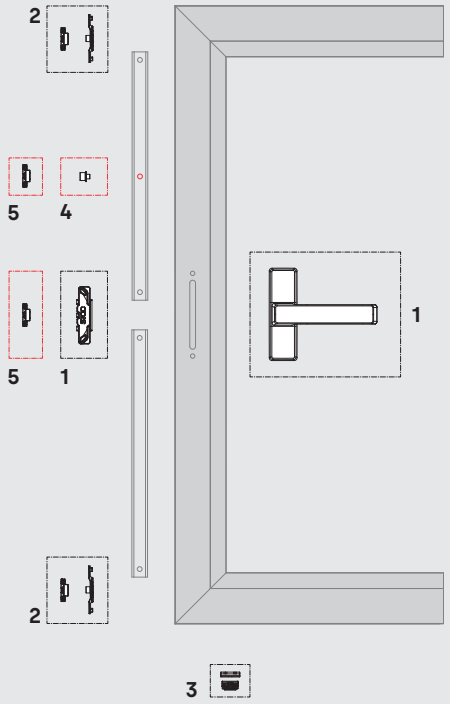

CIERRE AL INVERSOR
CON FUNDA DE TRANSMISIÓN

1	**CREMONA**	*Consulte la sección de cremonas*	
2	**113000IM**	**KIT PUNTO DE CIERRE SUPLEMENTARIO**	50
3	**0710621**	**KIT RESBALÓN DE POSICIONAMIENTO**	100
4	**0517002**	**REMACHE Ø6 PARA FALLEBA**	50
5	**110200**	**PUNTO DE CIERRE CON REGULACIÓN**	100

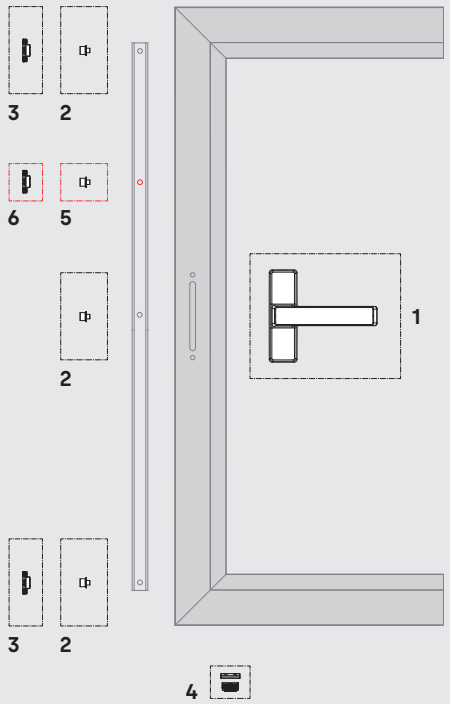

CIERRE AL INVERSOR
CON REMACHE DE TRANSMISIÓN

1	**CREMONA**	*Consulte la sección de cremonas*	
2	**0517002**	**REMACHE Ø6 PARA FALLEBA**	50
3	**110200**	**PUNTO DE CIERRE CON REGULACIÓN**	100
4	**0710621**	**KIT RESBALÓN DE POSICIONAMIENTO**	100
5	**0517002**	**REMACHE Ø6 PARA FALLEBA**	50
6	**110200**	**PUNTO DE CIERRE CON REGULACIÓN**	100

Accesorios para altura de hoja mayor de 1200 milímetros

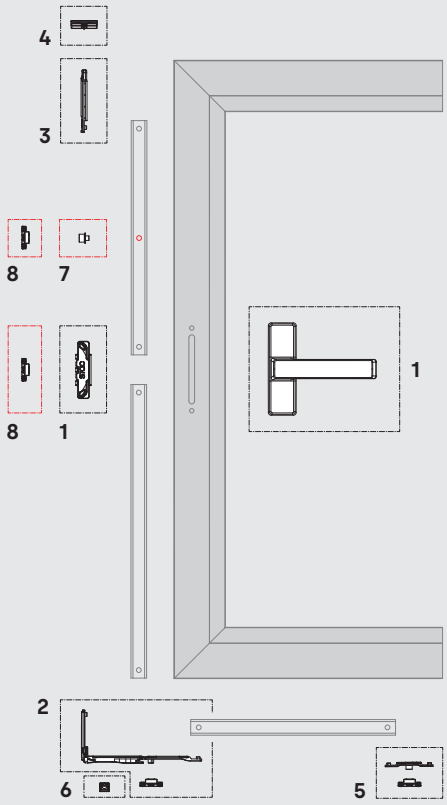

CIERRE AL MARCO CON FUNDA DE TRANSMISIÓN
ÁNGULO DE REENVÍO Y PUNTERO

1	**CREMONA**	*Consulte la sección de cremonas*	
2	**113420**	**KIT ÁNG. DE REENVÍO HORIZONTAL**	20
3	**07085**	**PUNTERO Ø6 AP. PRACTICABLE**	1000
4	**0507105**	**CERRADERO UNIVERSAL**	200
5	**113000IM**	**KIT PUNTO DE CIERRE SUPLEMENTARIO**	50
6	**0517193**	**RESBALÓN DE POSICIONAMIENTO**	100
7	**0517002**	**REMACHE Ø6 PARA FALLEBA**	50
8	**110200**	**PUNTO DE CIERRE CON REGULACIÓN**	100

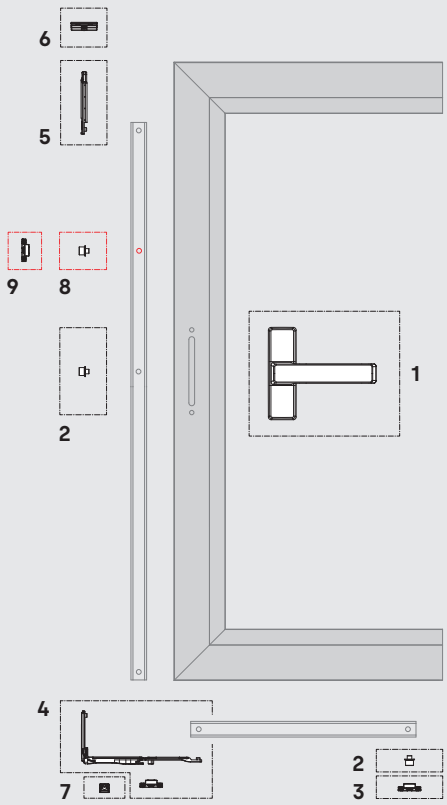

CIERRE AL MARCO CON REMACHE DE TRANSMISIÓN
ÁNGULO DE REENVÍO Y PUNTERO

1	**CREMONA**	*Consulte la sección de cremonas*	
2	**0517002**	**REMACHE Ø6 PARA FALLEBA**	50
3	**110200**	**PUNTO DE CIERRE CON REGULACIÓN**	100
4	**113420**	**KIT ÁNG. DE REENVÍO HORIZONTAL**	20
5	**07085**	**PUNTERO Ø6 AP. PRACTICABLE**	1000
6	**0507105**	**CERRADERO UNIVERSAL**	200
7	**0517193**	**RESBALÓN DE POSICIONAMIENTO**	100
8	**0517002**	**REMACHE Ø6 PARA FALLEBA**	50
9	**110200**	**PUNTO DE CIERRE CON REGULACIÓN**	100

Accesorios para altura de hoja mayor de 1200 milímetros

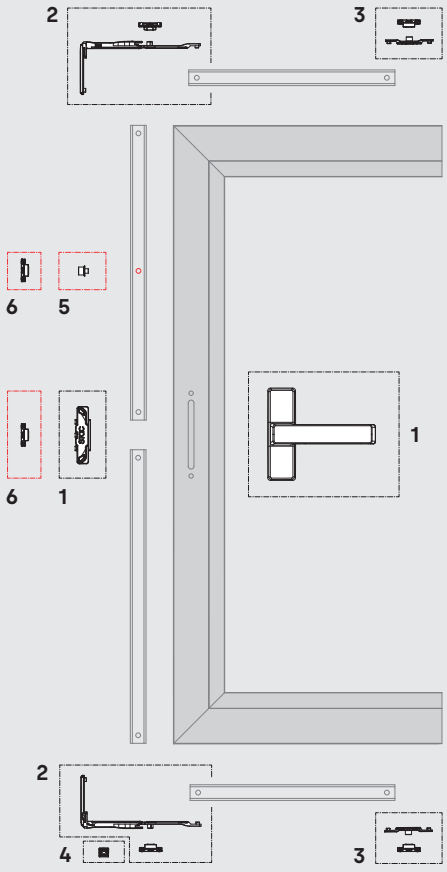

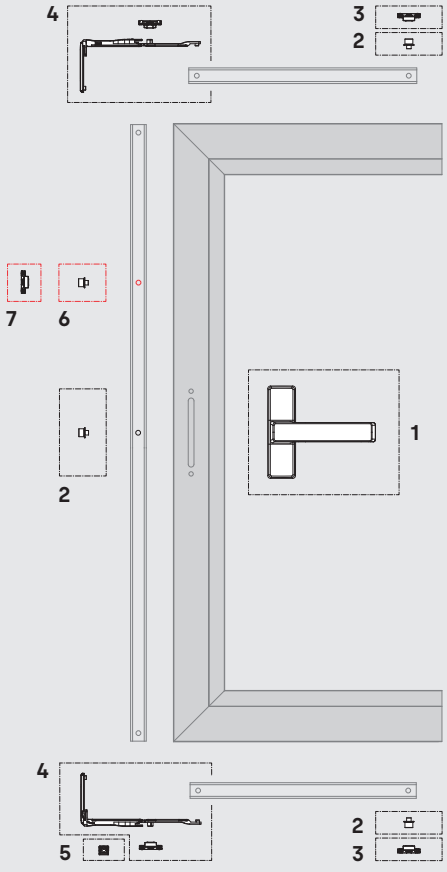

CIERRE AL MARCO CON FUNDA DE TRANSMISIÓN
DOBLE ÁNGULO DE REENVÍO

1	**CREMONA**	*Consulte la sección de cremonas*	
2	**113420**	**KIT ÁNG. DE REENVÍO HORIZONTAL**	20
3	**113000IM**	**KIT PUNTO DE CIERRE SUPLEMENTARIO**	50
4	**0517193**	**RESBALÓN DE POSICIONAMIENTO**	100
5	**0517002**	**REMACHE Ø6 PARA FALLEBA**	50
6	**110200**	**PUNTO DE CIERRE CON REGULACIÓN**	100

CIERRE AL MARCO CON REMACHE DE TRANSMISIÓN
DOBLE ÁNGULO DE REENVÍO

1	**CREMONA**	*Consulte la sección de cremonas*	
2	**0517002**	**REMACHE Ø6 PARA FALLEBA**	50
3	**110200**	**PUNTO DE CIERRE CON REGULACIÓN**	100
4	**113420**	**KIT ÁNG. DE REENVÍO HORIZONTAL**	20
5	**0517193**	**RESBALÓN DE POSICIONAMIENTO**	100
6	**0517002**	**REMACHE Ø6 PARA FALLEBA**	50
7	**110200**	**PUNTO DE CIERRE CON REGULACIÓN**	100

Kit de acessórios que permitem a transmissão do movimento em janelas com abertura exterior.

• Kit composto por peças de transmissão, corrediças, pontos de fecho reguláveis e anilhas de aumento a Ø8.
• Disponível com diferentes comprimentos de cavilha: 19 mm (ref. 07044), 26 mm (ref. 07060) ou 36 mm (ref. 07129).
• Kits de transmissão disponíveis compostos por peça de transmissão com cavilha curta (ref. 074K01) ou com cavilha longa (ref. 075K01).

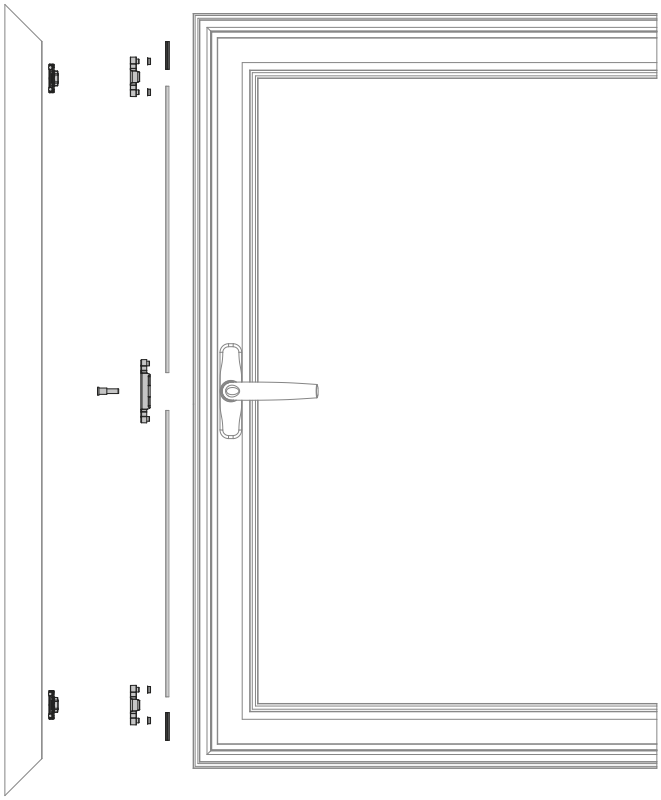

KIT DE ABERTURA EXTERIOR (07044)
Com cavilha curta

CE ZM PA

074K01C

20



KIT DE ABERTURA EXTERIOR (07060)
Com cavilha longa

CE ZM PA

074K01L

20



KIT DE ABERTURA EXTERIOR (07129)
Com cavilha especial

CE ZM PA

075K01CE1

20



KIT DE APERTURA EXTERIOR		BULÓN
074K01C	KIT DE TRANSMISIÓN + BULÓN CORTO (19 mm)	07044
074K01L	KIT DE TRANSMISIÓN + BULÓN LARGO (26 mm)	07060
075K01CE1	KIT DE TRANSMISIÓN + BULÓN ESPECIAL (36 mm)	07129

KIT DE TRANSMISSÃO COM CAVILHA CURTA

074K01

20

ZM

IN



Kit de acessórios que permitem a transmissão do movimento em janelas de abertura exterior.

- A referência é fornecida com cavilha curta (ref. 07044).
- Kit composto por corrediça, cavilha e anilhas de aumento a Ø8.
- Kit de transmissão disponível com cavilha longa (ref. 075K01).

KIT DE TRANSMISSÃO COM CAVILHA LONGA

075K01

20

ZM

IN



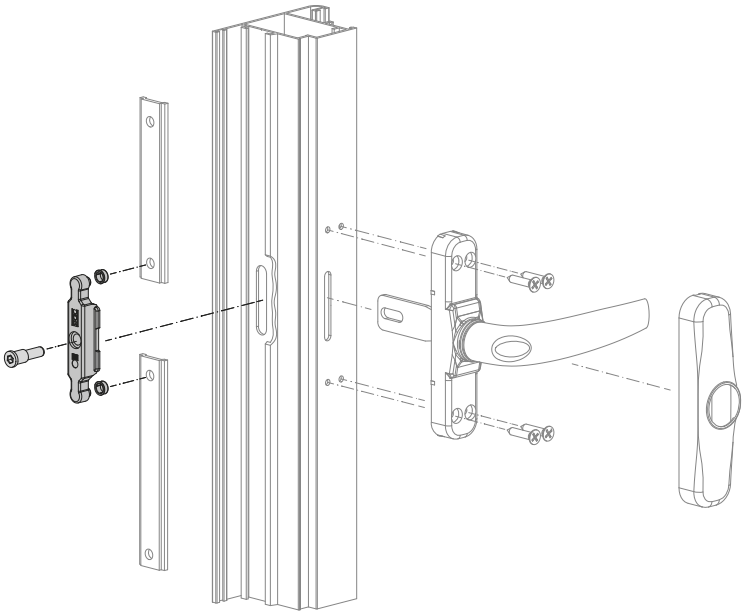

CAVILHAS

BULONES

-

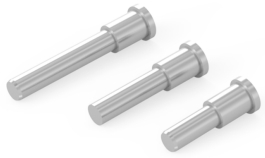

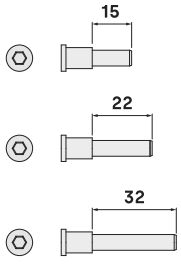

BULONES		COTA (Y)
07044	BULÓN CORTO (Ø10 mm)	19 mm
07060	BULÓN LARGO (Ø10 mm)	26 mm
07129	BULÓN ESPECIAL (Ø10 mm)	36 mm

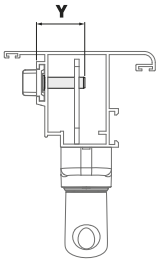

Accesorios para altura de hoja mayor de 1200 milímetros

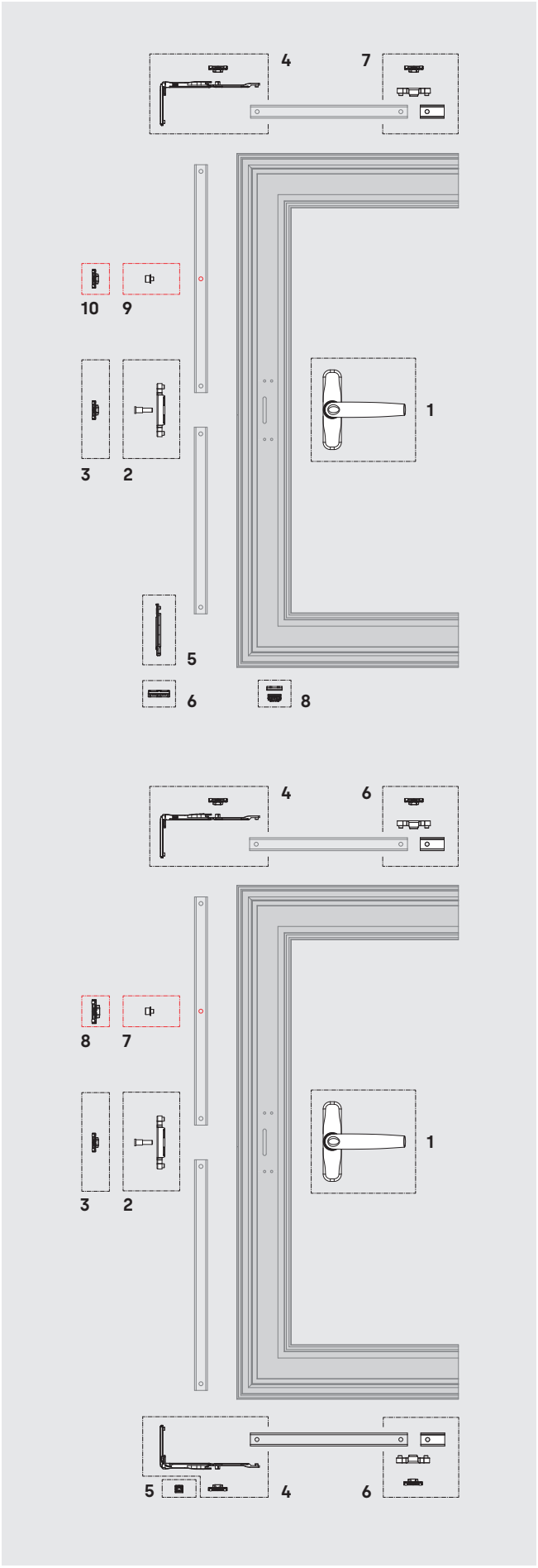

CIERRE AL MARCO CON KIT DE TRANSMISIÓN
ÁNGULO DE REENVÍO Y PUNTERO

1	**CREMONA HYDRA**	*Consulte la sección de cremonas*	
2	**074K01**	**KIT DE TRANSMISIÓN** (BULÓN CORTO)	20
	075K01	**KIT DE TRANSMISIÓN** (BULÓN LARGO)	
3	**110200**	**PUNTO DE CIERRE CON REGULACIÓN**	100
4	**113420**	**KIT ÁNG. DE REENVÍO HORIZONTAL**	20
5	**07085**	**PUNTERO Ø6 AP. PRACTICABLE**	1000
6	**0507105**	**CERRADERO UNIVERSAL**	200
7	**113000**	**KIT PTO. DE CIERRE SUPLEMENTARIO**	50
8	**0710621**	**KIT RESBALÓN DE POSICIONAMIENTO**	100
9	**0517002**	**REMACHE Ø6 PARA FALLEBA**	50
10	**110200**	**PUNTO DE CIERRE CON REGULACIÓN**	100

CIERRE AL MARCO CON KIT DE TRANSMISIÓN
DOBLE ÁNGULO DE REENVÍO

1	**CREMONA HYDRA**	*Consulte la sección de cremonas*	
2	**074K01**	**KIT DE TRANSMISIÓN** (BULÓN CORTO)	20
	075K01	**KIT DE TRANSMISIÓN** (BULÓN LARGO)	
3	**110200**	**PUNTO DE CIERRE CON REGULACIÓN**	100
4	**113420**	**KIT ÁNG. DE REENVÍO HORIZONTAL**	20
5	**0517193**	**RESBALÓN DE POSICIONAMIENTO**	100
6	**113000**	**KIT PTO. DE CIERRE SUPLEMENTARIO**	50
7	**0517002**	**REMACHE Ø6 PARA FALLEBA**	50
8	**110200**	**PUNTO DE CIERRE CON REGULACIÓN**	100

Accesorios para altura de hoja mayor de 1200 milímetros

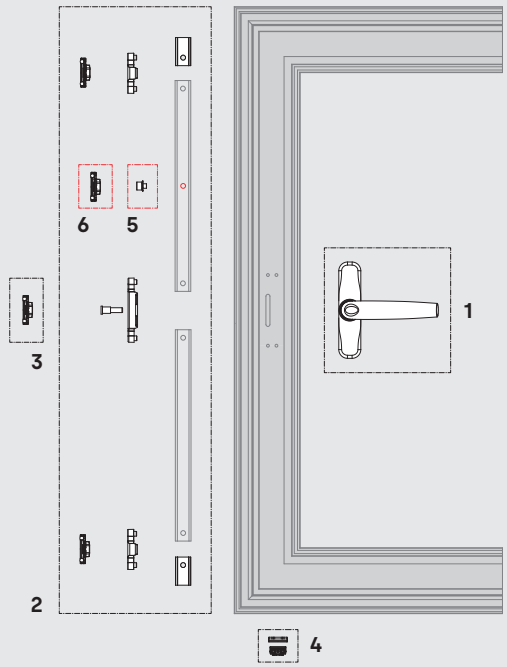

CIERRE AL INVERSOR
CON KIT DE APERTURA EXTERIOR

1	**CREMONA HYDRA**	*Consulte la sección de cremonas*	
2	**074K01C**	**KIT DE AP. EXTERIOR** (BULÓN CORTO)	20
	074K01L	**KIT DE AP. EXTERIOR** (BULÓN LARGO)	
3	**110200**	**PUNTO DE CIERRE CON REGULACIÓN**	100
4	**0710621**	**KIT RESBALÓN DE POSICIONAMIENTO**	100
5	**0517002**	**REMACHE Ø6 PARA FALLEBA**	50
6	**110200**	**PUNTO DE CIERRE CON REGULACIÓN**	100

Accesorios para altura de hoja mayor de 1200 milímetros

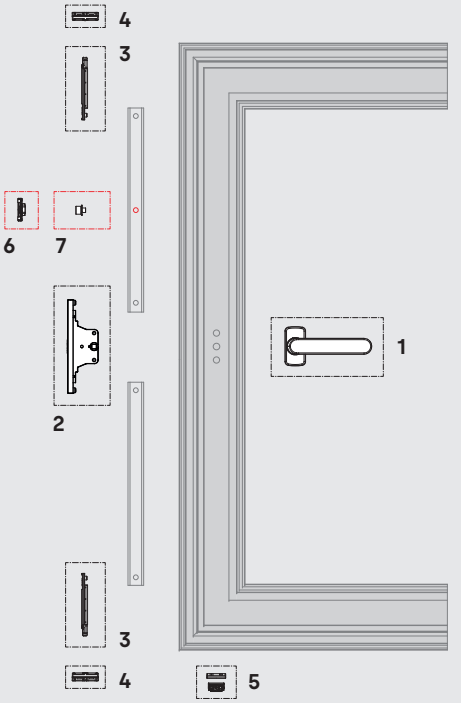

CIERRE AL INVERSOR CON CAJA DE TRANSMISIÓN
DOBLE PUNTERO

1	**MANILLA**	*Consulte la sección de manillas compatibles con apertura exterior*	
2	**0507248**	**CAJA DE TRANSMISIÓN BI-DIRECCIONAL**	25
3	**07085**	**PUNTERO Ø6 AP. PRACTICABLE**	1000
4	**0507105**	**CERRADERO UNIVERSAL**	200
5	**0710621**	**KIT RESBALÓN DE POSICIONAMIENTO**	100
6	**0517002**	**REMACHE Ø6 PARA FALLEBA**	50
7	**110200**	**PUNTO DE CIERRE CON REGULACIÓN**	100

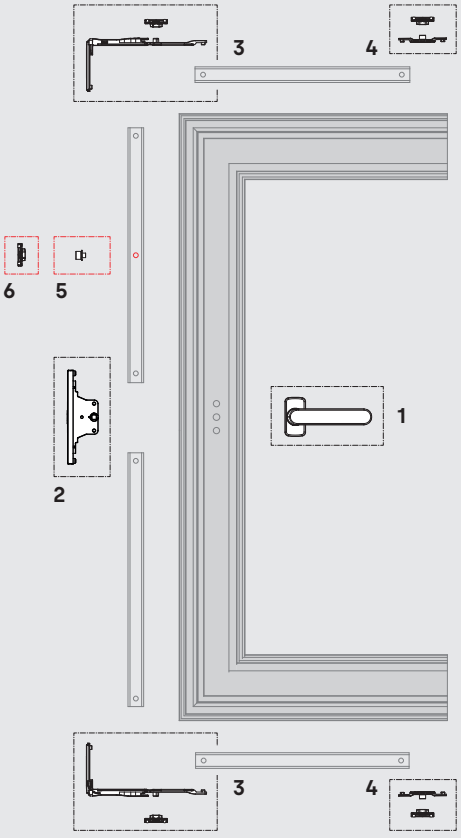

CIERRE AL MARCO CON CAJA DE TRANSMISIÓN
DOBLE ÁNGULO DE REENVÍO

1	**MANILLA**	*Consulte la sección de manillas compatibles con apertura exterior*	
2	**0507248**	**CAJA DE TRANSMISIÓN BI-DIRECCIONAL**	25
3	**113420**	**KIT ÁNG. DE REENVÍO HORIZONTAL**	20
4	**113000IM**	**KIT PTO. DE CIERRE SUPLEMENTARIO**	50
5	**0517002**	**REMACHE Ø6 PARA FALLEBA**	50
6	**110200**	**PUNTO DE CIERRE CON REGULACIÓN**	100

KIT DE DOBRADIÇAS CH180 PLUS

Abertura de batente

H1214	R
	L

1





AL ZM IN PE

Dobradiças CH180 PLUS para janelas de batente.

- Carga máxima por folha 100 kg e abertura até 180º.
- Fornecidas com mão: direita (ref. H1214R) ou esquerda (ref. H1214L).
- Regulação da dobradiça superior: pressão (±1,5 mm) e queda (±3 mm).
- Regulação da dobradiça inferior: altura (-0,5, 2,5 mm), pressão (0,5 mm) e lateral (±1,5 mm).

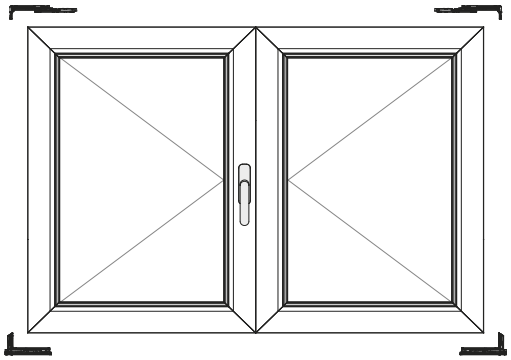

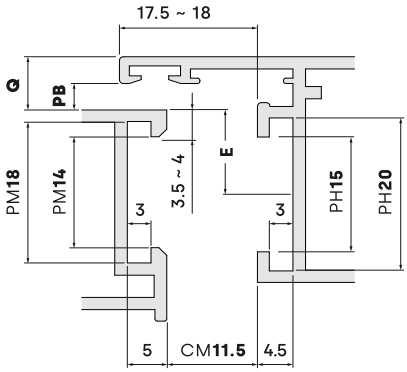

CANAL EUROPEO

PERFIL DE MARCO **PM**	14 - 18 mm
PERFIL DE HOJA **PH**	15 - 20 mm
CÁMARA **CM**	11.5 mm
EJE **E**	10 mm

ÁNGULO MÁXIMO (PB)

3	175°
4.5	180°
5.5	180°

ÁNGULO MÁXIMO (Q)

3	130°
4.5	130°
5.5	90°

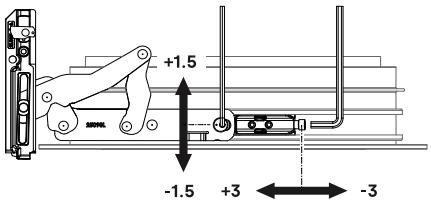

REGULACIONES EN BISAGRA SUPERIOR

PRESIÓN	±1.5 mm
DESCUELGUE	±3 mm

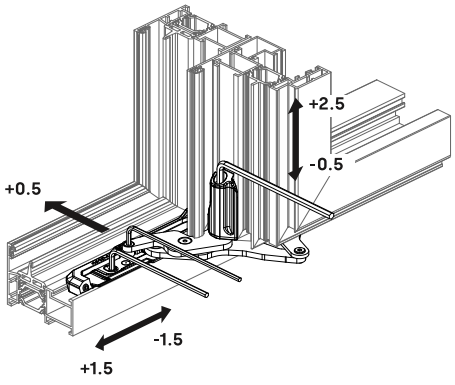

REGULACIONES EN BISAGRA INFERIOR

PRESIÓN	+0.5 mm
ALTURA	-0.5, +2.5 mm
LATERAL	±1.5 mm

Acessórios para perfil de estrutura que permite o fecho de janelas de batente por meio de pinos.

Fechadura de folha dupla (ref. 110501)

• Configurações de folha dupla com regulação de aperto de ± 2,5 mm.
• Ranhura antiderrapante que permite uma regulação progressiva, aumentando a regulação do sistema de fecho.

Fechadura em poliamida (ref. 0507059)

• Fornecida em poliamida PA6.
• Configurações de folha simples com regulação de aperto de 1 mm.

Fechadura em zamak (ref. 0507105)

• Fornecido em zamak.
• Configurações de folha simples.

110501

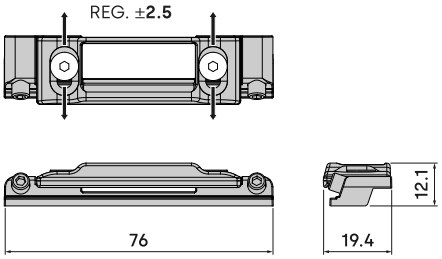

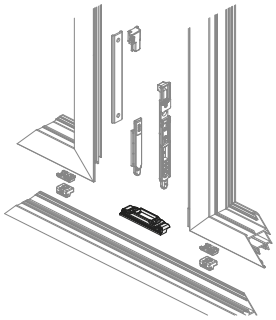

0507059

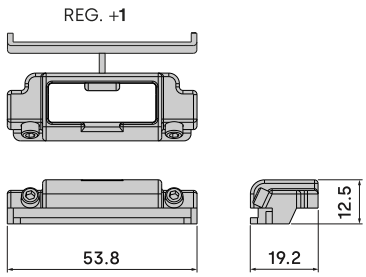

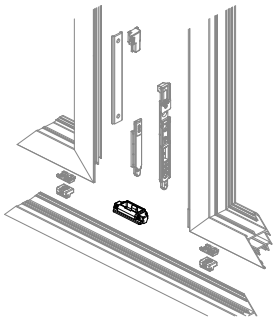

0507105

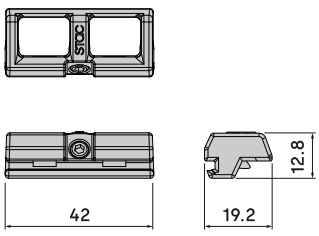

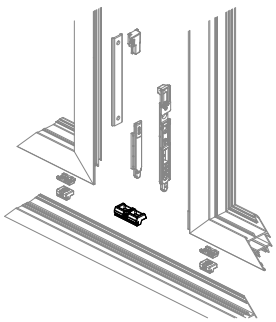

FECHADURA DE FOLHA DUPLA

ce
ce
ZM
IN

110501

200



FECHADURA (PA)

IN
PA

0507059

100



FECHADURA (ZM)

ZM
IN

0507105

200



ÂNGULO DE REENVIO

113420

20



ZM

IN

Ângulo de reenvio para janelas de batente, rebatíveis ou de projeção.

- O ângulo de reenvio é fornecido com um ponto de fecho regulável.
- Válido para configurações com fecho na estrutura.

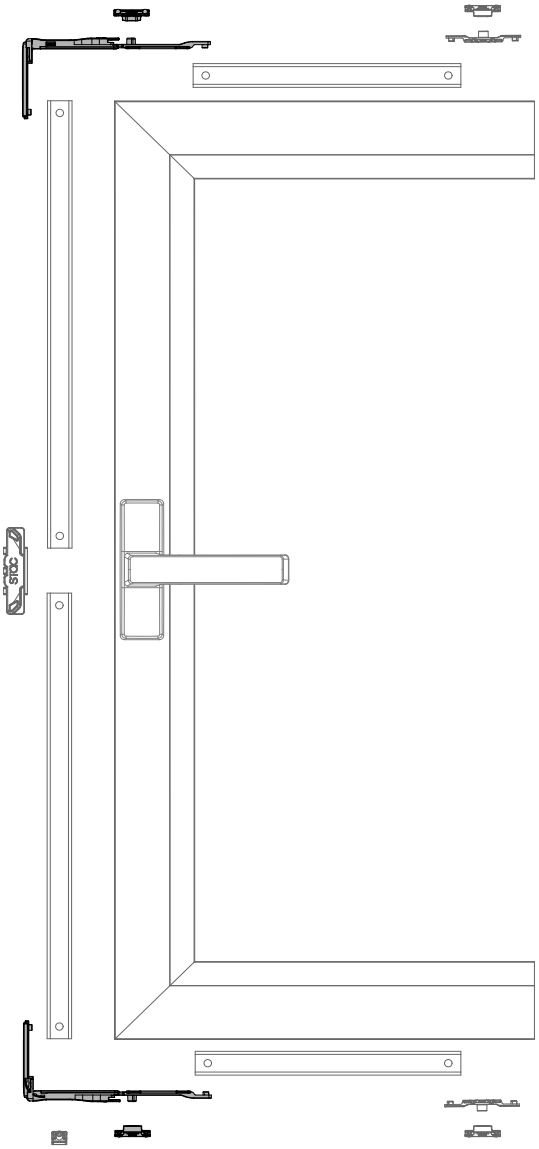

08 ABERTURA OSCILOBATENTE

166 Dobradiças CLX 160

168 Oscilobatente CLX 160

172 Dobradiças CH180 PLUS

174 Oscilobatente CH180 PLUS

176 Dobradiças CLASSIC

178 Oscilobatente CLASSIC

182 Dobradiças SMART

184 Oscilobatente SMART

188 Compassos oscilobatentes

190 Sistema oscilo para folha dupla

192 Ângulos de reenvio

193 Acessórios ab. oscilobatente

195 Embalagem industrial

CLX160



Canal Europeu

Carga máxima 160 kg

Dobradiças ambidestras

Ajuste 3-dimensional

CLX160

As dobradiças CLX160 foram desenhadas para suportar cargas elevadas em janelas oscilobatentes, a oferecendo ao mesmo tempo uma vasta gama de regulação.

Permitem uma capacidade de carga de até 160 kg por folha e incorporam medidas de segurança para evitar a queda da folha em caso de rompimento devido a golpes maliciosos ou quebra do canal da moldura.

Com esta ferragem, compatível com todos os elementos oscilobatentes tradicionais da STAC, os clientes dispõem de uma solução competitiva e de elevado desempenho para as janelas do quotidiano.

» Sistema seguro

Pá do perfil da folha

O pin de segurança da contraplaca evita a queda da folha em caso de rompimento devido a fortes golpes ou deslocamentos que afetem o correto funcionamento da dobradiça.

Pá do perfil da estrutura

O parafuso de estabilização fornece um ponto de fixação adicional, permitindo um melhor equilíbrio de carga da pá, a reduzir os esforços a que está sujeita e a evitar possíveis rompimentos no canal.

» Dobradiças ambidestras

A evolução da pá da estrutura permitiu uma maior versatilidade da dobradiça durante a sua instalação na janela. Ao mesmo tempo, permite ao cliente minimizar a gestão de stocks.

O design simplificado da pá permite incluir nos kits de oscilo tanto a pá direita como a esquerda, a permitir aos conjuntos tornarem-se ambidestros.

» Regulações simples e efetivas

Em janelas de cargas elevadas com abertura oscilobatente é necessário que as regulações sejam simples, eficazes e diretas, mas, acima de tudo, que sejam fiáveis.

Os pontos de regulação encontram-se em zonas de fácil acesso e a regulação pode ser efetuada com a folha em carga.

- Regulação em altura com chave Allen 5: +3, -0,5 mm.
- Regulação lateral com chave Allen 2,5: +1,3, -1,3 mm.
- Regulação da pressão por casquilho: 0, +0,3 mm.

Dobradiças oscilobatentes especialmente concebidas para suportar cargas elevadas em janelas de batente e oscilobatentes.

- Carga máxima por folha 160 kg.
- Kits específicos para folha ativa (ref. T1113) e folha passiva (ref. T1114).
- Dobradiças ambidestras: fornecidas pré-montadas para abertura à direita, mas o kit inclui dobradiças à direita e à esquerda.
- Compassos oscilobatentes específicos para manobra tradicional (ref. T110301) ou manobra lógica (ref. T110302) não incluídos nos kits.

Disponível em acabamento anodizado com uma carga máxima por folha de 120 kg, para tal é necessário indicar a mão de abertura da folha.

DOBRADIÇAS CLX 160
Folha ativa

T1113	**

25

AL ZM IN PA



REGULACIONES EN BISAGRA SUPERIOR HOJA PASIVA

DESCUELGUE ±3 mm

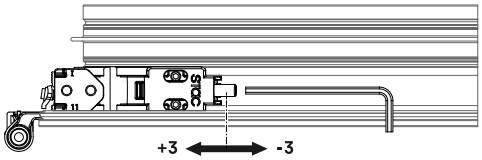

REGULACIONES EN BISAGRA SUPERIOR HOJA ACTIVA

PRESIÓN ±1 mm

DESCUELGUE ±3 mm

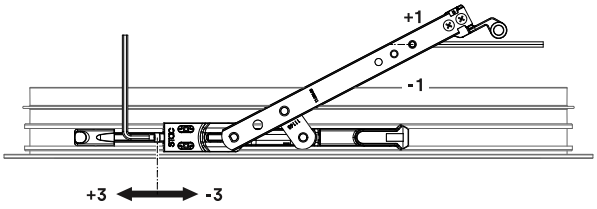

DOBRADIÇAS CLX 160
Folha passiva

T1114	**

20

AL ZM AC PA



REGULACIONES EN BISAGRA INFERIOR

ALTURA −3, +0.5 mm

LATERAL ±1.3 mm

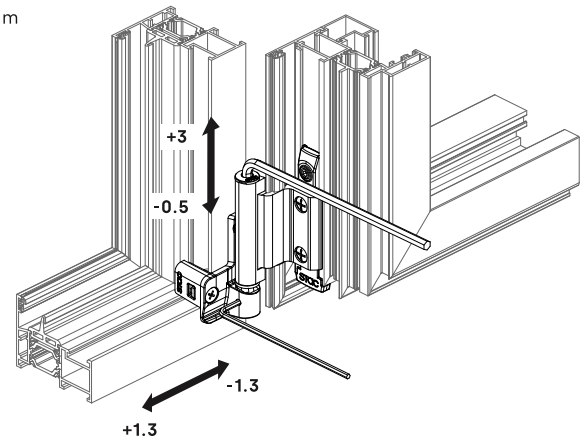

REGULACIÓN DE PRESIÓN

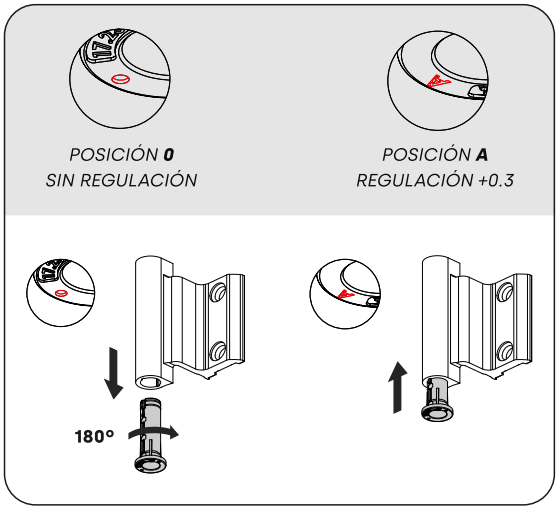

KIT CLX 160 PARA FECHO AO INVERSOR
Sem cremona

T1133 | **

24



KIT CLX 160 PARA FECHO AO INVERSOR
Com cremona LYRA

T1118 | **

16



KIT CLX 160 PARA FECHO AO INVERSOR
Com cremona SIRIUS

T1118 | ** | S

16



Kit oscilobatente con dobradiças CLX 160 para janelas com fecho ao inversor.

- A carga máxima por folha é de 160 kg.
- A referência é fornecida sem cremona.
- Disponível com cremona LYRA (ref. T1118) ou cremona SIRIUS (ref. T1118S).
- Compasso oscilobatente específico (ref. T110301) para manobra tradicional (fecho ao inversor ou fecho à estrutura) não incluído no kit.
- Os acessórios incluem ferragens EVO-SOFT, que prolongam a durabilidade das fechaduras e reduzem o desgaste por fricção, facilitando assim uma maior suavidade na manobra de fecho da janela.

Os kits não incluem compassos oscilobatentes. Ver compassos compatíveis.

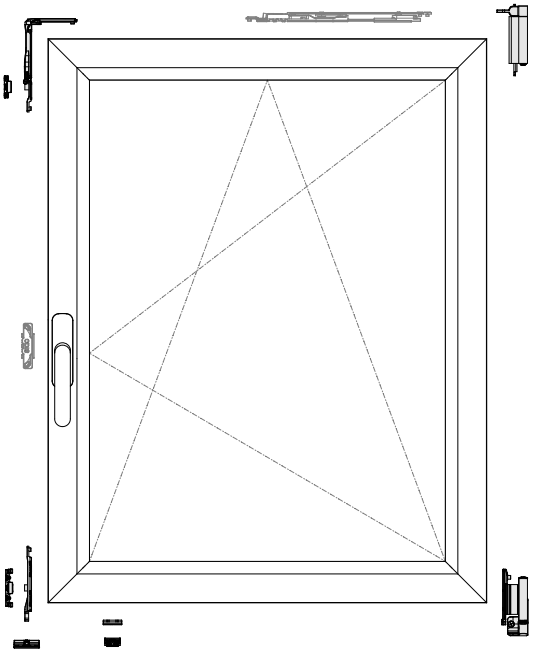

CANAL EUROPEO

PERFIL DE MARCO **PM**	14 - 18 mm
PERFIL DE HOJA **PH**	15 - 20 mm
CÁMARA **CM**	11.5 mm
PASO DE BISAGRA **PB**	4 mm
EJE **E**	10 mm

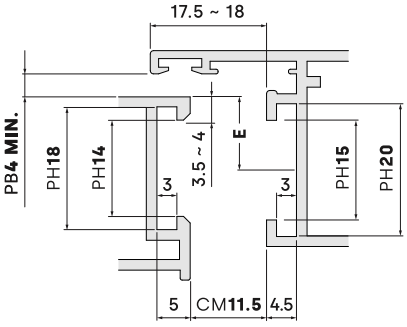

Kit oscilobatente con dobradiças CLX 160 para janelas com fecho à estrutura.

- A carga máxima por folha é de 160 kg.
- A referência é fornecida sem cremona.
- Disponível com cremona SIRIUS (ref. T1132S).
- Compasso oscilobatente específico (ref. T110301) para manobra tradicional (fecho ao inversor ou fecho à estrutura) não incluído no kit.
- Os acessórios incluem ferragens EVO-SOFT, que prolongam a durabilidade das fechaduras e reduzem o desgaste por fricção, facilitando assim uma maior suavidade na manobra de fecho da janela.

Os kits não incluem compassos oscilobatentes. Ver compassos compatíveis.

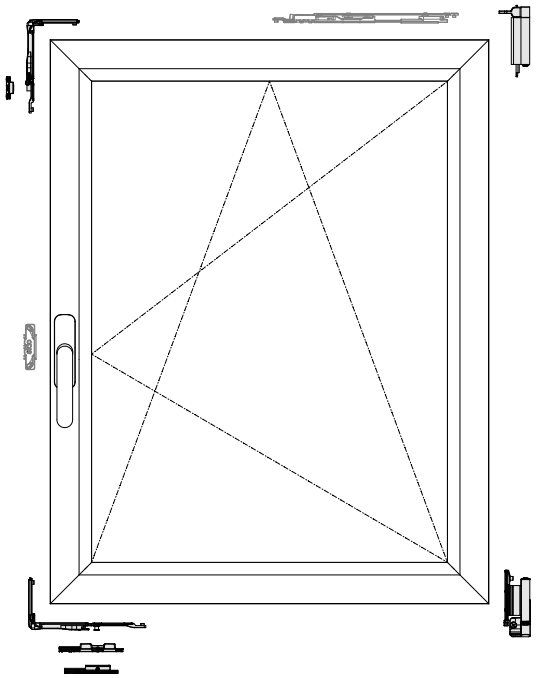

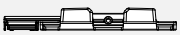

CERRADERO CIERRE AL MARCO



CERRADERO MANIOBRA LÓGICA

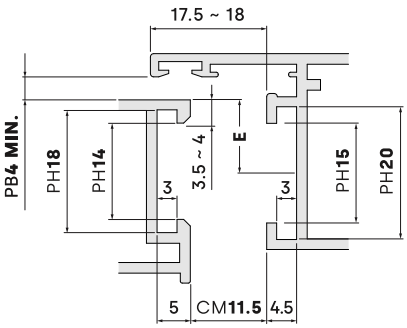

CANAL EUROPEO

PERFIL DE MARCO **PM**	14 - 18 mm
PERFIL DE HOJA **PH**	15 - 20 mm
CÁMARA **CM**	11.5 mm
PASO DE BISAGRA **PB**	4 mm
EJE **E**	10 mm

KIT CLX 160 PARA FECHO À ESTRUTURA
Sem cremona

T1139	**

24

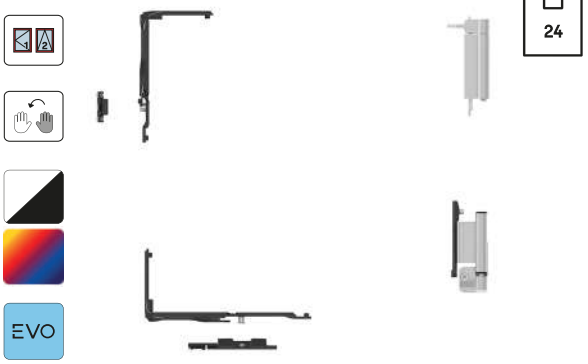

KIT CLX 160 PARA FECHO À ESTRUTURA
Com cremona SIRIUS

T1132	**	S

16

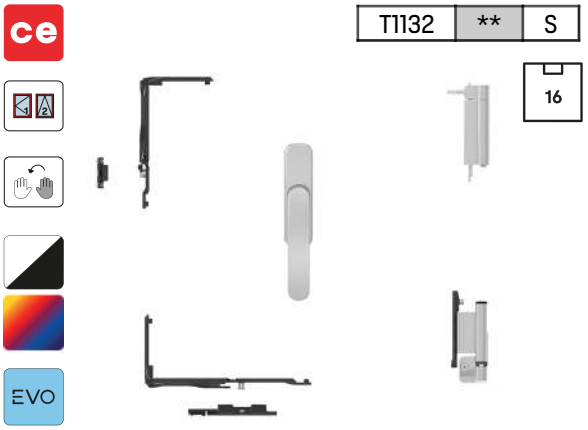

KIT CLX 160 PARA MANOBRA LÓGICA
Sem cremona

T1123 | **

24









Kit oscilobatente con dobradiças CLX 160 para janelas com manobra lógica.

- A carga máxima por folha é de 160 kg.
- A referência é fornecida sem cremona.
- Compasso oscilobatente específico (ref. T110302) para manobra lógica não incluído no kit.
- Os acessórios incluem ferragens EVO-SOFT, que prolongam a durabilidade das fechaduras e reduzem o desgaste por fricção, facilitando assim uma maior suavidade na manobra de fecho da janela.
- O kit de manobra lógica é adequado para ser utilizado com cremonas accionadas por chave uma vez que proporciona duas posições de bloqueio que permitem que a janela se incline mas não se abra na posição de batente.

O kit não inclui compasso oscilobatente. Ver compassos compatíveis.

		FUNDA DE TRANSMISIÓN 0511193
A1160 **	SIRIUS BLOCK	✔
A1163 **		-
1129 **	LYRA BLOCK	✔
1145 **		-

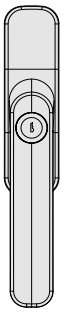

SIRIUS BLOCK
A1160, A1163

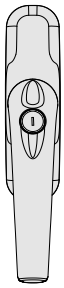

LYRA BLOCK
1129, 1145

CREMONA CON LLAVE + VENTANA CON MANIOBRA LÓGICA

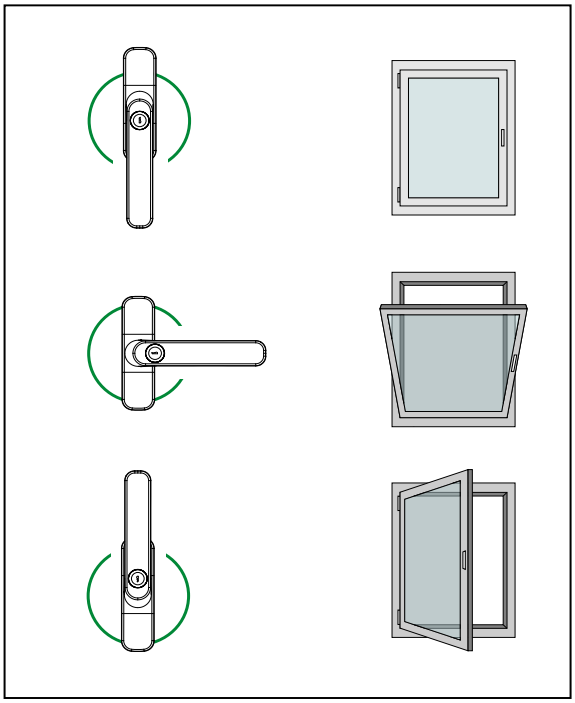

CANAL EUROPEO

PERFIL DE MARCO **PM**	14 - 18 mm
PERFIL DE HOJA **PH**	15 - 20 mm
CÁMARA **CM**	11.5 mm
PASO DE BISAGRA **PB**	4 mm
EJE **E**	10 mm

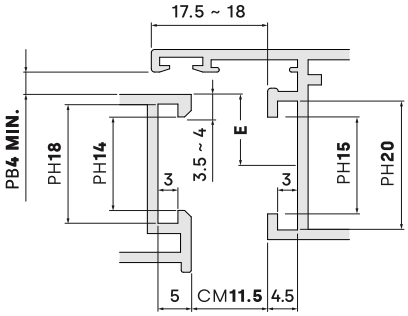

El herraje que se especifica en estas configuraciones es para ventanas oscilobatientes con un máximo 1200 x 1200 mm. Para otras medidas de ventana consulte el catálogo técnico.

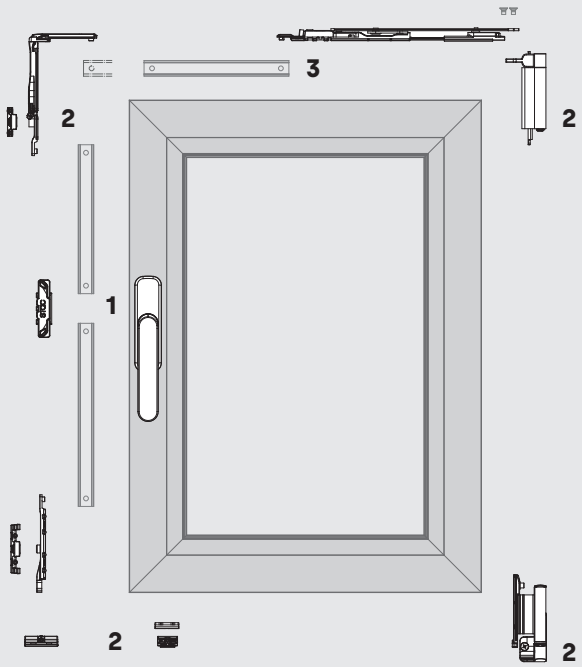

KIT OSCILOBATIENTE CLX
CIERRE AL INVERSOR

1	**CREMONA** Consulte « cremonas »			
2	**T1133**	**	**KIT CIERRE AL INVERSOR SIN CREMONA**	24
3	**COMPÁS** Consulte « compases oscilobatientes »			10

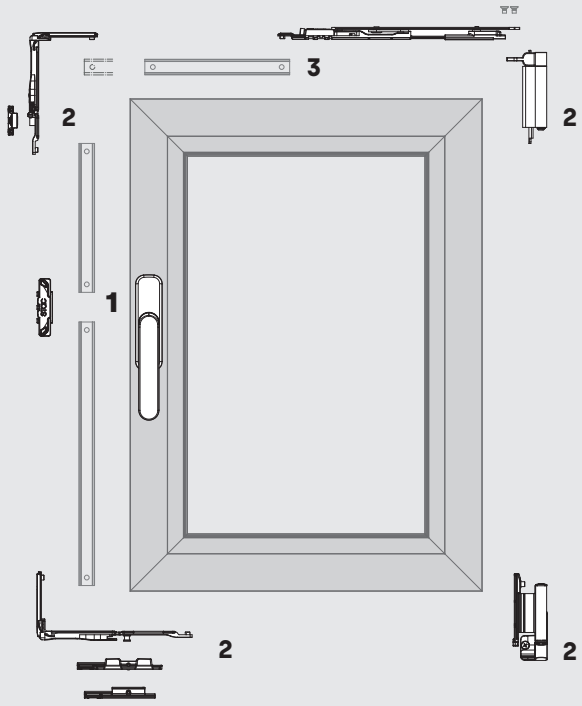

KIT OSCILOBATIENTE CLX
CIERRE AL MARCO / MANIOBRA LÓGICA

1	**CREMONA** Consulte « cremonas »			
2	**T1139**	**	**KIT CIERRE AL MARCO SIN CREMONA**	24
	T1123	**	**KIT MANIOBRA LÓGICA SIN CREMONA**	
3	**COMPÁS** Consulte « compases oscilobatientes »			10



CH180+

dobradiça oculta

Canal Europeu

180°

Abertura total

Instalação rápida e simples

Ajuste 3-dimensional

CH180 PLUS

A tendência na arquitetura e no design para espaços puros e simples fez com que os sistemas de fecho tivessem de evoluir para sistemas com aberturas de grandes dimensões, em que o foco principal é a luz e os acessórios são reduzidos ao essencial.

Encontram-se disponíveis no mercado diferentes ferragens para dobradiças ocultas adaptadas aos sistemas de Canal Europeu. No entanto, os clientes e os sistemistas solicitam uma dobradiça oculta de abertura total. A dobradiça CH180 PLUS foi criada para responder a esta necessidade.

» Múltiplos sistemas de abertura

A dobradiça oculta é válida para múltiplos sistemas de abertura em alumínio:

- Janelas rebatíveis.
- Janelas batentes.
- Janelas oscilobatentes (manobra tradicional e manobra lógica).

» Abertura total de 180°

Permite realizar aberturas suaves de 180° com quase nenhum movimento desperdiçado através do ajuste e simplificação da cinemática da articulação da dobradiça.

» Regulación tridimensional

Todos os pontos de regulação estão localizados em áreas facilmente acessíveis e podem ser realizados com a folha sob carga. As dobradiças incorporam um ajuste tridimensional para facilitar os ajustes no sítio.

- Regulação horizontal: ±1,5 milímetros
- Regulação de aperto: + 0,5 milímetros
- Regulação vertical: + 2,5, - 0,5 milímetros

» Instalação rápida e simples

A dobradiça foi desenhada e desenvolvida a pensar no instalador. Para o efeito, todos os elementos são fornecidos pré-montados e não é necessário realizar qualquer mecanizado ou operação especial sobre os perfis.

Na dobradiça inferior, podemos considerar duas partes bem diferenciadas que são pré-montadas sobre estrutura e folha, e finalmente unidas na montagem da folha sobre a estrutura.

Dobradiças oscilobatentes ocultas para janelas de batente ou oscilobatentes.

- Carga máxima por folha: 100 kg e abertura até 180º.
- As dobradiças gardan mão: abertura à direita (R) ou à esquerda (L).
- Fornecidas com compasso oscilobatente integrado (pequeno ou grande).
- Disponíveis para manobra tradicional (ref. R1, ref. R3) ou manobra lógica (ref. R2, ref. R4).
- Ângulos de reenvio suplementares compatíveis (ref. H122100, ref. H122100S).

DOBRADIÇAS CH180 PLUS (COMPASSO GRANDE)

Manobra tradicional

H1213	R1 / L1

1





AL ZM IN PA

REGULACIONES EN BISAGRA SUPERIOR HOJA PASIVA

PRESIÓN	±1.5 mm
DESCUELGUE	±3 mm

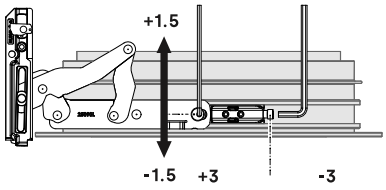

REGULACIONES EN BISAGRA SUPERIOR HOJA ACTIVA

PRESIÓN	±1 mm
DESCUELGUE	±3 mm

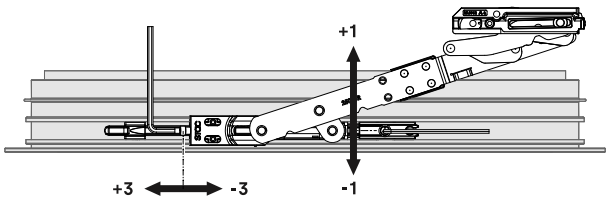

REGULACIONES EN BISAGRA INFERIOR

ALTURA	+2.5, -0.5 mm
LATERAL	±1.5 mm
PRESIÓN	0, +0.5 mm

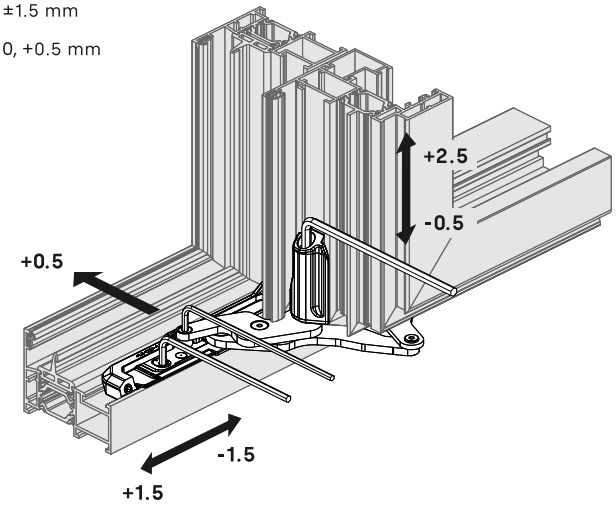

DOBRADIÇAS CH180 PLUS (COMPASSO PEQUENO)

Manobra tradicional

H1213	R3 / L3

1





AL ZM IN PA

	TIPO DE APERTURA	COMPÁS
H1213 R1 L1	CIERRE AL INVERSOR / MARCO	GRANDE
H1213 R2 L2	MANIOBRA LÓGICA	GRANDE
H1213 R3 L3	CIERRE AL INVERSOR / MARCO	PEQUEÑO
H1213 R4 L4	MANIOBRA LÓGICA	PEQUEÑO

KIT CH180 PLUS PARA FECHO AO INVERSOR
Compasso grande

H1233	R1
	L1

1



KIT CH180 PLUS PARA FECHO À ESTRUTURA
Compasso grande

H1239	R1
	L1

1



KIT CH180 PLUS PARA MANOBRA LÓGICA
Compasso grande

H1223	R2
	L2

1



Kit oscilobatente con dobradiças ocultas CH180 PLUS.

- Carga máxima por folha: 100 kg e abertura até 180º.
- As dobradiças gardan mão: abertura à direita (R) ou à esquerda (L).
- A dobradiça superior é fornecida com um compasso oscilobatente grande integrado.
- Ângulos de reenvio suplementares compatíveis (ref. H122100, ref. H122100S).
- Os acessórios incluem ferragens EVO-SOFT, que prolongam a durabilidade das fechaduras e reduzem o desgaste por fricção, facilitando assim uma maior suavidade na manobra de fecho da janela.

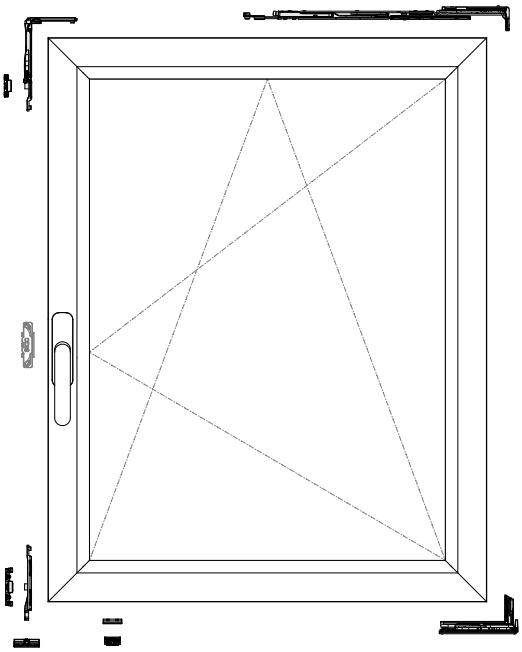



COMPÁS GRANDE MANIOBRA TRADICIONAL



COMPÁS PEQUEÑO MANIOBRA LÓGICA

CANAL EUROPEO

PERFIL DE MARCO **PM**	14 - 18 mm
PERFIL DE HOJA **PH**	15 - 20 mm
CÁMARA **CM**	11.5 mm
PASO DE BISAGRA **PB**	4 mm
EJE **E**	10 mm

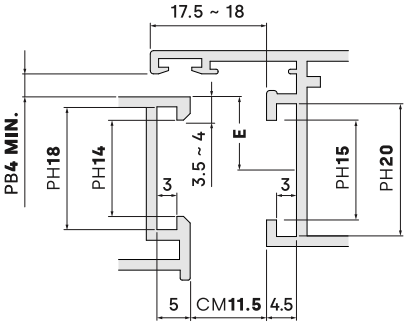

Kit oscilobatente con dobradiças ocultas CH180 PLUS.

- Carga máxima por folha: 100 kg e abertura até 180º.
- As dobradiças gardan mão: abertura à direita (R) ou à esquerda (L).
- A dobradiça superior é fornecida com um compasso oscilobatente pequeno integrado.
- Ângulos de reenvio suplementares compatíveis (ref. H122100, ref. H122100S).
- Os acessórios incluem ferragens EVO-SOFT, que prolongam a durabilidade das fechaduras e reduzem o desgaste por fricção, facilitando assim uma maior suavidade na manobra de fecho da janela.

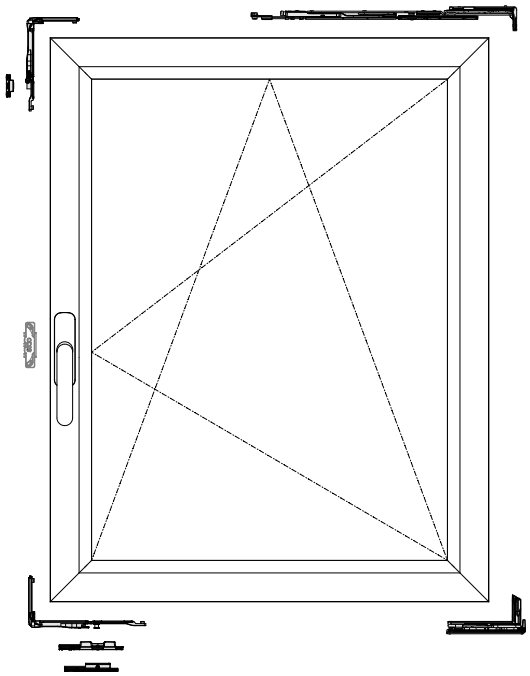



CERRADERO CIERRE AL MARCO



CERRADERO MANIOBRA LÓGICA

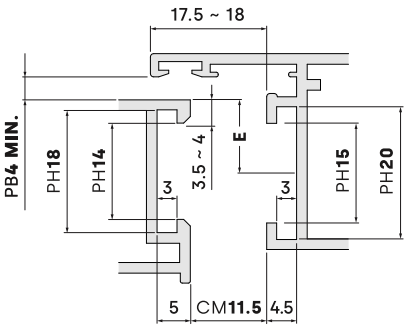

CANAL EUROPEO

PERFIL DE MARCO **PM**	14 - 18 mm
PERFIL DE HOJA **PH**	15 - 20 mm
CÁMARA **CM**	11.5 mm
PASO DE BISAGRA **PB**	4 mm
EJE **E**	10 mm

KIT CH180 PLUS PARA FECHO AO INVERSOR

Compasso pequeno

H1233	R3
	L3

1



KIT CH180 PLUS PARA FECHO À ESTRUTURA

Compasso pequeno

H1239	R3
	L3

1



KIT CH180 PLUS PARA MANOBRA LÓGICA

Compasso pequeno

H1223	R4
	L4

1



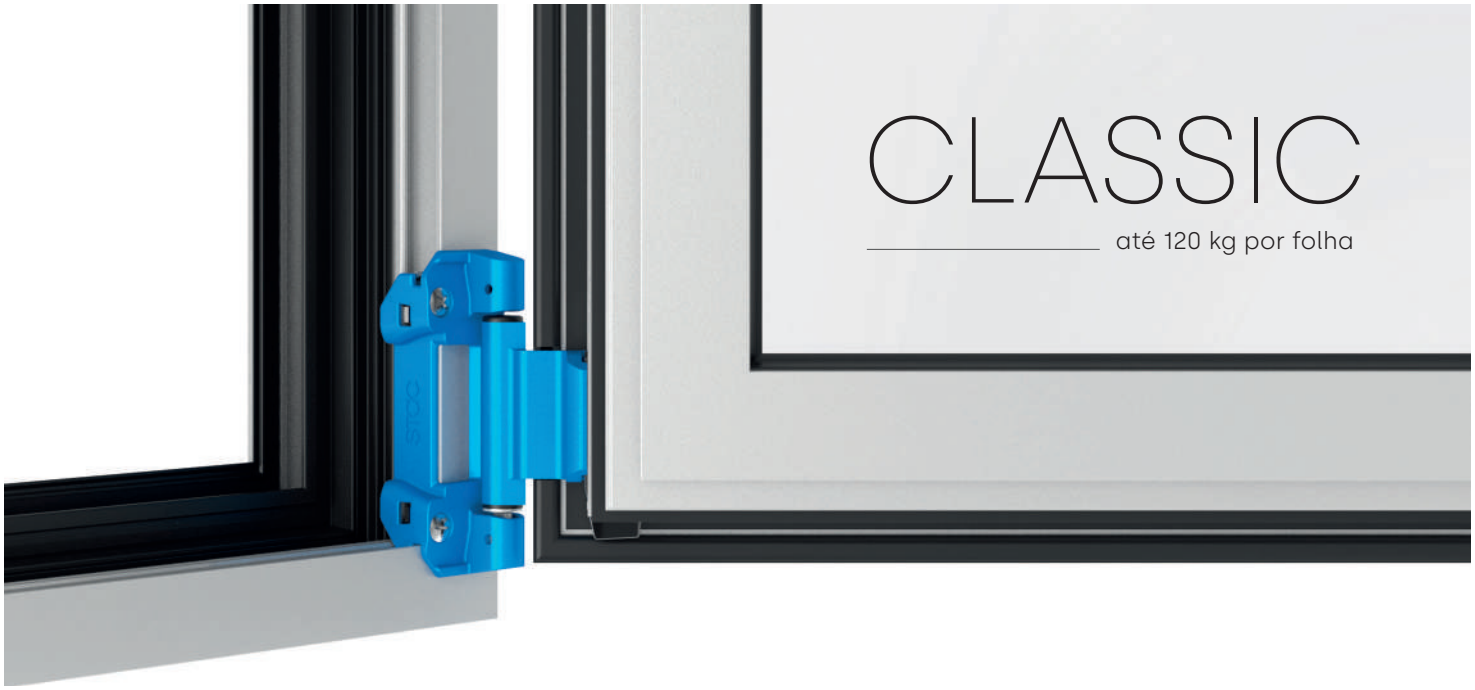

CLASSIC

até 120 kg por folha

Canal Europeu

Carga máxima 120 kg

Dobradiças ambidestras

Resistência à corrosão

CLASSIC

As dobradiças CLASSIC para perfis com Canal Europeu foram concebidas e desenvolvidas para se adaptarem aos tipos de janelas mais comuns no mercado de fecho em alumínio e são compatíveis com todos os elementos oscilobatentes tradicionais STAC.

As dobradiças estão equipadas com um parafuso de fixação na estrutura que reduz consideravelmente as tensões de fadiga e a pala é compatível com os passos das dobradiças a partir de 3 mm.

» Carga máxima de 120 kg

As dobradiças CLASSIC permitem configurações de janela de até 120 kg por folha. Além disso, a localização da janela ou a altura de colocação do cremona pode variar em relação às configurações recomendadas. A partir de 1000 mm de altura ou largura e 80 kg de peso, recomenda-se que o perfil utilizado seja de porta de varanda.

» Dobradiças ambidestras

As dobradiças são ambidestras, ou seja, não mantêm a mão de abertura da janela. As dobradiças das folhas têm o eixo da dobradiça inferior já inserido de fábrica na pala da folha. Por defeito, as dobradiças são pré-montadas à direita e são facilmente permutáveis com a esquerda.

» Resistência à corrosão

As peças de zamak foram tratadas para garantir uma resistência à corrosão superior a 240 horas numa câmara de nevoeiro salino em conformidade com a norma UNE-EN 1670, obtendo uma classificação de grau 4 que garante uma elevada resistência à corrosão e a possibilidade de utilização em ambientes com condições climáticas severas.

Dobradiças oscilobatentes concebidas para janelas de batente ou oscilobatentes.

- Carga máxima por folha 120 kg.
- Kits específicos para folha ativa (ref. B1113) e folha passiva (ref. B1114).
- São fornecidos pré-montados para abertura à direita mas são intercambiáveis.
- As dobradiças de folha ativa são compatíveis com o falso compasso (ref. T110100) que permite uma regulação horizontal de ± 3 mm e um aperto de ± 1,5 mm.

DOBRADIÇAS CLASSIC
Folha ativa

B1113 **

25



AL ZM AC IN

REGULACIONES EN BISAGRA SUPERIOR HOJA PASIVA

DESCUELGUE ±3 mm

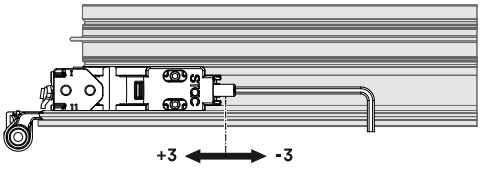

DOBRADIÇAS CLASSIC
Folha passiva

B1114 **

20



AL ZM AC IN

REGULACIONES EN BISAGRA SUPERIOR HOJA ACTIVA

PRESIÓN ±1 mm

DESCUELGUE ±3 mm

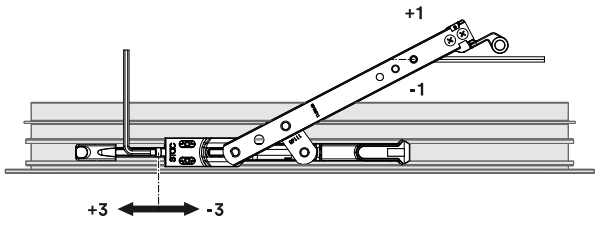

REGULACIONES EN BISAGRA INFERIOR

ALTURA −3, +0.5 mm

LATERAL ±1.5 mm

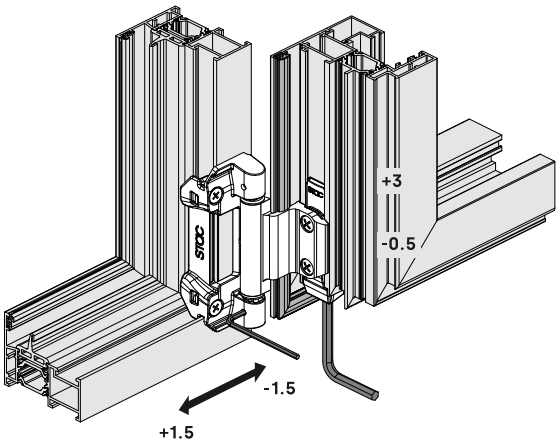

REGULACIÓN EN ALTURA

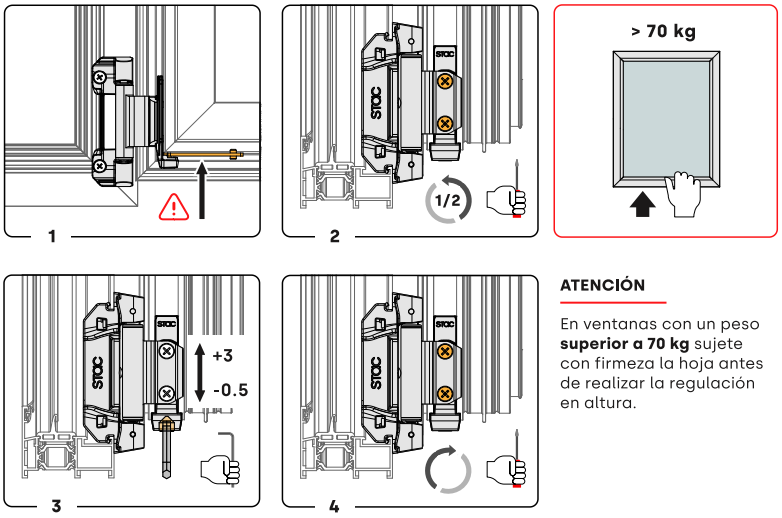

ATENCIÓN

En ventanas con un peso **superior a 70 kg** sujete con firmeza la hoja antes de realizar la regulación en altura.

KIT CLASSIC PARA FECHO AO INVERSOR
Sem cremona

1133 | **

24

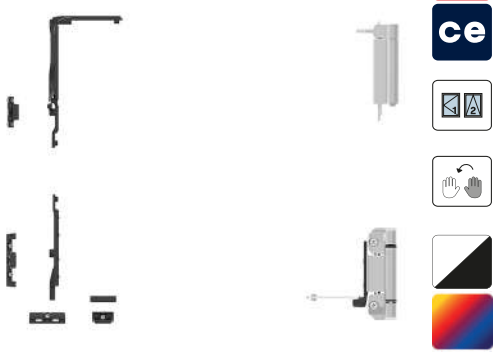

AL ZM IN PA

KIT CLASSIC PARA FECHO AO INVERSOR
Com cremona LYRA

1118 | **

16



AL ZM IN PA

KIT CLASSIC PARA FECHO AO INVERSOR
Com cremona SIRIUS

1118 | ** | S

16



AL ZM IN PA

Kit oscilobatente con dobradiças CLASSIC para janelas com fecho ao inversor.

- A carga máxima por folha é de 120 kg.
- A referência é fornecida sem cremona.
- Disponível com cremona LYRA (ref. 1118) ou cremona SIRIUS (ref. 1118S).
- Os acessórios têm pontos de fecho ajustáveis integrados.

Os kits não incluem compassos oscilobatentes. Ver compassos compatíveis.

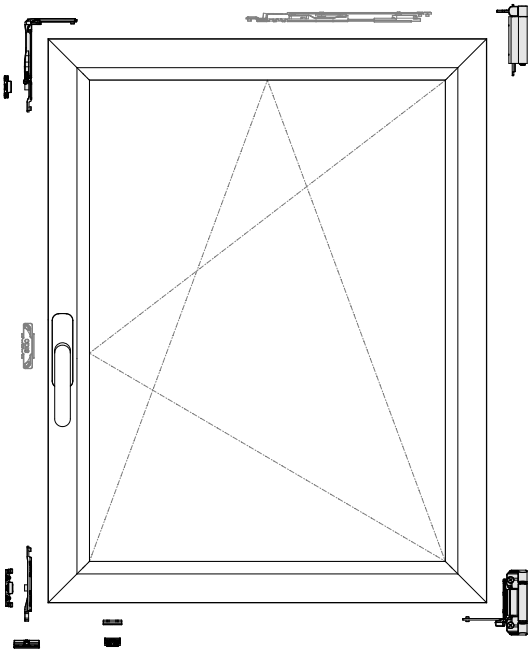

CANAL EUROPEO	
PERFIL DE MARCO **PM**	14 - 18 mm
PERFIL DE HOJA **PH**	15 - 20 mm
CÁMARA **CM**	11.5 mm
PASO DE BISAGRA **PB**	4 mm
EJE **E**	10 mm

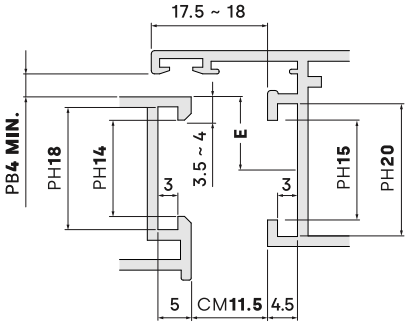

Kit oscilobatente con dobradiças CLASSIC para janelas com fecho à estrutura.

- A carga máxima por folha é de 120 kg.
- A referência é fornecida sem cremona.
- Disponível com cremona LYRA (ref. 1132) ou cremona SIRIUS (ref. 1132S).
- Os acessórios têm pontos de fecho ajustáveis integrados.

Os kits não incluem compassos oscilobatentes. Ver compassos compatíveis.

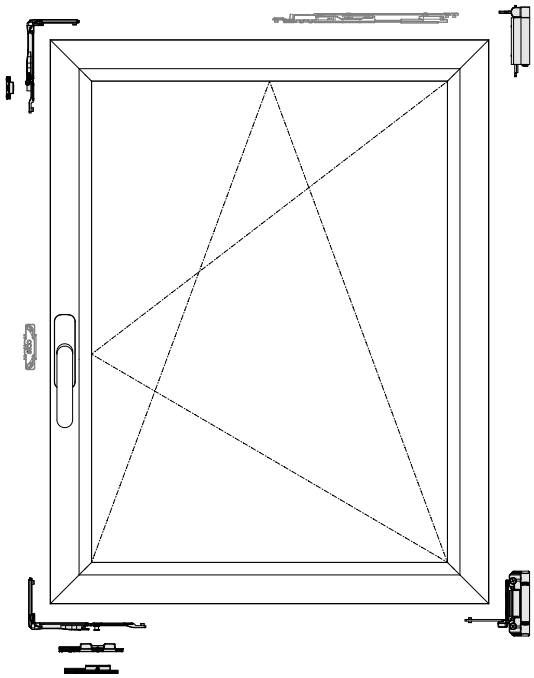



CERRADERO CIERRE AL MARCO



CERRADERO MANIOBRA LÓGICA

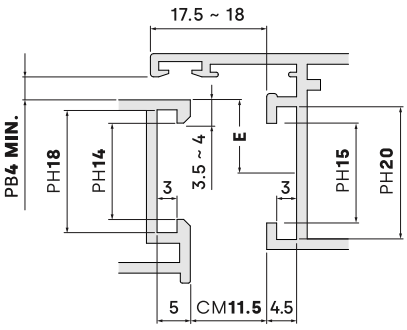

CANAL EUROPEO

PERFIL DE MARCO **PM**	14 - 18 mm
PERFIL DE HOJA **PH**	15 - 20 mm
CÁMARA **CM**	11.5 mm
PASO DE BISAGRA **PB**	4 mm
EJE **E**	10 mm

KIT CLASSIC PARA FECHO À ESTRUTURA

Sem cremona

1139 | **

24

AL ZM IN PA

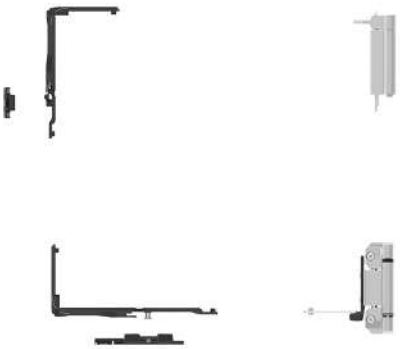

KIT CLASSIC PARA FECHO À ESTRUTURA

Com cremona LYRA

1132 | **

16

AL ZM IN PA

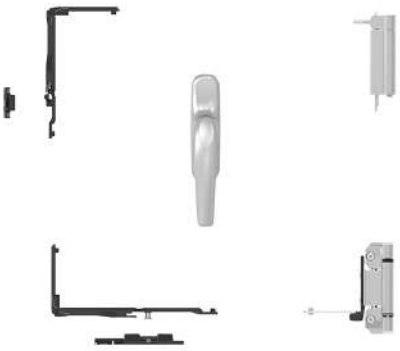

KIT CLASSIC PARA FECHO À ESTRUTURA

Com cremona SIRIUS

1132 | ** | S

16

AL ZM IN PA

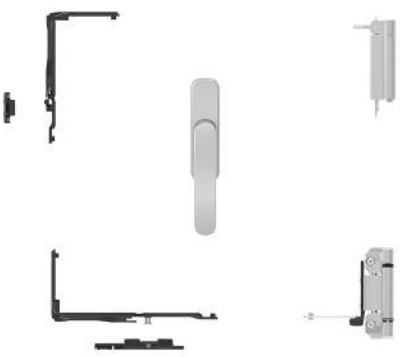

KIT CLASSIC PARA MANOBRA LÓGICA
Sem cremona

1123 **

24

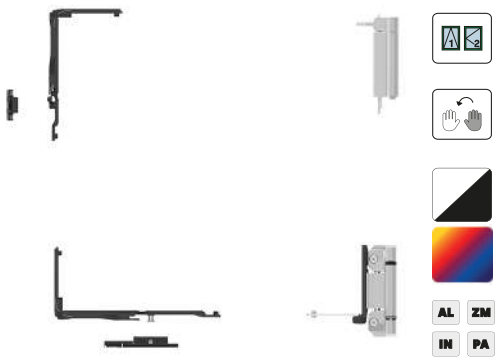

Kit oscilobatente con dobradiças CLASSIC para janelas com manobra lógica.

- A carga máxima por folha é de 120 kg.
- A referência é fornecida sem cremona.
- Os acessórios têm pontos de fecho ajustáveis integrados.
- O kit de manobra lógica é adequado para ser utilizado com cremonas accionadas por chave uma vez que proporciona duas posições de bloqueio que permitem que a janela se incline mas não se abra na posição de batente.

O kit não inclui compasso oscilobatente. Ver compassos compatíveis.

		FUNDA DE TRANSMISIÓN 0511193
A1160 **	SIRIUS BLOCK	✔
A1163 **		-
1129 **	LYRA BLOCK	✔
1145 **		-

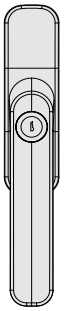

SIRIUS BLOCK
A1160, A1163

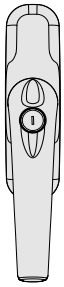

LYRA BLOCK
1129, 1145

CREMONA CON LLAVE + VENTANA CON MANIOBRA LÓGICA

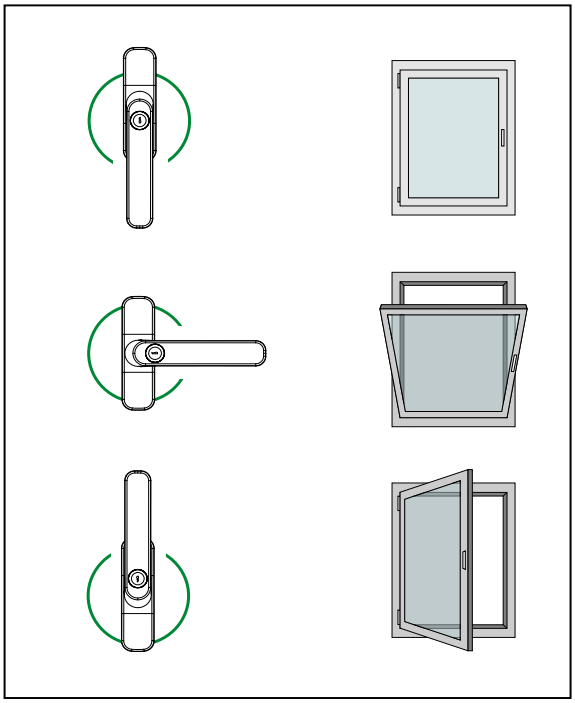

CANAL EUROPEO

PERFIL DE MARCO **PM**	14 - 18 mm
PERFIL DE HOJA **PH**	15 - 20 mm
CÁMARA **CM**	11.5 mm
PASO DE BISAGRA **PB**	4 mm
EJE **E**	10 mm

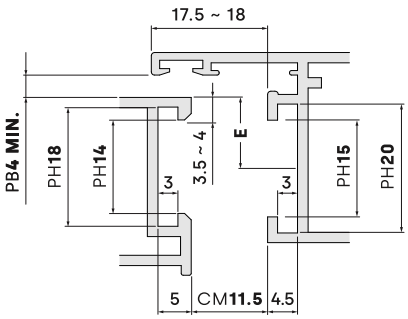

El herraje que se especifica en estas configuraciones es para ventanas oscilobatientes con un máximo 1200 x 1200 mm. Para otras medidas de ventana consulte el catálogo técnico.

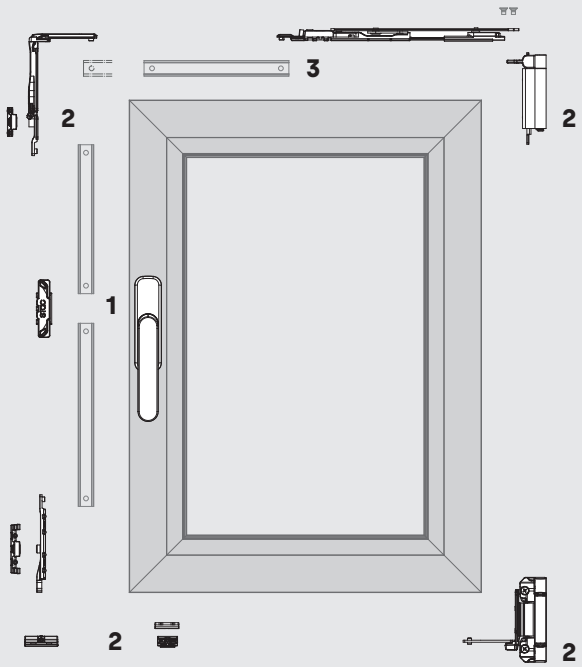

KIT OSCILOBATIENTE CLASSIC
CIERRE AL INVERSOR

1	**CREMONA** Consulte « cremonas »			
2	**1133**	**	**KIT CIERRE AL INVERSOR SIN CREMONA**	24
3	**COMPÁS** Consulte « compases oscilobatientes »			10

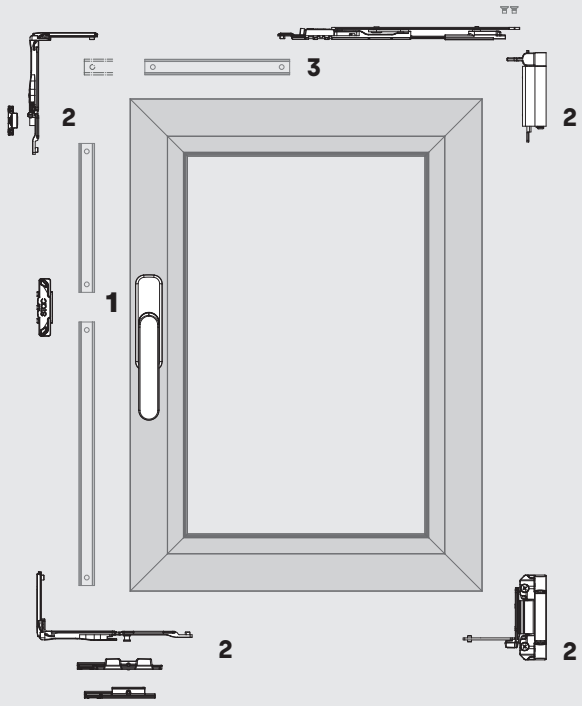

KIT OSCILOBATIENTE CLASSIC
CIERRE AL MARCO / MANIOBRA LÓGICA

1	**CREMONA** Consulte « cremonas »			
2	**1139**	**	**KIT CIERRE AL MARCO SIN CREMONA**	24
	1123	**	**KIT MANIOBRA LÓGICA SIN CREMONA**	
3	**COMPÁS** Consulte « compases oscilobatientes »			10



Canal Europeu

Ferragem encapsulado

Dobradiças ambidestras

Ajuste 3-dimensional

SMART

As dobradiças SMART para perfis com Canal Europeu foram concebidas e desenvolvidas para se adaptarem aos tipos de janelas mais comuns no mercado de fecho em alumínio.

Com esta ferragem, que é compatível com todos os elementos oscilobatentes tradicionais da STAC, os clientes dispõem de uma solução competitiva e de alto desempenho para janelas do quotidiano.

» Suavidade do fecho

Todos os sistemas oscilobatentes SMART incluem pontos de fecho encapsulados EVO-SOFT. A ferragem com buchas permite aumentar a durabilidade das fechaduras e reduzir o desgaste por fricção, facilitando simultaneamente um fecho mais suave das janelas.

» Dobradiças ambidestras

As dobradiças SMART são ambidestras, ou seja, não mantêm a mão de abertura da janela, simplificando assim a gestão de encomendas e reduzindo consideravelmente o stock.

» Regulação tridimensional

Nas janelas, é necessário que as regulações sejam simples, eficazes e diretas, mas acima de tudo que sejam fiáveis. A dobradiça inferior permite realizar a regulação tridimensional (regulações de altura, laterais e de pressão).

» Norma UNE-EN 13126-8

As dobradiças SMART foram aprovadas com resultados satisfatórios nos testes efectuados no centro de investigação TECNALIA, tal como descrito na norma europeia UNE-EN 13126-8: "Requisitos e métodos de teste para ferragens oscilobatentes, de batente oscilante e abertura de batente".

Dobradiças oscilobatentes concebidas para janelas de batente ou oscilobatentes.

- Carga máxima por folha: 90 kg.
- Kits específicos para folha ativa (ref. R1113) e folha passiva (ref. R1114).
- Dobradiças reversíveis: válidas tanto para a folha ativa como para a folha passiva.
- As dobradiças são fornecidas com contraplacas de zamak.
- As dobradiças de folha ativa são compatíveis com o falso compasso (ref. T110100) que permite uma regulação horizontal de ± 3 mm e um aperto de ± 1,5 mm.

DOBRADIÇAS SMART
Folha ativa

R1113 | **

25

AL ZM
AC IN



REGULACIONES EN BISAGRA SUPERIOR HOJA PASIVA

DESCUELGUE ±3 mm

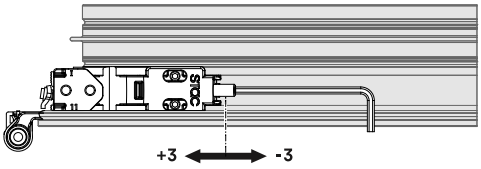

DOBRADIÇAS SMART
Folha passiva

R1114 | **

20

AL ZM
AC IN



REGULACIONES EN BISAGRA SUPERIOR HOJA ACTIVA

PRESIÓN ±1 mm

DESCUELGUE ±3 mm

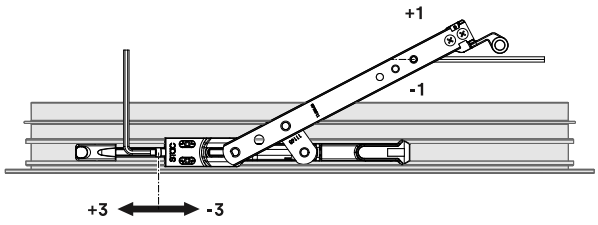

REGULACIONES EN BISAGRA INFERIOR

ALTURA +2.5, -0.5 mm

LATERAL ±1.5 mm

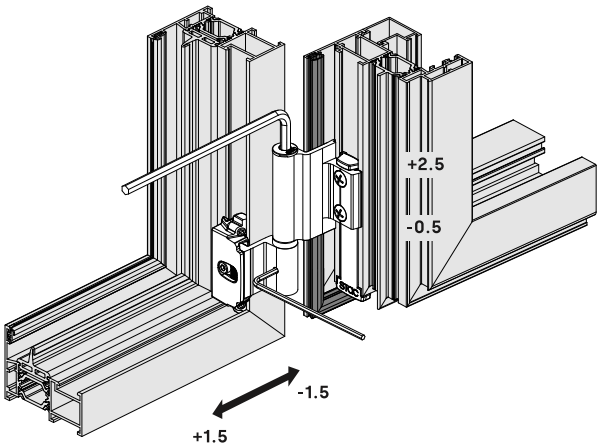

REGULACIÓN DE PRESIÓN 0, +0.5

PRESIÓN	PESO DE HOJA	CASQUILLO
0	< 60 kg	**0**
+0.5	60 - 90 kg	**1** (+180°)

POR DEFECTO, LAS BISAGRAS SMART SE SUMINISTRAN CON AJUSTE DE PRESIÓN 0.

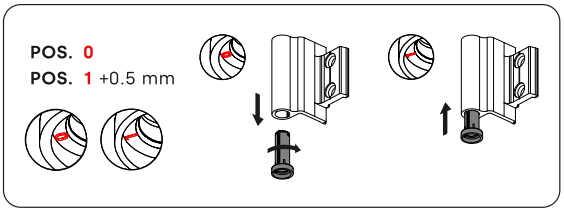

KIT CLX PARA FECHO AO INVERSOR
Sem cremona

R1133 | **

24



KIT CLX PARA FECHO AO INVERSOR
Com cremona LYRA

R1118 | **

16



KIT CLX PARA FECHO AO INVERSOR
Com cremona SIRIUS

R1118 | ** | S

16



Kit oscilobatente con dobradiças SMART para janelas com fecho ao inversor.

- A carga máxima por folha é de 90 kg.
- A referência é fornecida sem cremona.
- Disponível com cremona LYRA (ref. R1118) ou cremona SIRIUS (ref. R1118S).
- As dobradiças são fornecidas pré-montadas para abertura à direita.
- Os acessórios incluem ferragens EVO-SOFT, que prolongam a durabilidade das fechaduras e reduzem o desgaste por fricção, facilitando assim uma maior suavidade na manobra de fecho da janela.

Os kits não incluem compassos oscilobatentes. Ver compassos compatíveis.

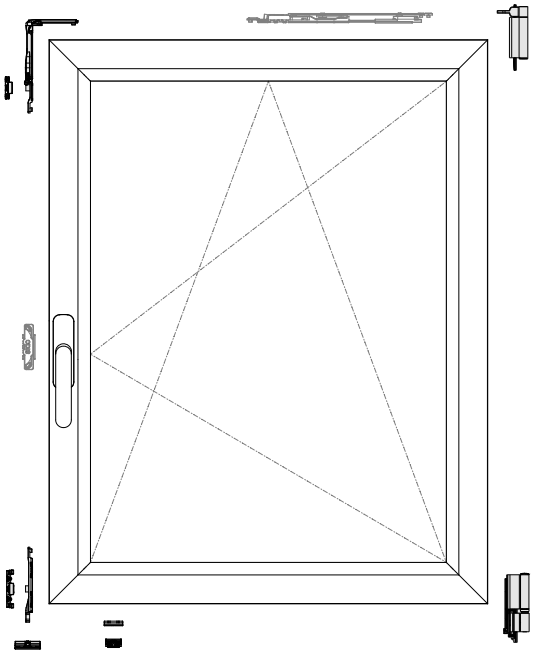

CANAL EUROPEO

PERFIL DE MARCO **PM**	14 - 18 mm
PERFIL DE HOJA **PH**	15 - 20 mm
CÁMARA **CM**	11.5 mm
PASO DE BISAGRA **PB**	4 mm
EJE **E**	10 mm

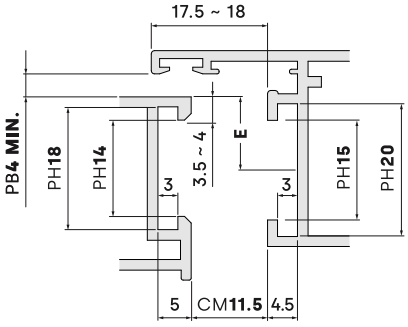

Kit oscilobatente con dobradiças SMART para janelas com fecho à estrutura.

- A carga máxima por folha é de 90 kg.
- A referência é fornecida sem cremona.
- Disponível com cremona LYRA (ref. R1132) ou cremona SIRIUS (ref. R1132S).
- As dobradiças são fornecidas pré-montadas para abertura à direita.
- Os acessórios incluem ferragens EVO-SOFT, que prolongam a durabilidade das fechaduras e reduzem o desgaste por fricção, facilitando assim uma maior suavidade na manobra de fecho da janela.

Os kits não incluem compassos oscilobatentes. Ver compassos compatíveis.

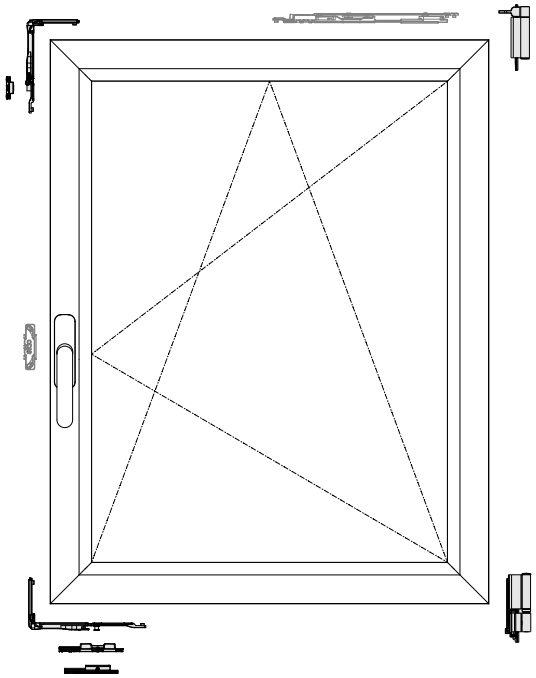



CERRADERO CIERRE AL MARCO



CERRADERO MANIOBRA LÓGICA

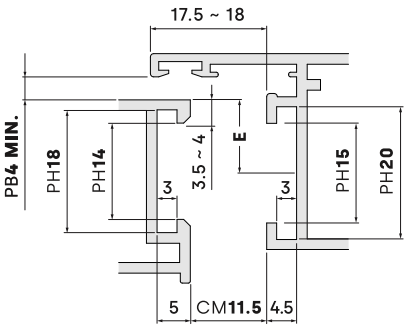

CANAL EUROPEO

PERFIL DE MARCO **PM**	14 - 18 mm
PERFIL DE HOJA **PH**	15 - 20 mm
CÁMARA **CM**	11.5 mm
PASO DE BISAGRA **PB**	4 mm
EJE **E**	10 mm

KIT SMART PARA FECHO À ESTRUTURA
Sem cremona

R1139 | **

24

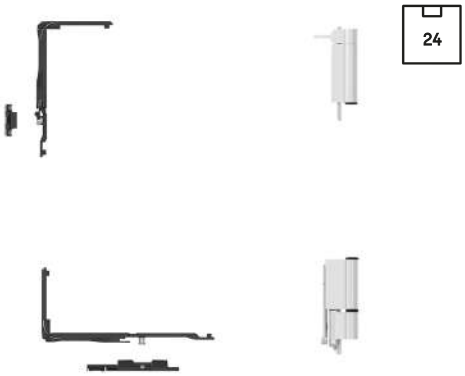

KIT SMART PARA FECHO À ESTRUTURA
Com cremona LYRA

R1132 | **

16

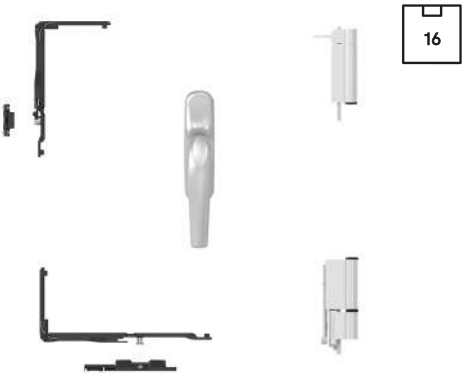

KIT SMART PARA FECHO À ESTRUTURA
Com cremona SIRIUS

R1132 | ** | S

16

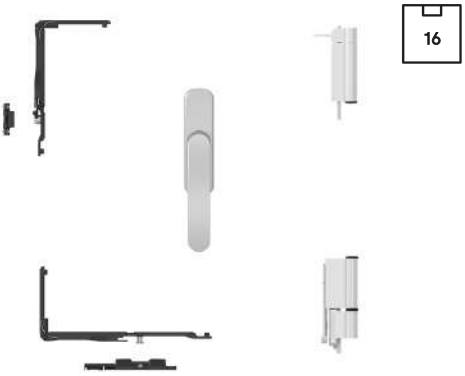

KIT SMART PARA MANOBRA LÓGICA
Sem cremona

R1123 **

24





Kit oscilobatente con dobradiças SMART para janelas com fecho à estrutura.

- A carga máxima por folha é de 90 kg.
- A referência é fornecida sem cremona.
- Os acessórios incluem ferragens EVO-SOFT, que prolongam a durabilidade das fechaduras e reduzem o desgaste por fricção, facilitando assim uma maior suavidade na manobra de fecho da janela.
- O kit de manobra lógica é adequado para ser utilizado com cremonas accionadas por chave uma vez que proporciona duas posições de bloqueio que permitem que a janela se incline mas não se abra na posição de batente.

O kit não inclui compasso oscilobatente. Ver compassos compatíveis.

		FUNDA DE TRANSMISIÓN 0511193
A1160 **	SIRIUS BLOCK	✔
A1163 **		-
1129 **	LYRA BLOCK	✔
1145 **		-

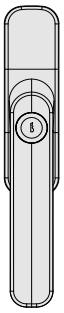

SIRIUS BLOCK
A1160, A1163

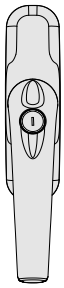

LYRA BLOCK
1129, 1145

CREMONA CON LLAVE + VENTANA CON MANIOBRA LÓGICA

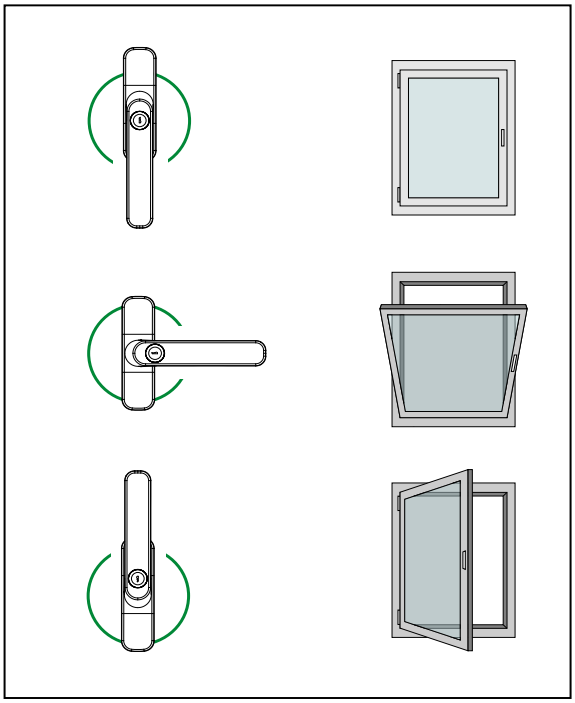

CANAL EUROPEO

PERFIL DE MARCO **PM**	14 - 18 mm
PERFIL DE HOJA **PH**	15 - 20 mm
CÁMARA **CM**	11.5 mm
PASO DE BISAGRA **PB**	4 mm
EJE **E**	10 mm

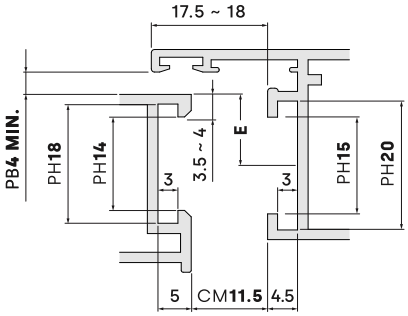

El herraje que se especifica en estas configuraciones es para ventanas oscilobatientes con un máximo 1200 x 1200 mm. Para otras medidas de ventana consulte el catálogo técnico.

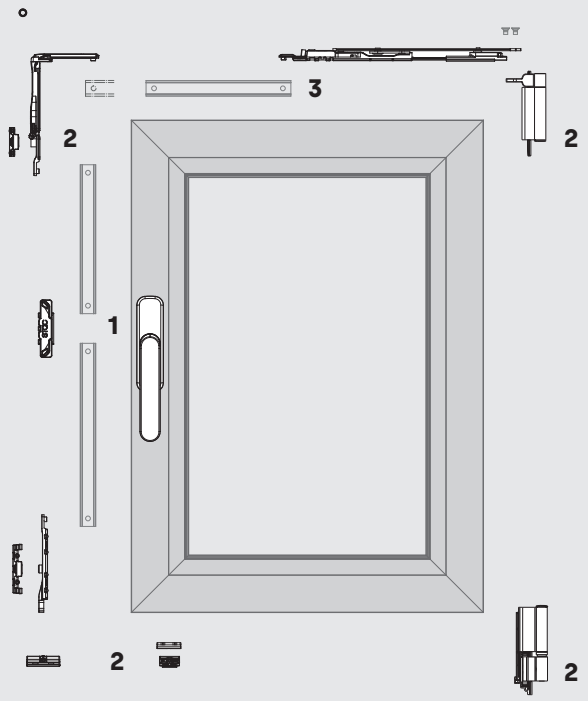

KIT OSCILOBATIENTE SMART
CIERRE AL INVERSOR

1	**CREMONA** Consulte « cremonas »			
2	**R1133**	**	**KIT CIERRE AL INVERSOR SIN CREMONA**	24
3	**COMPÁS** Consulte « compases oscilobatientes »			10

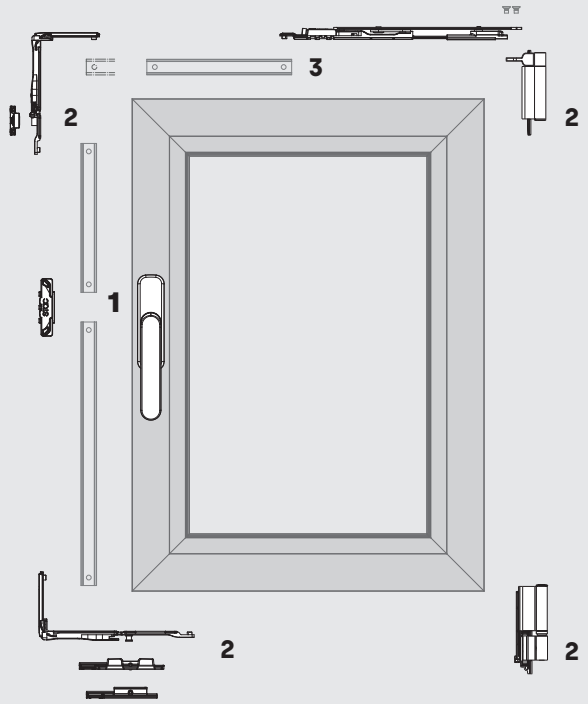

KIT OSCILOBATIENTE SMART
CIERRE AL MARCO / MANIOBRA LÓGICA

1	**CREMONA** Consulte « cremonas »			
2	**R1139**	**	**KIT CIERRE AL MARCO SIN CREMONA**	24
	R1123	**	**KIT MANIOBRA LÓGICA SIN CREMONA**	
3	**COMPÁS** Consulte « compases oscilobatientes »			10

COMPASSO OSCILOBATENTE
Manobra tradicional

COMPAS MT

10



ZM

IN

Compassos para perfis de Canal Europeu que permitem aberturas oscilobatentes em combinação com as diferentes ferragens.

- Referências específicas para configurações oscilobatentes com manobra tradicional (fecho ao inversor e fecho à estrutura) ou manobra lógica.
- Excêntrica encapsulada que permite regular a pressão de fecho (± 1 mm).
- Os elementos deslizantes estão equipados com um clipe anti-folga.
- O compasso MICRO (ref. 110309) permite a adição de um ângulo de reenvio suplementar requerido pelo mercado de reabilitação.
- Disponível um compasso suplementar (ref. A130301) compatível com os compassos grandes (ref. B110301, ref. T110301) que reduz as tensões e vibrações do compasso principal quando a janela está na posição de oscilo.

COMPASSO OSCILOBATENTE
Manobra lógica

COMPAS ML

10



ZM

IN

MANIOBRA TRADICIONAL		PESO (kg)	SUPLEMENTARIO (A130301)
110309	COMPÁS MICRO	120	-
B110302	COMPÁS PEQUEÑO	120	-
B110301	COMPÁS GRANDE	120	✔
T110301	COMPÁS GRANDE CLX	160	✔
MANIOBRA LÓGICA			
A110305	COMPÁS PEQUEÑO	120	-
A110304	COMPÁS GRANDE	120	✔
T110304	COMPÁS GRANDE CLX	160	✔

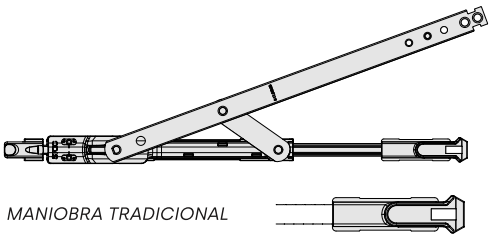

MANIOBRA TRADICIONAL

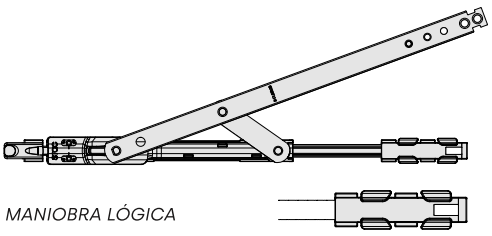

MANIOBRA LÓGICA

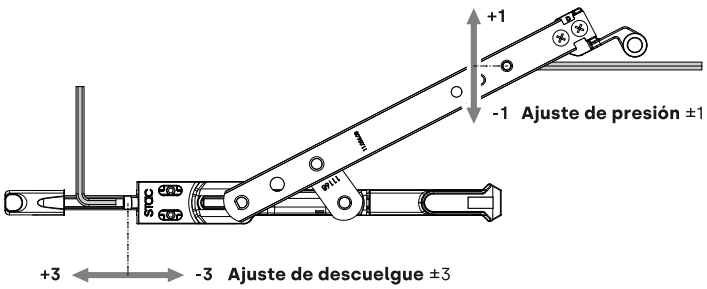

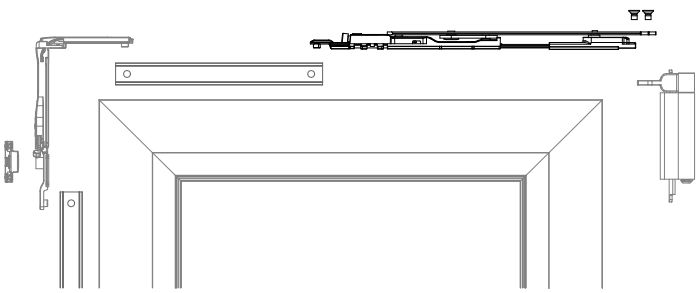

			L min	L max	H min	H max	X max	P máx	B falleba	
CLASSIC, SMART, CLX 120										
	110309	**COMPÁS MICRO**	345	700	450	2600	110	120 kg	L-309	-
	B110302	**COMPÁS PEQUEÑO**	442	750	500	2600	138	120 kg	L-373	-
	A110305									
	B110301	**COMPÁS GRANDE**	570	1200	700	2600	183	120 kg	L-495	-
	A110304									
	B110301 + **A130301**	**COMPÁS GRANDE** CON **SUPLEMENTARIO**	910	1500	700	2600	183	120 kg	L-595	-
	A110304 + **A130301**		1200						L-965	325
CLX 160										
	T110301	**COMPÁS GRANDE CLX**	570	1200	500	2800	135	160 kg	L-495	-
	T110304									
	T110301 + **A130301**	**COMPÁS GRANDE CLX** CON **SUPLEMENTARIO**	910	1500	500	2800	135	160 kg	L-595	-
	T110304 + **A130301**		1200						L-965	325
CH180 PLUS										
	H1213R3 ó H1213L3	**CH180 PLUS** CON **COMPÁS PEQUEÑO**	470	1000	550	2600	90	100 kg	L-432	-
	H1213R4 ó H1213L4									
	H1213R1 ó H1213L1	**CH180 PLUS** CON **COMPÁS GRANDE**	590	1200	650	2600	130	100 kg	L-516	-
	H1213R2 ó H1213L2									
	H1213R1 + **A130301**	**CH180 PLUS** CON **SUPLEMENTARIO**	930	2500	650	2600	130	100 kg	L-616	-
	H1213L1 + **A130301**									
	H1213R2 + **A130301**	**CH180 PLUS** CON **SUPLEMENTARIO**	1220	2500	650	2600	130	100 kg	L-986	325
	H1213L2 + **A130301**									

Consulte en la ficha técnica la tabla de pesos de cada bisagra según las dimensiones de la ventana. Las bisagras CLX160 pueden utilizarse con compases estándar (máximo 120 kg).

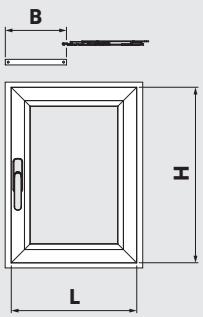

L = anchura de la ventana.

H = altura de la ventana.

X = apertura de la ventana en posición de oscilo.

P = peso por hoja que soporta cada bisagra.

B = longitud de la falleba de transmisión.



ABERTURA
OSCILO DUPLO

Maximiza a capacidade de ventilação

Canal Europeu

Remodelações

Ventilação máxima

Ferragem encapsulado

Sistema de oscilo duplo

As tendências estéticas das novas construções incidem na necessidade de instalar grandes janelas com menor número de obstáculos à vista e à luz, mas o que acontece quando as condições de uma construção exigem a utilização de aberturas de folha dupla de dimensões reduzidas, ou no caso de remodelações de edifícios antigos em que não é possível alterar a estética devido à atualização ou modernização?

A STAC oferece uma solução completamente inovadora e prática que permite maximizar a capacidade de ventilação destas aberturas sem necessidade de as abrir completamente, melhorando assim a segurança e a funcionalidade do edifício.

» Maximiza a ventilação

Maximizámos a capacidade de ventilação das janelas e das portas-varanda de folha dupla e formato reduzido.

- **Aumento da capacidade de ventilação** relativamente aos sistemas de folha dupla em que apenas a folha ativa pode oscilar.
- **Mesma capacidade de ventilação** relativamente aos sistemas de abertura de oscilo tradicionais de folha simples.

» Remodelações e reabilitações

O sistema de abertura dupla para o Canal Europeu foi criado para remodelações em que as janelas e/ou portas-varanda têm por objetivo melhorar o isolamento ou a estética geral da casa, mas onde não é desejado aumentar as suas dimensões, fazendo com que a largura da folha seja muito reduzida.

» Configuração simples ou dupla

Permite acionar a ferragem de ambas as folhas ao mesmo tempo a partir do puxador. Basta mudar a posição do casquilho de ligação na folha passiva para escolher entre dois modos de funcionamento:

- **Configuração simples**: permite a abertura independente da folha ativa e da folha passiva e a oscilação da folha ativa.
- **Configuração dupla**: permite a abertura independente da folha ativa e da folha passiva e a oscilação das duas folhas ao mesmo tempo.

Kit de ferragens e acessórios que permite realizar a abertura oscilobatente de folha dupla em janelas e portas de varandas com perfis de Canal Europeu com um peso máximo de 60 kg por folha.

- A referência é fornecida sem dobradiças oscilobatentes.
- Disponível com as dobradiças oscilobatentes CLX 160 (ref. T110243)
- Concebido especialmente para ser utilizado em remodelações e reabilitações de edifícios.
- Permite manobrar a ferragem em ambas as folhas da janela ao mesmo tempo desde o puxador até à cremona.
- Configuração simples ou dupla: permite oscilar a folha ativa ou ambas as folhas em simultâneo.
- Abertura universal: é compatível com aberturas à direita ou à esquerda.

É importante notar que, na posição de oscilo, o utilizador deve deslocar o peso combinado das duas folhas.

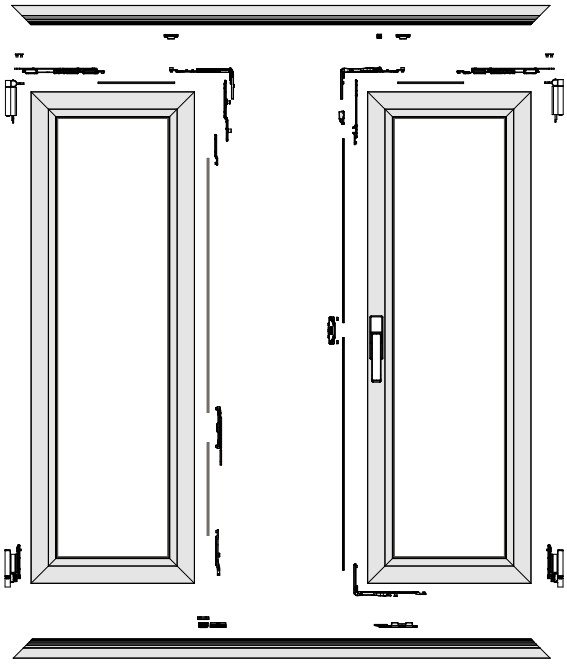

SISTEMA OSCILOBATENTE PARA FOLHA DUPLA
Sem dobradiças

110240

1



SISTEMA OSCILOBATENTE PARA FOLHA DUPLA
Com dobradiças CLX 160

T110243 **

1



BISAGRAS Y COMPASES		CONFIGURACIONES DE HOJA			
	COMPÁS	**ANCHO** (min · max)	**ALTO** (min · max)	**APERTURA EN OSCILO**	**PESO**
CLX160	**MICRO** ref. 110309	L min · max = **435 · 700**	H min · max = **675 · 2600**	110 milímetros	60 kg max.
	PEQUEÑO ref. B110302	L min · max = **500 · 700**	H min · max = **675 · 2600**	138 milímetros	
CH180+	**PEQUEÑO** ref. H1213 R3 o L3	L min · max = **560 · 750**	H min · max = **675 · 2600**	90 milímetros	60 kg max.

ÂNGULO REENVÍO SUPLEMENTAR

B112100

20



Ângulos de reenvío suplementares para janelas de abertura oscilobatente.

• Permite pontos de fecho adicionais, acoplando-os o terminal da folha ativa ou à cauda do compasso oscilobatente.
• Recomenda-se a instalação em folhas com mais de 1200 mm na vertical e 1200 mm na horizontal.

Ángulo de reenvio (ref. B112100)

• O acoplamento com o compasso oscilobatente é efectuado sem desmontar a ferragen da janela, permitindo uma instalação simples e rápida.
• Caixa de suporte compacta para reduzir o contacto com as dobradiças superiores oscilobatentes.

Ángulo de reenvio CH180 PLUS (ref. H122100)

• Concebido para ser utilizado com as dobradiças ocultas CH180 PLUS.
• Fornecido com ferragem encapsulado EVO SOFT (ref. H122100) ou com os pontos de fecho EVO SECURITY (ref. H122100S).

ÂNGULO DE REENVIO SUPLEMENTAR CH180 PLUS

H122100

20



	BISAGRAS COMPATIBLES	HERRAJE
A112100	OSCILOBATIENTES ESTÁNDAR	ESTÁNDAR
B112100	OSCILOBATIENTES ESTÁNDAR	ESTÁNDAR
H122100	OSCILOBATIENTES CH180 PLUS	**EVO SOFT**
H122100S	OSCILOBATIENTES CH180 PLUS	**EVO SECURITY**

Se recomienda su instalación en hojas de ventana a partir de 1200 x 1200 mm

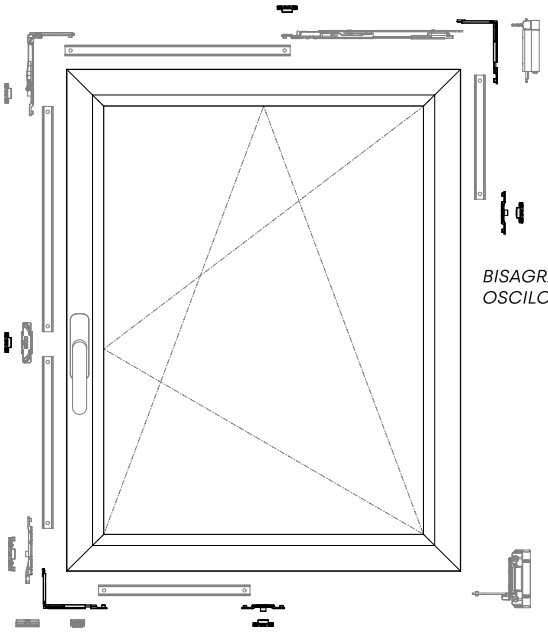

BISAGRAS OSCILOBATIENTES ESTÁNDAR

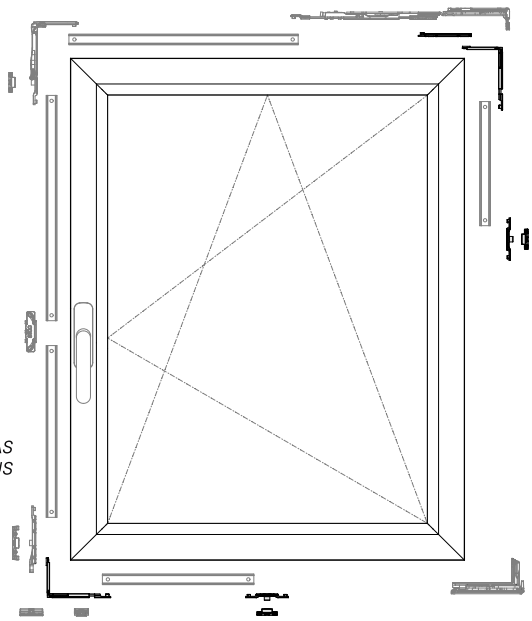

BISAGRAS OSCILOBATIENTES CH180 PLUS

Permite aberturas de batente até 160 kg com as mesmas regulações que as aberturas oscilobatentes.

• Compatível com as dobradiças oscilobatentes de folha ativa: CLX 160 (ref. T1113), CLASSIC (ref. B1113) e SMART (ref. R1113).
• Válido para perfis de janela com passo de dobradiça entre 3 e 3,5 mm.
• Ajuste horizontal: ± 3 mm e ajuste de aperto: ± 1,5 mm.

Compasso suplementar (ref. A130301)

• O compasso atua como un reforço do compasso principal reduzindo os esforços naquele cuando a janela está na posição de oscilo
• Recomendado para instalação em folhas de largura igual ou superior a 1200 mm.
• É fornecido pré-montado, permitindo uma instalação rápida.
• O compasso é compatível com aberturas rebatíveis.

FALSO COMPASSO COM REGULAMENTO

CE

ZM

IN

T110100

100



T110100	BISAGRAS COMPATIBLES
T1113 **	BISAGRAS CLX 160
B1113 **	BISAGRAS CLASSIC 120
R1113 **	BISAGRAS SMART 90

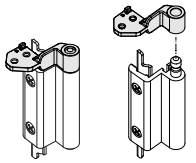

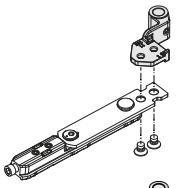

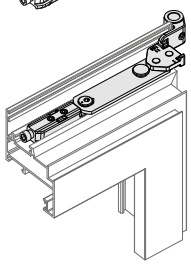

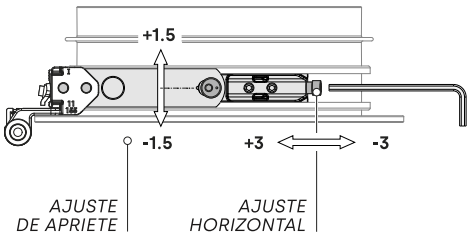

COMPASSO SUPLEMENTAR

CE

AL

ZM

A130301

15



A130301 CONFIGURACIÓN **MANIOBRA TRADICIONAL**

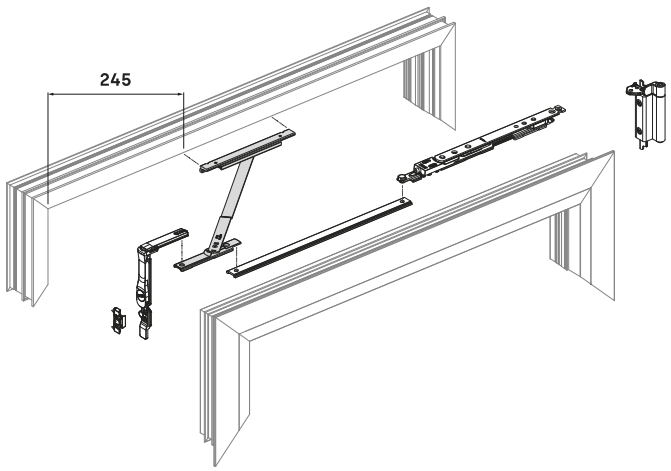

A130301 CONFIGURACIÓN **MANIOBRA LÓGICA**

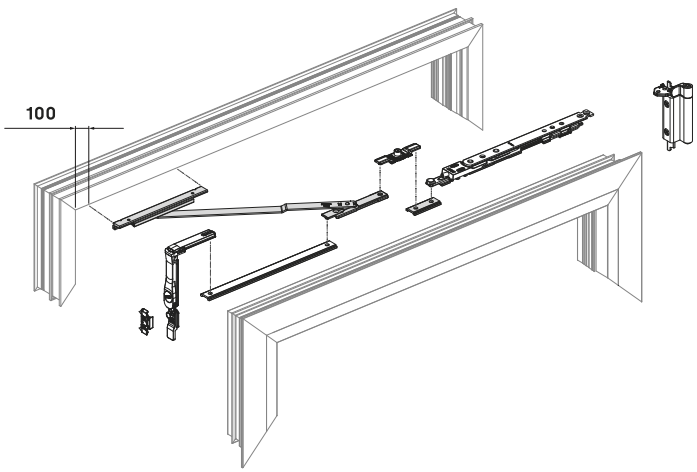

MODELO PARA INSTALAÇÃO DE FERRAGEM

STC-P-01

50

PP



Modelo de montagem para uma instalação fácil das ferragens oscilobatentes.

- Posicionamento correto das ferragens na janela: compasso oscilobatente, ponteiro, fechadura, peças de posicionamento,...
- Corte das borrachas nas zonas onde funcionam as dobradiças oscilobatentes.

BISAGRA SUPERIOR
CORTE DE GOMAS

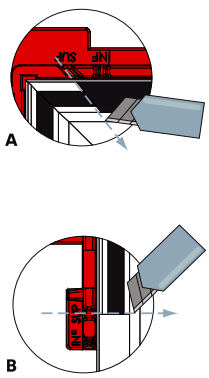

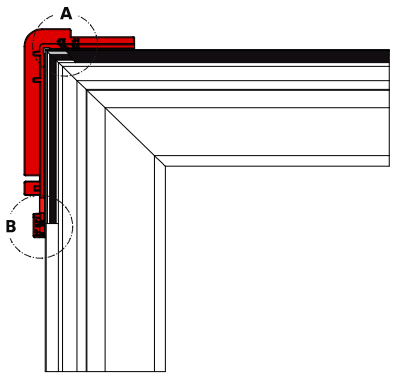

BISAGRA INFERIOR
CORTE DE GOMAS

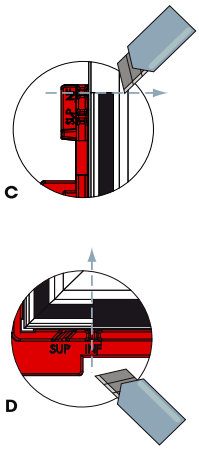

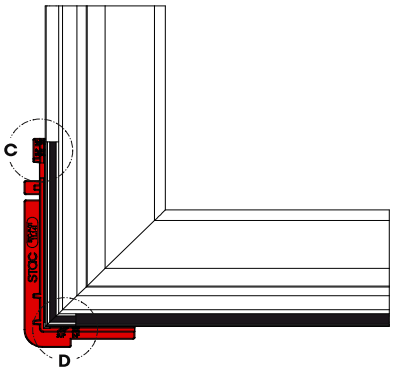

ACCESORIOS
CERRADERO SUPERIOR

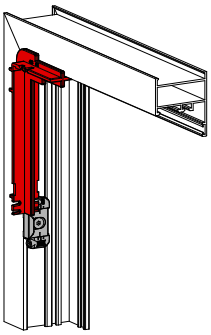

ACCESORIOS
CERRADERO INFERIOR

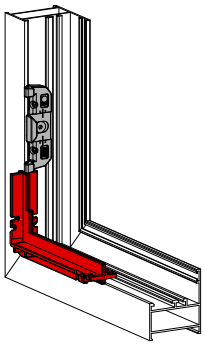

ACCESORIOS
COMPÁS OSCILOBATIENTE

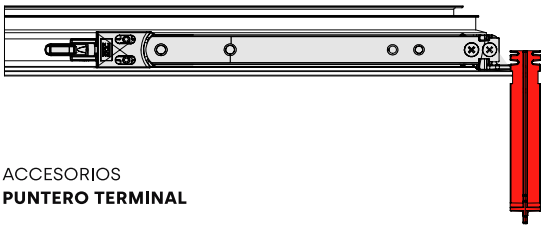

ACCESORIOS
PUNTERO TERMINAL

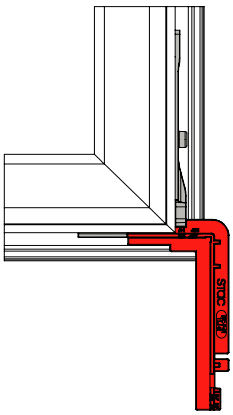

Embalagem concebida para facilitar a montagem de grandes séries de produção de kits oscilobatentes.

• A vantagem do embalagem industrial é a redução dos tempos de instalação, uma vez que se eliminam os sacos em que normalmente são servidas as dobradiças.
• A distribuição das peças foi concebida para poupar tempo nas carpintarias onde existem duas linhas de instalação: uma para os perfis da estrutura e outra para os perfis das folhas.
• O blister 1 contém as pás da estrutura com placas e parafusos pré-montados.
• O blister 2 contém as pás de folha com o eixo inserido de série.
• O blister 3 contém as dobradiças superiores direitas pré-montadas.

DOBRADIÇAS CLASSIC
Folha ativa

CE

AL ZM
AC IN

1141 **

20



DOBRADIÇAS CLASSIC
Folha passiva

CE

AL ZM
AC IN

1142 **

20



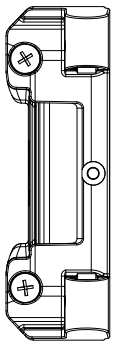

PALA DE MARCO

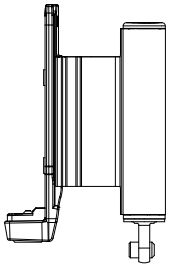

PALA DE HOJA

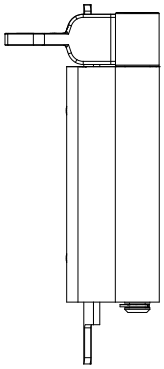

BISAGRA SUPERIOR

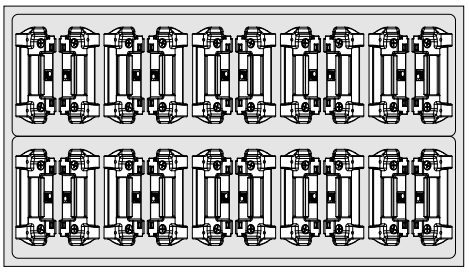

BLISTER 1 **PALAS DE MARCO**

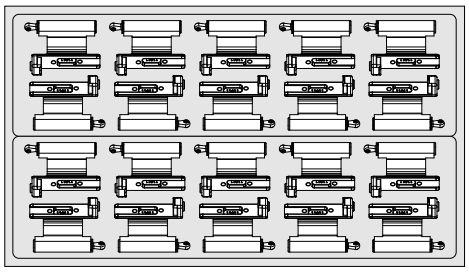

BLISTER 2 **PALAS DE HOJA**

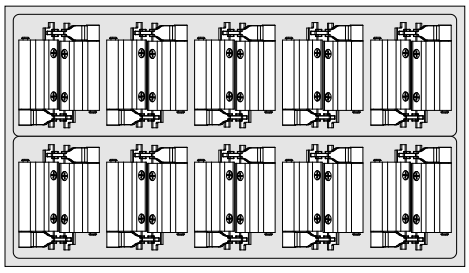

BLISTER 3 **BISAGRAS SUPERIORES**

EMBALAGEM INDUSTRIAL (FECHO AO INVERSOR)
Fechadura de poliamida

114000

20



Kit para abertura oscilobatentes com fecho ao inversor em embalagem industrial para a montagem de grandes séries.

- A embalagem industrial inclui todas as peças da folha e da estrutura que não estão sujeitas à cor da ferragem.
- Fornecido com fechaduras em plástico poliamida PA6 (ref. 0507059).
- Kit disponível (ref. 114000Z) com fechaduras em zamak (ref. 0507105).
- Os acessórios são fornecidos pré-montados a granel e separados em dois grupos: elementos de folha e elementos de estrutura, eliminando os tradicionais sacos de embalagem.

A referência não inclui a cobertura de transmissão de cremona (ref. 0511110) nem o ponteiro terminal (ref. 0511020).

EMBALAGEM INDUSTRIAL (FECHO AO INVERSOR)
Fechadura de zamak

114000Z

20



KITS OSCILOBATIENTES CIERRE AL INVERSOR		CERRADERO
114000	CON CERRADEROS DE POLIAMIDA	0507059
114000Z	CON CERRADEROS DE ZAMAK	0507105

No incluyen el puntero terminal (0511020) ni la funda de transmisión (0511110)

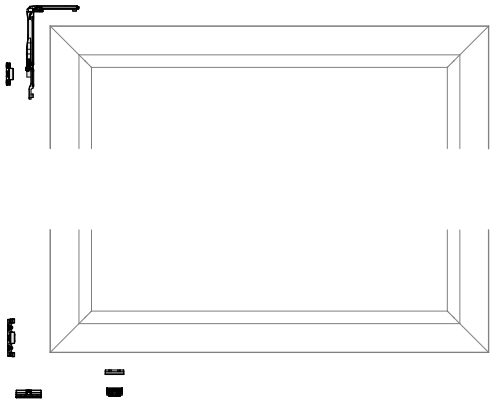

ACCESORIOS
PERFIL DE HOJA

ACCESORIOS
PERFIL DE MARCO

114000

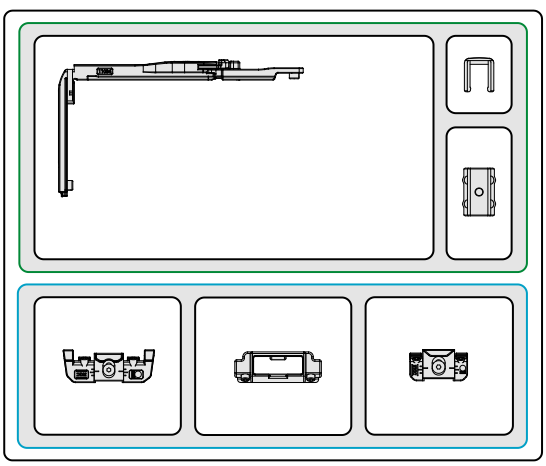

114000Z

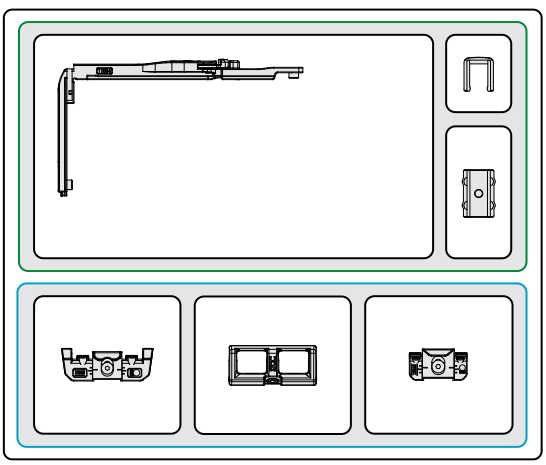

Kit para abertura oscilobatentes com fecho da estrutura.

• Esta referência inclui todas as peças da folha e da estrutura que não estão sujeitas à cor da ferragem.
• Todos os sacos são eliminados da embalagem tradicional.
• As peças são fornecidas a granel, totalmente pré-montadas e separadas em dois grupos: elementos de folha e elementos de estrutura.

A referência não inclui a cobertura de transmissão de cremona (ref. 0511110).

EMBALAGEM INDUSTRIAL (FECHO À ESTRUTURA)
Fecho à estrutura

A114010

20

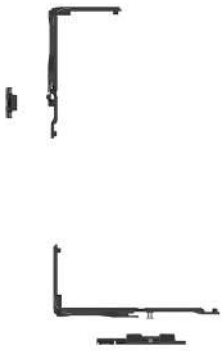

KITS OSCILOBATIENTES CIERRE AL MARCO		CERRADERO
A114010	CIERRE AL MARCO	0511145
A114020	CIERRE AL MARCO CON MANIOBRA LÓGICA	0511146

No incluyen la funda de transmisión de la cremona (0511110)

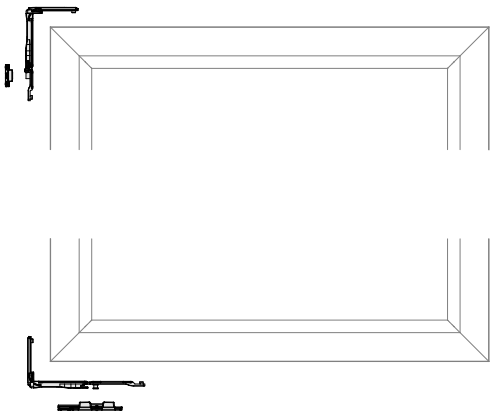

EMBALAGEM INDUSTRIAL (FECHO À ESTRUTURA)
Manobra lógica

A114020

20

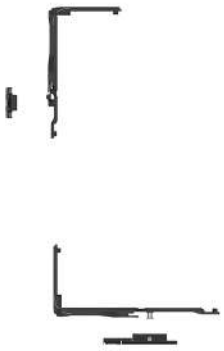

A114010

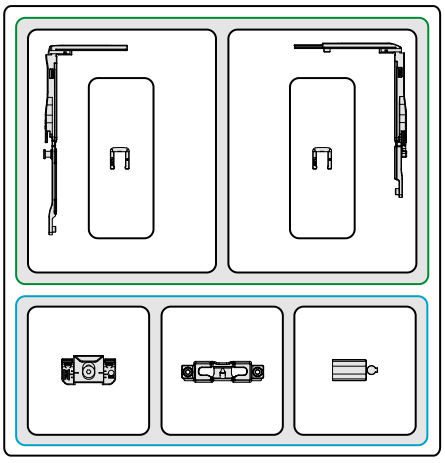

A114020

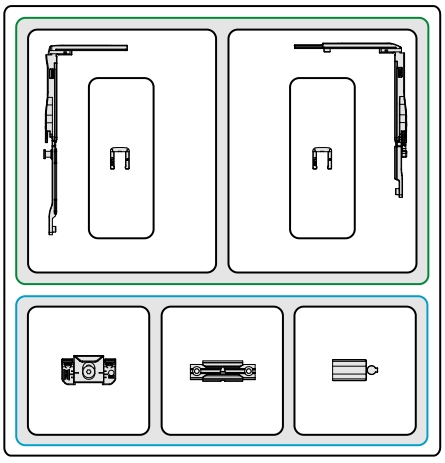

ACCESORIOS
PERFIL DE HOJA

ACCESORIOS
PERFIL DE MARCO



POSICIONES EN
VENTANAS OSCILOBATIENTES

APERTURA OSCILOBATIENTE

0º	VENTANA CERRADA

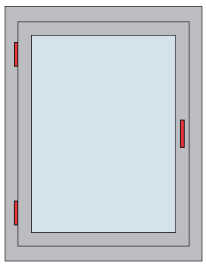

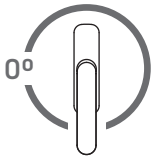

EN CREMONAS O MANILLAS LAS FUERZA MÁXIMA APLICABLE SON **10 kilogramos**.

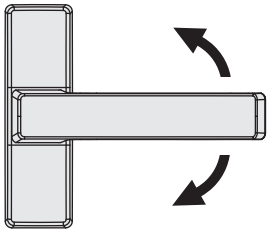

CIERRE AL PERFIL INVERSOR ~ CIERRE AL PERFIL DE MARCO

90º	VENTANA ABIERTA
180º	VENTANA EN POSICIÓN DE OSCILO

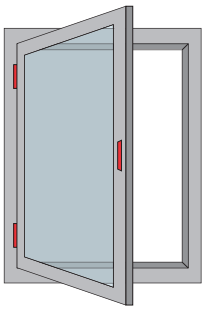

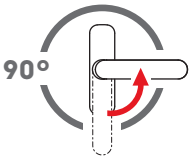

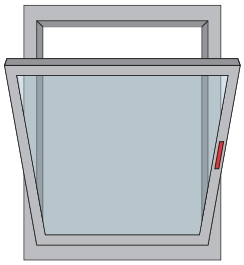

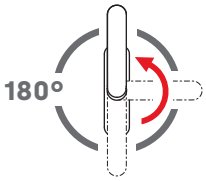

CIERRE CON MANIOBRA LÓGICA

90º	VENTANA EN POSICIÓN DE OSCILO
180º	VENTANA ABIERTA

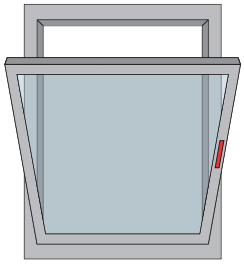

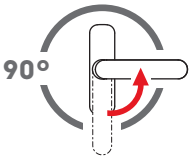

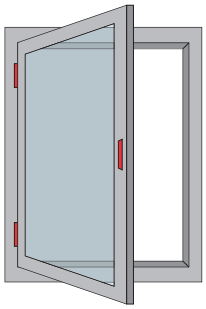

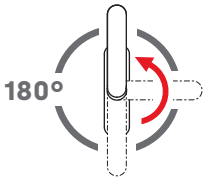

CREMONA CON LLAVE LYRA BLOCK

BLOQUEO DE LAS POSICIONES EN MANIOBRA LÓGICA

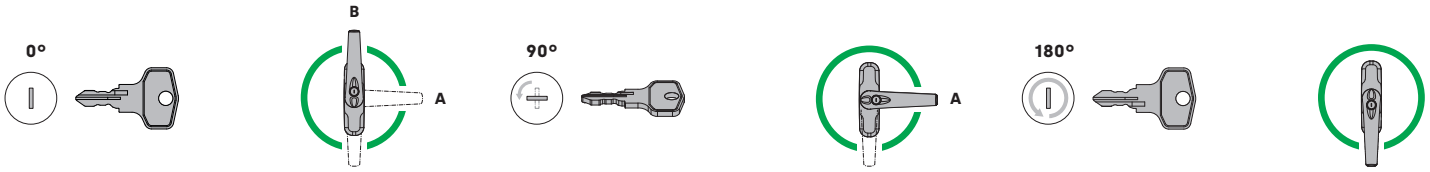

LLAVE A **0°**	LLAVE A **90°**	LLAVE A **180°**
La ventana permite oscilar (**A**) y abrir (**B**)	La ventana sólo permite oscilar (**A**)	La ventana ni permite oscilar ni abrir

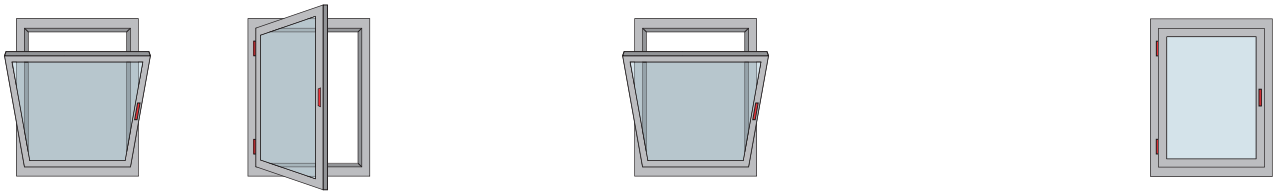

CREMONAS

POSICIONES DE MICROVENTILACIÓN

POSICIONES EN
APERTURA OSCILOBATIENTE

0°	VENTANA CERRADA
90°	VENTANA ABIERTA
135°	MICROVENTILACIÓN
180°	VENTANA OSCILADA

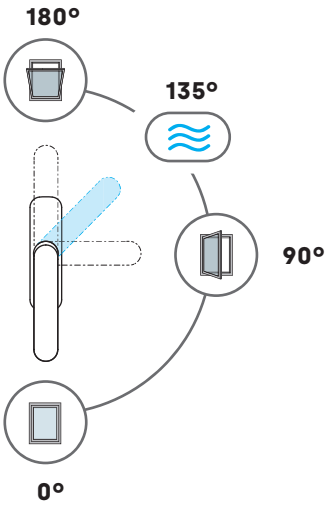

POSICIONES EN
APERTURA PRACTICABLE

0°	VENTANA CERRADA
90°	VENTANA ABIERTA
180°	MICROVENTILACIÓN

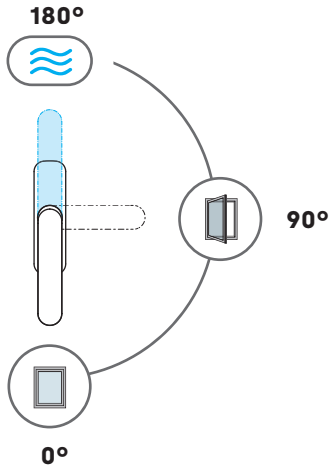

09

FERRAGEM EVO

202 **Oscilobatente CLASSIC EVO SOFT**

206 **Oscilobatente CLASSIC EVO SECURITY**

210 **Oscilobatente CLX 160 EVO SECURITY**

211 **Oscilobatente CH180 PLUS EVO SECURITY**

212 **Acessórios EVO SOFT**

214 **Acessórios EVO SECURITY**



Ferragem encapsulado

Esforço reduzido

Otimização do tempo

Variedade de sistemas

Ferragem EVO SOFT

O sistema EVO SOFT adapta as principais vantagens oferecidas pelas ferragens Canal 16 aos sistemas Canal Europeu com abertura de batente, também como em oscilobatente.

» Esforço de acionamento reduzido

A ferragem encapsulada permite reduzir consideravelmente o desgaste devido à fricção e prolonga a durabilidade das fechaduras.

Ao mesmo tempo, os pontos encaixados facilitam a manobra de fecho da janela, sendo necessário até 50% menos esforço em comparação com a utilização de ferragens oscilobatentes tradicionais.

» Compatibilidade com diferentes tipos de abertura

Os acessórios com ferragem de encaixe EVO SOFT são compatíveis com diferentes sistemas de dobradiças:

- Janelas de abertura oscilobatente.
- Janelas de batente de abertura interior / exterior.
- Janelas rebatíveis ou projetantes
- Portas-varanda.

» Otimização do tempo de instalação na oficina

Uma parte muito importante do desenvolvimento de acessórios é a otimização do tempo de instalação na oficina.

Dispomos de um rebite de encaixe para hastes de transmissão compatível com a nossa linha TFS de máquinas de corte e vinco automáticas e semi-automáticas TFS-04, TFS-05 e TFS06.

O rebite de encaixe pode ser utilizado para complementar ou substituir os pontos de fecho intermédios em qualquer tipo de configuração com dobradiças com abertura de batente ou oscilobatente.

» Kits oscilobatentes

Por defeito, os acessórios com ferragem EVO SOFT estão incluídos em todos os kits para abertura oscilobatente com dobradiças CLX, CH180 PLUS e SMART, tanto para configurações de fecho ao inversor como à estrutura.

Kits oscilobatentes EVO SOFT con dobradiças CLASSIC para janelas com fecho ao inversor.

- A carga máxima por folha é de 120 kg.
- A referência é fornecida sem cremona.
- Disponível com cremona LYRA (ref. C1118) ou cremona SIRIUS (ref. C1118S).
- Os acessórios incluem ferragens encapsulados, que prolongam a durabilidade das fechaduras e reduzem o desgaste por fricção, facilitando assim uma maior suavidade na manobra de fecho da janela.

Os kits não incluem compassos oscilobatentes. Ver compassos compatíveis.

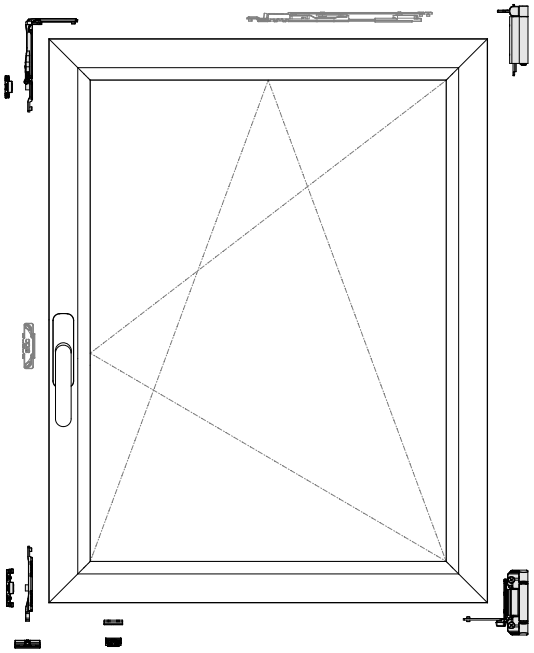

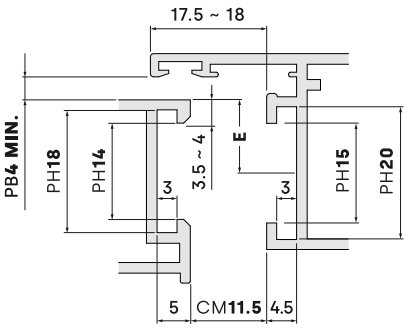

CANAL EUROPEO

PERFIL DE MARCO **PM**	14 - 18 mm
PERFIL DE HOJA **PH**	15 - 20 mm
CÁMARA **CM**	11.5 mm
PASO DE BISAGRA **PB**	4 mm
EJE **E**	10 mm

KIT CLASSIC EVO SOFT (FECHO AO INVERSOR)
Sem cremona

C1133 | **

24

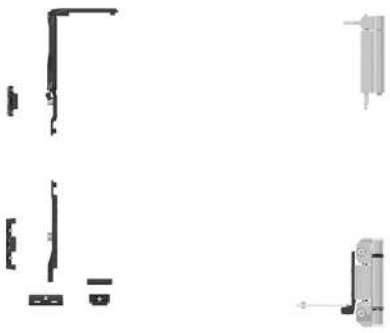

AL ZM IN PA

EVO

KIT CLASSIC EVO SOFT (FECHO AO INVERSOR)
Com cremona LYRA

C1118 | **

16



AL ZM IN PA

EVO

KIT CLASSIC EVO SOFT (FECHO AO INVERSOR)
Com cremona SIRIUS

C1118 | ** | S

16



AL ZM IN PA

EVO

KIT CLASSIC EVO SOFT (FECHO À ESTRUTURA)
Sem cremona

C1139 | **

24



AL ZM IN PA

EVO

KIT CLASSIC EVO SOFT (FECHO À ESTRUTURA)
Com cremona LYRA

C1132 | **

16



AL ZM IN PA

EVO

KIT CLASSIC EVO SOFT (FECHO À ESTRUTURA)
Com cremona SIRIUS

C1132 | ** | S

16



AL ZM IN PA

EVO

Kits oscilobatentes EVO SOFT con dobradiças CLASSIC para janelas com fecho à estrutura.

- A carga máxima por folha é de 120 kg.
- A referência é fornecida sem cremona.
- Disponível com cremona LYRA (ref. C1132) ou cremona SIRIUS (ref. C1132S).
- Todos os acessórios deslizantes estão equipados com um clipe anti-folga e os pontos de fecho encapsulados permitem um ajuste.
- O ângulo de reenvio inferior é fornecido com um ponto de fecho excêntrico e a fechadura basculante é fornecida com o trinco de folha integrado.
- Os acessórios incluem ferragens encapsulados, que prolongam a durabilidade das fechaduras e reduzem o desgaste por fricção, facilitando assim uma maior suavidade na manobra de fecho da janela.

Os kits não incluem compassos oscilobatentes. Ver compassos compatíveis.

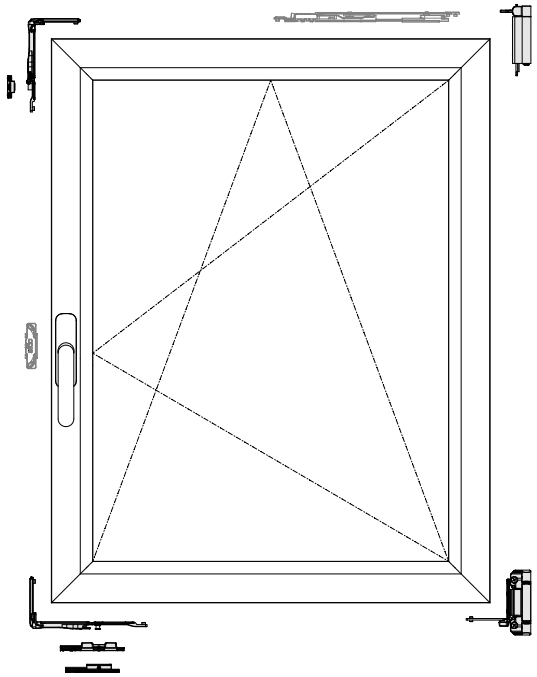



CERRADERO CIERRE AL MARCO



CERRADERO MANIOBRA LÓGICA

CANAL EUROPEO

PERFIL DE MARCO **PM**	14 - 18 mm
PERFIL DE HOJA **PH**	15 - 20 mm
CÁMARA **CM**	11.5 mm
PASO DE BISAGRA **PB**	4 mm
EJE **E**	10 mm

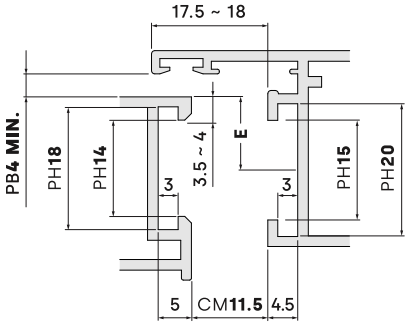

Kit oscilobatente EVO SOFT con dobradiças CLASSIC para janelas com manobra lógica.

- A carga máxima por folha é de 120 kg.
- A referência é fornecida sem cremona.
- Todos os acessórios deslizantes estão equipados com um clipe anti-folga e os pontos de fecho encapsulados permitem um ajuste.
- O ângulo de reenvio inferior é fornecido com um ponto de fecho excêntrico e a fechadura basculante é fornecida com o trinco de folha integrado.
- Os acessórios incluem ferragens encapsulados, que prolongam a durabilidade das fechaduras e reduzem o desgaste por fricção, facilitando assim uma maior suavidade na manobra de fecho da janela.
- O kit de manobra lógica é adequado para ser utilizado com cremonas accionadas por chave uma vez que proporciona duas posições de bloqueio que permitem que a janela se incline mas não se abra na posição de batente.

O kit não inclui compasso oscilobatente. Ver compassos compatíveis.

KIT CLASSIC EVO SOFT (MANOBRA LÓGICA)
Sem cremona

C1123	**

24

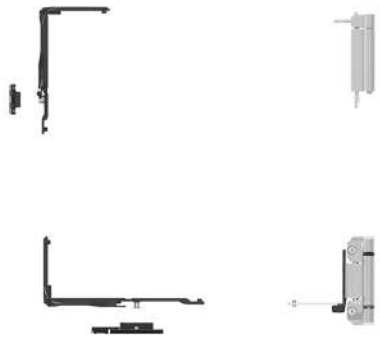

CREMONA CON LLAVE + VENTANA CON MANIOBRA LÓGICA

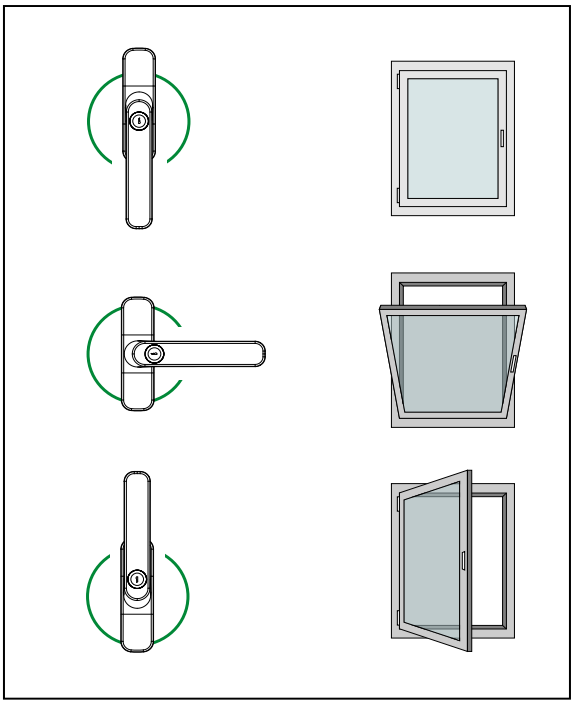

FUNDA DE TRANSMISIÓN 0511193

A1160 **	SIRIUS BLOCK	✔
A1163 **		-
1129 **	LYRA BLOCK	✔
1145 **		-

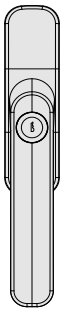

SIRIUS BLOCK
A1160, A1163

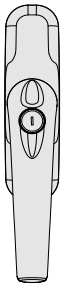

LYRA BLOCK
1129, 1145

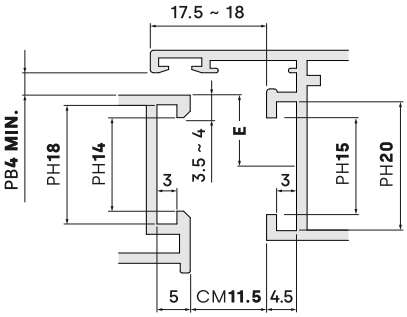

CANAL EUROPEO

PERFIL DE MARCO **PM**	14 - 18 mm
PERFIL DE HOJA **PH**	15 - 20 mm
CÁMARA **CM**	11.5 mm
PASO DE BISAGRA **PB**	4 mm
EJE **E**	10 mm



Pontos excêntricos

Certificação RC2

Regulação de aperto

Instalação simples

Ferragem EVO SECURITY

A segurança é um fator determinante na hora de escolher os acessórios que permitem configurar o nosso sistema de fechamento. A ferragem EVO SECURITY caracteriza-se pelos seus pontos de fecho excêntricos e pelos seus ferrolhos anti-arrombamento que nos permitem melhorar eficazmente a nossa proteção contra o forçamento, o roubo e o rompimento, aumentando a segurança das janelas até níveis RC2 certificados segundo a norma europeia UNE-EN 1627.

» Pontos de fecho excêntricos

Os pontos de fecho excêntricos permitem ajustar a pressão de aperto até 1 milímetro, oferecendo uma melhor manobrabilidade e permitindo a adaptação às diferentes séries existentes no mercado.

» Ferragem personalizável « EVO HYBRID »

Os sistemas oscilobatentes com ferragens híbridas combinam a proteção fornecida pelas ferragens com pontos de fecho de segurança e a suavidade de funcionamento das ferragens de encaixe, sendo totalmente configuráveis de acordo com o nível de segurança e/ou suavidade que se pretenda dar ao cerramento, acrescentando os pontos de fecho adicionais que melhor se adaptarem às necessidades de cada habitação.

A partir do kit base (ref. S1123) é possível configurar as janelas com uma combinação de ferragem de encaixe EVO SOFT e de segurança EVO SECURITY, consoante o nível de segurança e suavidade que pretender dar ao fechamento.

» Segurança anti-intrusão RC2

As janelas de segurança oferecem proteção contra a entrada não autorizada de pessoas, pelo que devem ser desenhadas e construídas de modo a serem particularmente resistentes a influências mecânicas

O padrão RC2 é um certificado que determina o nível de segurança dos fechamentos face ao arrombamento. O certificado é atribuído com base em testes rigorosos e numa verificação conjunta das ferragens, do vidro e da série do sistema de alumínio.

Para atingir uma segurança perfeita, são efetuados dois tipos de testes de tentativa de intrusão:

Testes estáticos através dos quais as janelas são sujeitas a cargas elevadas nos seus pontos mais críticos.

NÍVEIS DE SEGURANÇA
PARA MORADIA UNIFAMILIAR

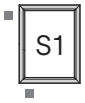

CONFIGURAÇÃO S1

Proteção contra ladrões oportunistas e inexperientes e contra simples atos de vandalismo com força física e sem uso de ferramentas.



CONFIGURAÇÃO S2

Proteção eficaz contra criminosos ocasionais equipados com ferramentas de pé-decabra que não sabem bem o que pretendem conseguir. Geralmente não se arriscam a passar mais de 3 minutos a tentar forçar as janelas.

NÍVEIS DE SEGURANÇA
PARA ZONAS COMERCIAIS E EDIFÍCIOS PÚBLICOS



CONFIGURAÇÃO S3 *(até 6 pontos de segurança por folha)*

Proteção avançada contra criminosos experientes equipados com grandes chaves de fendas e cunhas, que sabem exatamente o que pretendem conseguir. Momento de ataque planeado e tempos de ataque elevados: até 15 minutos.

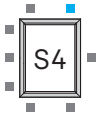

CONFIGURAÇÃO S4 *(até 7 pontos de segurança por folha)*

Proteção avançada com as mesmas características que a S3, mas em janelas e varandas de grandes dimensões.

CONFIGURAÇÃO RC2 *(de 8 a 10 pontos de segurança por folha)*



A norma RC2 é um certificado que determina o nível de segurança dos fechamentos contra roubo. Para conseguir uma segurança perfeita, são efectuados dois tipos de testes de tentativa de intrusão:

- Testes estáticos em que as janelas são submetidas a cargas elevadas nos seus pontos mais críticos.
- Testes de intrusão reais em que é efectuada uma tentativa real de intrusão através das janelas com ferramentas específicas e tempos medidos.

A configuração RC2 é certificada juntamente com o vidro e a série do sistema de alumínio.



Para uma maior segurança, recomenda-se que a ferragem EVO-SECURITY seja instalada em hastes de alumínio e canal de folha simples.

KIT CLASSIC EVO SECURITY (FECHO À ESTRUTURA)
Sem cremona

S1139 | **

24

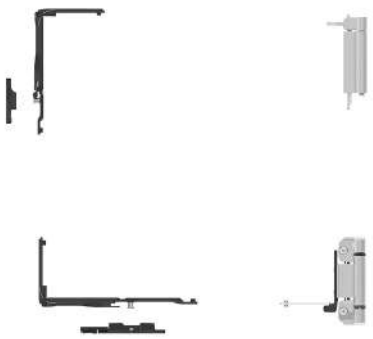

AL ZM AC PA

EVO

KIT CLASSIC EVO SECURITY (FECHO À ESTRUTURA)
Com cremona LYRA

S1132 | **

16



AL ZM IN PA

EVO

KIT CLASSIC EVO SECURITY (FECHO À ESTRUTURA)
Com cremona SIRIUS

S1132 | ** | S

16



AL ZM IN PA

EVO

Kits oscilobatentes con dobradiças CLASSIC e ferragem EVO SECURITY para janelas com fecho à estrutura.

- A carga máxima por folha é de 120 kg.
- A referência é fornecida sem cremona.
- Disponível com cremona LYRA (ref. S1132) ou cremona SIRIUS (ref. S1132S).
- Os acessórios integram ferragens com pontos de fecho excêntricos e fechaduras anti-picking para melhorar a proteção contra a entrada forçada, o roubo ou a quebra.

Os kits não incluem compassos oscilobatentes. Ver compassos compatíveis.

Configuração EVO HYBRID

A partir do kit básico (ref. S1123) é possível configurar janelas que combinam o hardware EVO SOFT e EVO SECURITY. Para mais informações, todas as configurações EVO HYBRID estão listadas no catálogo técnico.

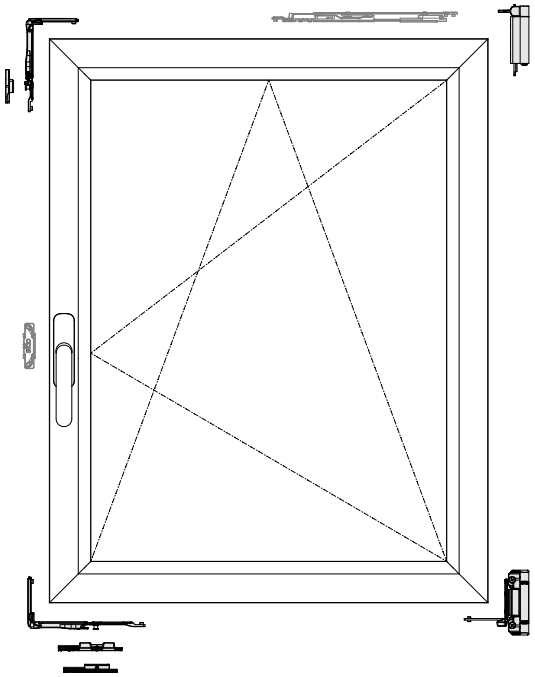

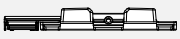

CERRADERO CIERRE AL MARCO



CERRADERO MANIOBRA LÓGICA

CANAL EUROPEO	
PERFIL DE MARCO **PM**	14 - 18 mm
PERFIL DE HOJA **PH**	15 - 20 mm
CÁMARA **CM**	11.5 mm
PASO DE BISAGRA **PB**	4 mm
EJE **E**	10 mm

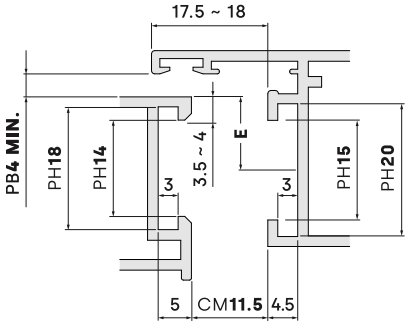

Kit oscilobatente con dobradiças CLASSIC e ferragem EVO SECURITY para janelas com manobra lógica.

- A carga máxima por folha é de 120 kg.
- A referência é fornecida sem cremona.
- Os acessórios integram ferragens com pontos de fecho excêntricos e fechaduras anti-picking para melhorar a proteção contra a entrada forçada, o roubo ou a quebra.
- O kit de manobra lógica é adequado para ser utilizado com cremonas accionadas por chave uma vez que proporciona duas posições de bloqueio que permitem que a janela se incline mas não se abra na posição de batente.

O kit não inclui compasso oscilobatente. Ver compassos compatíveis.

Configuração EVO HYBRID

A partir do kit básico (ref. S1123) é possível configurar janelas que combinam o hardware EVO SOFT e EVO SECURITY. Para mais informações, todas as configurações EVO HYBRID estão listadas no catálogo técnico.

KIT CLASSIC EVO SECURITY (MANOBRA LÓGICA)
Sem cremona

S1123	**

24

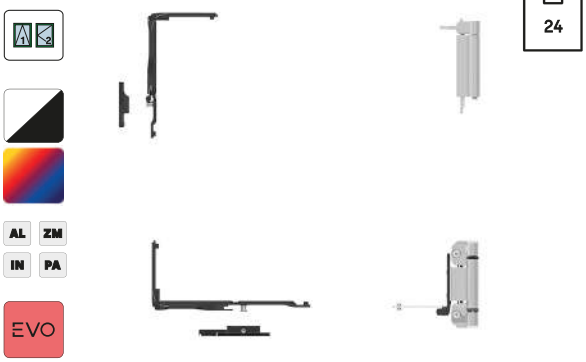

CREMONA CON LLAVE + VENTANA CON MANIOBRA LÓGICA

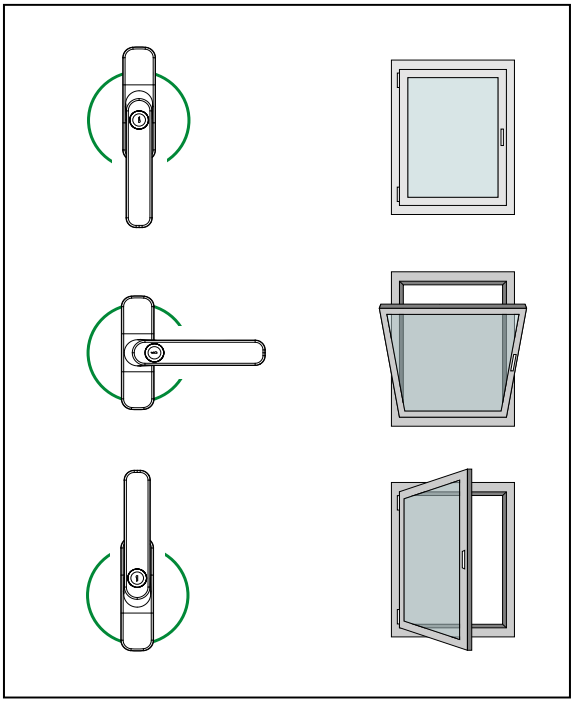

FUNDA DE TRANSMISIÓN 0511193

A1160 **	SIRIUS BLOCK	✔
A1163 **		-
1129 **	LYRA BLOCK	✔
1145 **		-

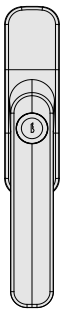

SIRIUS BLOCK
A1160, A1163

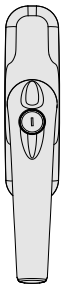

LYRA BLOCK
1129, 1145

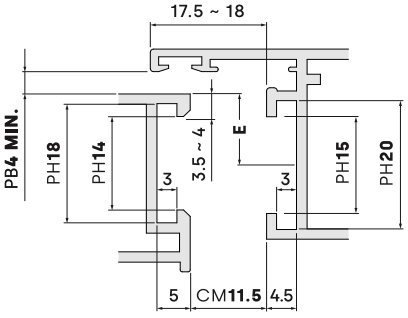

CANAL EUROPEO

PERFIL DE MARCO **PM**	14 - 18 mm
PERFIL DE HOJA **PH**	15 - 20 mm
CÁMARA **CM**	11.5 mm
PASO DE BISAGRA **PB**	4 mm
EJE **E**	10 mm

KIT CLX 160 EVO SECURITY (FECHO À ESTRUTURA)

Sem cremona

TS1139	**

24









Kit oscilobatente con dobradiças CLX 160 e ferragem EVO SECURITY para janelas com fecho à estrutura.

- A carga máxima por folha é de 160 kg.
- A referência é fornecida sem cremona.
- Compasso oscilobatente específico (ref. T110301) para manobra tradicional não incluído no kit.
- Os acessórios integram ferragens com pontos de fecho excêntricos e fechaduras anti-picking para melhorar a proteção contra a entrada forçada, o roubo ou a quebra.

O kit não inclui compasso oscilobatente.

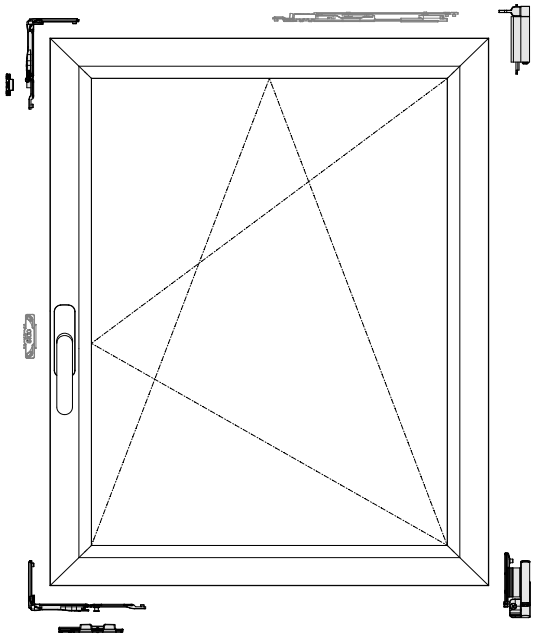

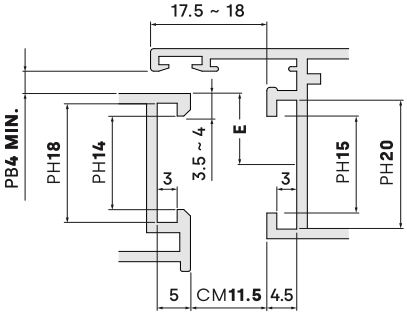

CANAL EUROPEO	
PERFIL DE MARCO **PM**	14 - 18 mm
PERFIL DE HOJA **PH**	15 - 20 mm
CÁMARA **CM**	11.5 mm
PASO DE BISAGRA **PB**	4 mm
EJE **E**	10 mm

Kits oscilobatentes con dobradiças CH180 PLUS e ferragem EVO SECURITY para janelas com fecho à estrutura.

- Carga máxima por folha: 100 kg e abertura até 180º.
- As dobradiças gardan mão: abertura à direita (R) ou à esquerda (L).
- A dobradiça superior é fornecida com um compasso oscilobatente integrado.
- Ângulos de reenvio suplementares compatíveis (ref. H122100, ref. H122100S).
- Os acessórios integram ferragens com pontos de fecho excêntricos e fechaduras anti-picking para melhorar a proteção contra a entrada forçada, o roubo ou a quebra.

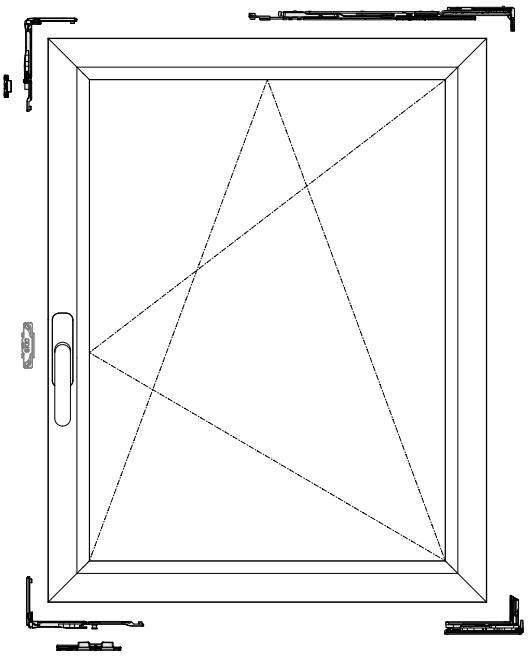

KIT CH180 PLUS EVO SECURITY (FECHO À ESTRUTURA)

Compasso grande

SH1239	R1
	L1

1

AL ZM IN PA

EVO



KIT CH180 PLUS EVO SECURITY (FECHO À ESTRUTURA)

Compasso pequeno

SH1239	R3
	L3

1

AL ZM IN PA

EVO



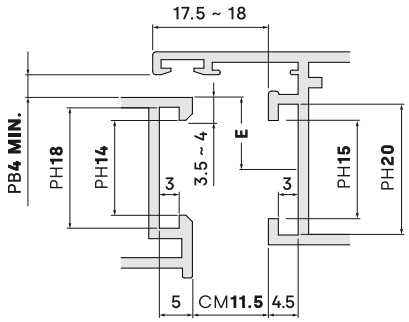

CANAL EUROPEO	
PERFIL DE MARCO **PM**	14 - 18 mm
PERFIL DE HOJA **PH**	15 - 20 mm
CÁMARA **CM**	11.5 mm
PASO DE BISAGRA **PB**	4 mm
EJE **E**	10 mm

COMPÁS GRANDE

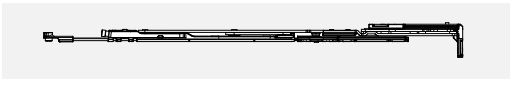

COMPÁS PEQUEÑO



KIT PONTO DE FECHO INTERMÉDIO EVO SOFT

113003C

50

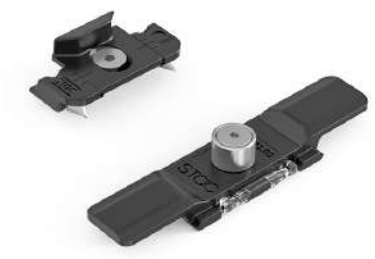

ZM IN EVO

Acessórios que integram ferragens encapsuladas que prolongam a durabilidade das fechaduras e reduzem o desgaste por fricção, facilitando assim uma maior suavidade na manobra de fecho da janela.

Kit ponto de fecho intermédio (ref. 113003C)

- Em configurações de janelas de grandes dimensões, permite a inserção de tantos pontos de fecho quantos os necessários.
- A refêrencia é fornecida com um clipe anti-folga.

Kit de ponto de fecho terminal (ref. 113004C)

- Acessório desenvolvido para ser instalado a jusante de um acessório de folha: compasso oscilobatente, ângulo de reenvio ou cobertura de transmissão.

Rebite ⌀6 (ref. 0511149)

- Ponto de fecho encapsulado para janelas com perfil Canal Europeu ou Canal 16.
- Permite obter um ponto de fecho em qualquer posição onde passe uma haste de transmissão sem necessidade de maquinagem.
- A pá de transmissão do cremona actua diretamente sobre o rebite permitindo substituir a cobertura de transmissão.
- Válido para as máquinas de puncionar hastes: TFS-04, TFS-05 e TFS-06.

KIT PONTO DE FECHO TERMINAL EVO SOFT

113004C

50



ZM IN EVO

REBITE ⌀6 EVO SOFT

0511149

50



ZM IN EVO

DESCUENTOS

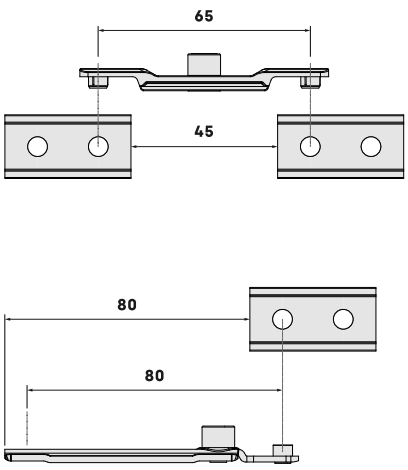

Acessórios que integram ferragens encapsuladas que prolongam a durabilidade das fechaduras e reduzem o desgaste por fricção, facilitando assim uma maior suavidade na manobra de fecho da janela.

Ângulo de reenvio suplementar (ref. A112103C)

• Ângulo de reenvio suplementar para janelas oscilobatentes.
• Permite pontos de fecho adicionais, fixando-os no terminal da folha ativa ou na cauda do compasso oscilobatente.
• A sua instalação é recomendada em alturas de folha superiores a 1200 milímetros na vertical e 1200 milímetros na horizontal.

Ângulo de reenvio suplementar (ref. B112103C)

• Ângulo de reenvio suplementar para janelas oscilobatentes
• Permite pontos de fecho adicionais, fixando-os no terminal da folha ativa ou na cauda do compasso oscilobatente.
• A sua instalação é recomendada em alturas de folha superiores a 1200 milímetros na vertical e 1200 milímetros na horizontal.

Ângulo de reenvio horizontal (ref. 113420C)

• Ângulo de reenvio para janelas de batente, rebatíveis ou de projeção com configurações de bloqueio à estrutura.

REENVIO SUPLEMENTAR EVO SOFT

ce
ZM
IN
EVO

A112103C

50



REENVIO SUPLEMENTAR EVO SOFT

ce
ce
ZM
IN
EVO

B112103C

50



REENVIO HORIZONTAL EVO SOFT

ce
ce
ZM
IN
EVO

113420C

20



KIT PONTO DE FECHO INTERMÉDIO EVO SECURITY

113005S

50



CE ZM IN EVO

KIT PONTO DE FECHO TERMINAL EVO SECURITY

113004S

150



CE ZM IN EVO

FECHADURA EVO SECURITY

0511135

50



CE ZM IN EVO

Acessórios que integram pontos de fecho excêntricos e fechaduras anti-picking que melhoram a proteção contra a entrada forçada, roubo ou quebra, aumentando a segurança da janela para níveis certificados RC2.

Kit ponto de fecho intermédio (ref. 113005S)

• Em configurações de janelas de grandes dimensões, é possível inserir tantos pontos de fecho quantos os necessários.

Kit de ponto de fecho terminal (ref. 113004S)

• Acessório desenvolvido para ser instalado a jusante de um acessório de folha: compasso oscilobatente, ângulo de reenvio ou cobertura de transmissão.

Fechadura (ref. 0511135)

• Fechadura anti-picking fornecida com parafusos de fixação pré-montados diretamente no perfil sem necessidade de maquinação.

DESCUENTOS

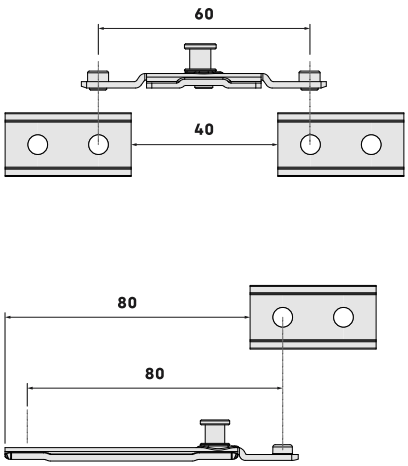

Acessórios que integram pontos de fecho excêntricos e fechaduras anti-picking que melhoram a proteção contra a entrada forçada, roubo ou quebra, aumentando a segurança da janela para níveis certificados RC2.

Ângulo de reenvio suplementar (ref. A112103S)

• Ângulo de reenvio suplementar para janelas oscilobatentes.
• Permite pontos de fecho adicionais, fixando-os no terminal da folha ativa ou na cauda do compasso oscilobatente.
• A sua instalação é recomendada em alturas de folha superiores a 1200 milímetros na vertical e 1200 milímetros na horizontal.

Ângulo de reenvio suplementar (ref. B112103S)

• Ângulo de reenvio suplementar para janelas oscilobatentes
• Permite pontos de fecho adicionais, fixando-os no terminal da folha ativa ou na cauda do compasso oscilobatente.
• A sua instalação é recomendada em alturas de folha superiores a 1200 milímetros na vertical e 1200 milímetros na horizontal.

Ângulo de reenvio horizontal (ref. 113420S)

• Ângulo de reenvio para janelas de batente, rebatíveis ou de projeção com configurações de bloqueio à estrutura.

REENVIO SUPLEMENTAR EVO SECURITY

CE ZM IN EVO

A112103S

50



REENVIO SUPLEMENTAR EVO SECURITY

CE ZM IN EVO

B112103S

50



REENVIO HORIZONTAL EVO SECURITY

CE ZM IN EVO

113420S

20



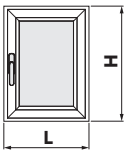

El herraje que se especifica en estas configuraciones es para ventanas practicables con un máximo 1200 x 1200 mm. Para otras medidas de ventana consulte el catálogo técnico.

L > 1200 milímetros H > 1200 milímetros

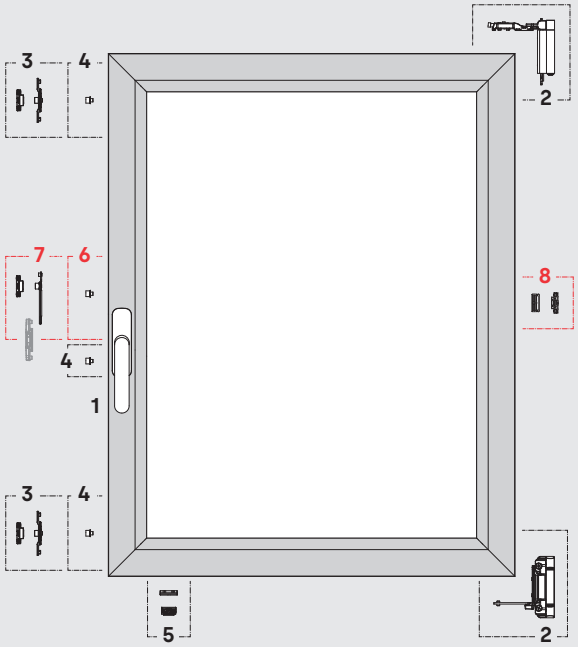

KIT PRACTICABLE CLASSIC CON HERRAJE EVO SOFT
CIERRE AL INVERSOR

1	**CREMONA**		*Consulte la sección de cremonas*	
2	**B1114**	**	**KIT DE BISAGRAS CLASSIC** *HOJA PASIVA*	20
3	**113003C**		**KIT PUNTO DE CIERRE INTERMEDIO** *EVO SOFT*	50
4	**0511149**		**REMACHE DE TRANSMISIÓN Ø6** *EVO SOFT*	50
5	**0710621**		**KIT RESBALÓN DE POSICIONAMIENTO**	100
6	**0511149**		**REMACHE DE TRANSMISIÓN Ø6** *EVO SOFT*	50
7	**113004C**		**KIT PUNTO DE CIERRE TERMINAL** *EVO SOFT*	50
8	**112500**		**PUNTO DE CIERRE OCULTO**	50

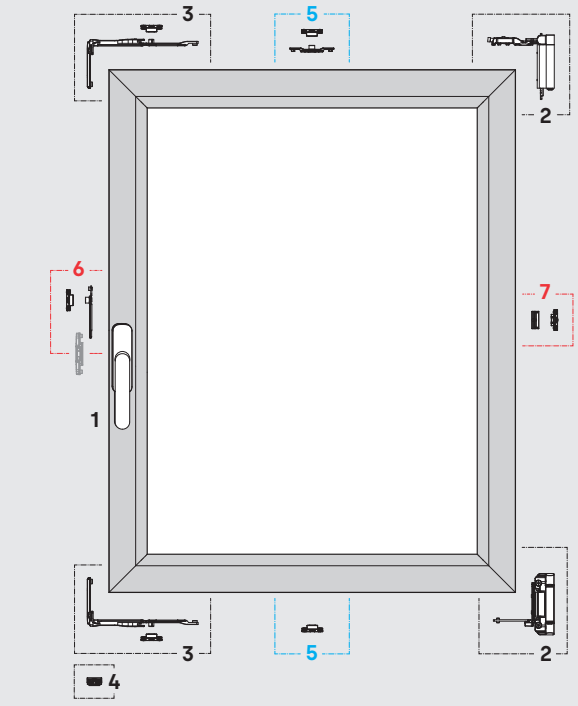

KIT PRACTICABLE CLASSIC CON HERRAJE EVO SOFT
CIERRE AL MARCO

1	**CREMONA**		*Consulte la sección de cremonas*	
2	**B1114**	**	**KIT DE BISAGRAS CLASSIC** *HOJA PASIVA*	20
3	**113420C**		**KIT ÁNG. DE REENVÍO HORIZONTAL** *EVO SOFT*	20
4	**0517193**		**RESBALÓN DE POSICIONAMIENTO**	100
5	**113003C**		**KIT PUNTO DE CIERRE INTERMEDIO** *EVO SOFT*	50
6	**113004C**		**KIT PUNTO DE CIERRE TERMINAL** *EVO SOFT*	50
7	**112500**		**PUNTO DE CIERRE OCULTO**	50

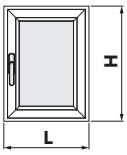

El herraje que se especifica en estas configuraciones es para ventanas oscilobatientes con un máximo 1200 x 1200 mm. Para otras medidas de ventana consulte el catálogo técnico.

L > 1200 milímetros H > 1200 milímetros

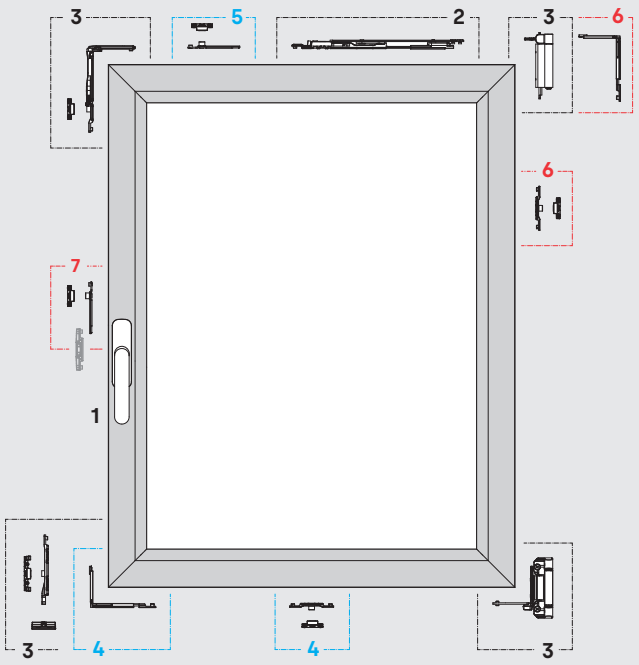

KIT OSCILOBATIENTE CLASSIC CON HERRAJE EVO SOFT
CIERRE AL INVERSOR

1	**CREMONA**		*Consulte la sección de cremonas*	
2	**COMPÁS**		*Consulte la sección de ap. oscilobatiente*	
3	**C1133**	**	**KIT CIERRE AL MARCO EVO SOFT** *SIN CREMONA*	24
4	**B112103C**		**KIT ÁNG. DE REENVÍO SUPLEMENTARIO** *EVO SOFT*	50
5	**113004C**		**KIT PUNTO DE CIERRE TERMINAL** *EVO SOFT*	50
6	**B112103C**		**KIT ÁNG. DE REENVÍO SUPLEMENTARIO** *EVO SOFT*	50
7	**113004C**		**KIT PUNTO DE CIERRE TERMINAL** *EVO SOFT*	50

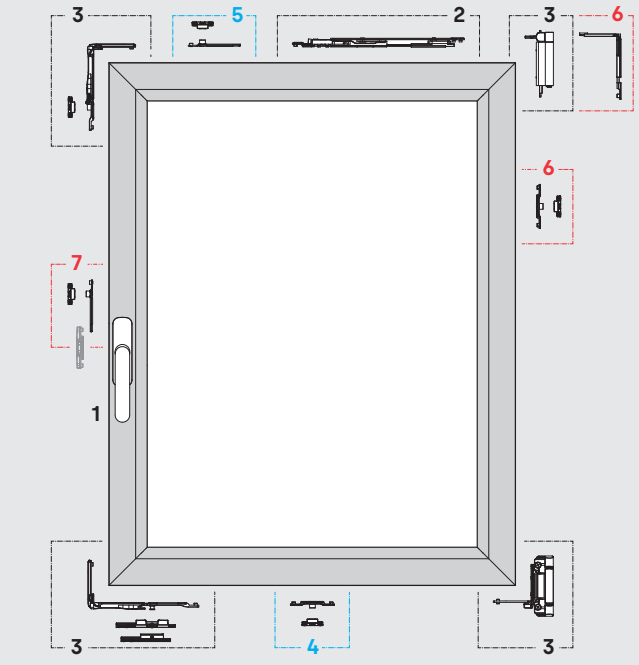

KIT OSCILOBATIENTE CLASSIC CON HERRAJE EVO SOFT
CIERRE AL MARCO ó MANIOBRA LÓGICA

1	**CREMONA**		*Consulte la sección de cremonas*	
2	**COMPÁS**		*Consulte la sección de ap. oscilobatiente*	
3	**C1139**	**	**KIT CIERRE AL MARCO EVO SOFT** *SIN CREMONA*	24
	C1123	**	**KIT MANIOBRA LÓGICA EVO SOFT** *SIN CREMONA*	
4	**113003C**		**KIT PUNTO DE CIERRE INTERMEDIO** *EVO SOFT*	50
5	**113004C**		**KIT PUNTO DE CIERRE TERMINAL** *EVO SOFT*	50
6	**B112103C**		**KIT ÁNG. DE REENVÍO SUPLEMENTARIO** *EVO SOFT*	50
7	**113004C**		**KIT PUNTO DE CIERRE TERMINAL** *EVO SOFT*	50

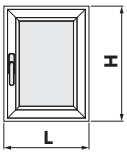

El herraje que se especifica en estas configuraciones es para ventanas oscilobatientes con un máximo 1200 x 1200 mm. Para otras medidas de ventana consulte el catálogo técnico.

L > 1200 milímetros H > 1200 milímetros

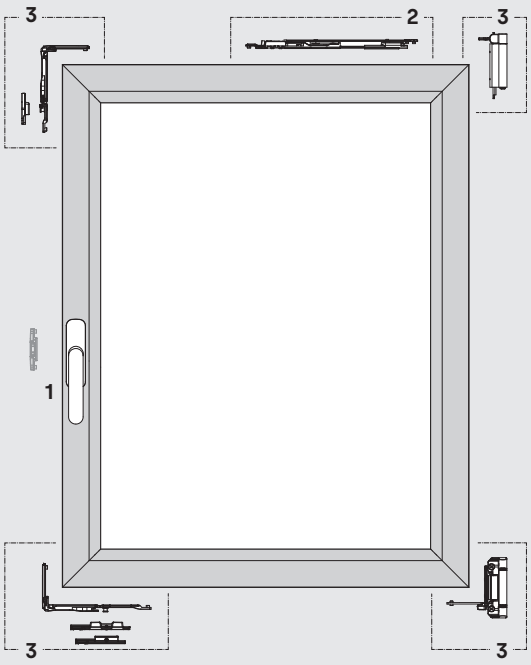

S1

KIT OSCILOBATIENTE CON HERRAJE EVO SECURITY
CIERRE AL MARCO

1	**CREMONA**	*Consulte la sección de cremonas*	
2	**COMPÁS**	*Consulte la sección de ap. oscilobatiente*	
3	**S1139** **	**KIT CIERRE AL MARCO EVO SECURITY** *SIN CREMONA*	24
	S1123 **	**KIT MANIOBRA LÓGICA EVO SECURITY** *SIN CREMONA*	

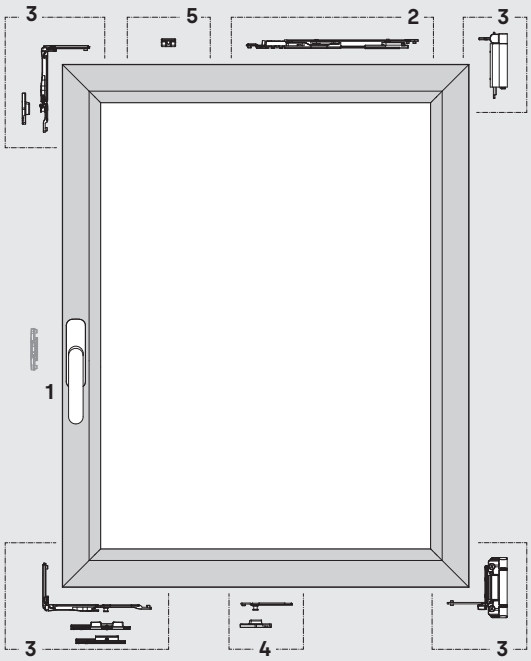

S2

KIT OSCILOBATIENTE CON HERRAJE EVO SECURITY
CIERRE AL MARCO

1	**CREMONA**	*Consulte la sección de cremonas*	
2	**COMPÁS**	*Consulte la sección de ap. oscilobatiente*	
3	**S1139** **	**KIT CIERRE AL MARCO EVO SECURITY** *SIN CREMONA*	24
	S1123 **	**KIT MANIOBRA LÓGICA EVO SECURITY** *SIN CREMONA*	
4	**113004S**	**KIT PUNTO DE CIERRE TERMINAL** *EVO SECURITY*	50
5	**0507106**	**RESBALÓN DE POSICIONAMIENTO**	250

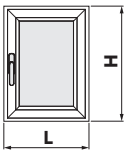

El herraje que se especifica en estas configuraciones es para ventanas oscilobatientes con un máximo 1200 x 1200 mm. Para otras medidas de ventana consulte el catálogo técnico.

L > 1200 milímetros H > 1200 milímetros

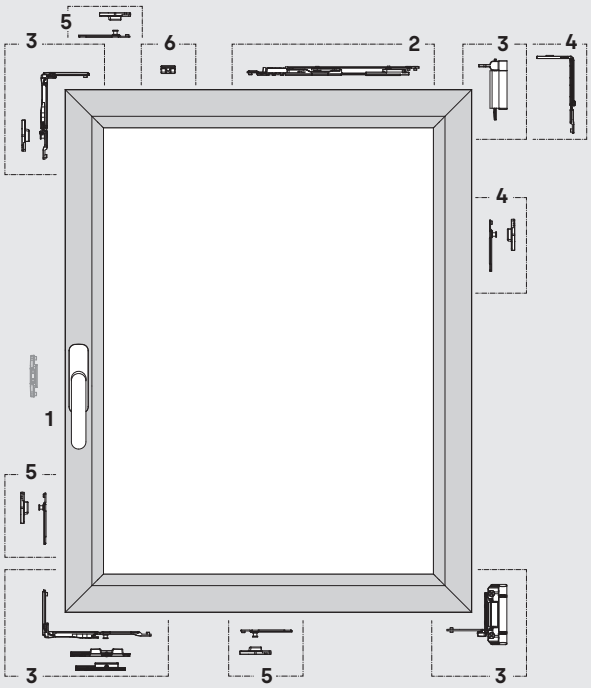

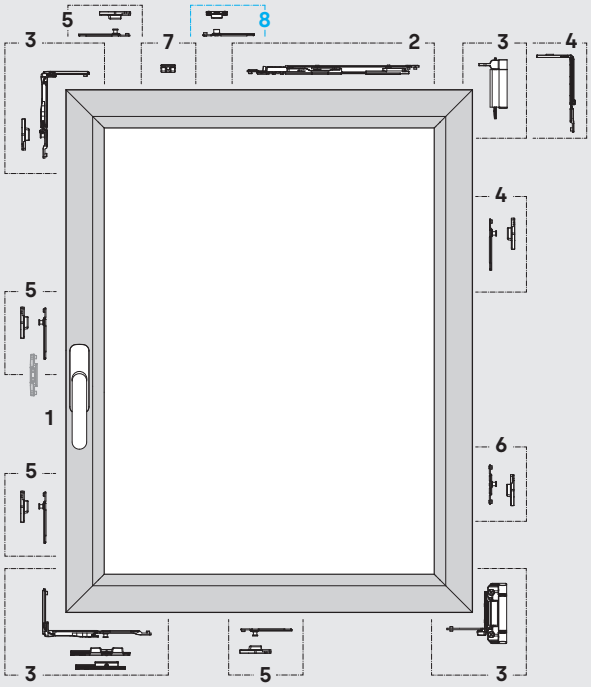



KIT OSCILOBATIENTE CON HERRAJE EVO SECURITY
CIERRE AL MARCO

1	**CREMONA**		*Consulte la sección de cremonas*	
2	**COMPÁS**		*Consulte la sección de ap. oscilobatiente*	
3	**S1139**	**	**KIT CIERRE AL MARCO EVO SECURITY** *SIN CREMONA*	24
	S1123	**	**KIT MANIOBRA LÓGICA EVO SECURITY** *SIN CREMONA*	
4	**A112103S**		**KIT ÁNG. DE REENVÍO SUPLEMENTARIO** *EVO SECURITY*	50
5	**113004S**		**KIT PUNTO DE CIERRE TERMINAL** *EVO SECURITY*	50
6	**0507106**		**RESBALÓN DE POSICIONAMIENTO**	250



KIT OSCILOBATIENTE CON HERRAJE EVO SECURITY
CIERRE AL MARCO

1	**CREMONA**		*Consulte la sección de cremonas*	
2	**COMPÁS**		*Consulte la sección de ap. oscilobatiente*	
3	**S1139**	**	**KIT CIERRE AL MARCO EVO SECURITY** *SIN CREMONA*	24
	S1123	**	**KIT MANIOBRA LÓGICA EVO SECURITY** *SIN CREMONA*	
4	**A112103S**		**KIT ÁNG. DE REENVÍO SUPLEMENTARIO** *EVO SECURITY*	50
5	**113004S**		**KIT PUNTO DE CIERRE TERMINAL** *EVO SECURITY*	50
6	**113005S**		**KIT PUNTO DE CIERRE INTERMEDIO** *EVO SECURITY*	50
7	**0507106**		**RESBALÓN DE POSICIONAMIENTO**	250
8	**113004C**		**KIT PUNTO DE CIERRE TERMINAL** *EVO SOFT*	50

10 ABERTURA REBATÍVEL

222 **Abertura oculta**

223 **Fecho de bandeira**

224 **Compassos limitadores**

DOBRADIÇAS CH180 PLUS
Abertura rebatível

H1215

1



AL ZM IN PA

Dobradiças CH180 PLUS para janelas rebatíveis com perfil de Canal Europeu.

- Carga máxima por folha 100 kg.
- Ajuste lateral de ±3 mm.
- Ajuste de aperto ±1 mm.

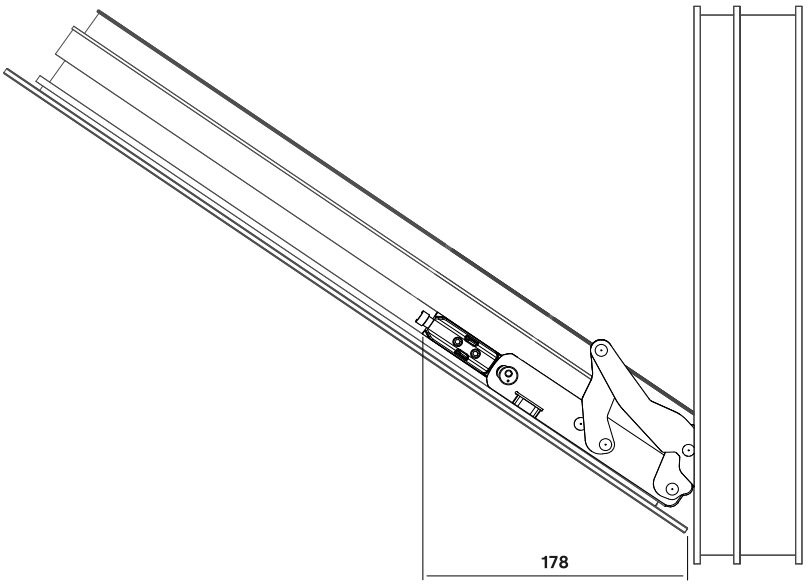

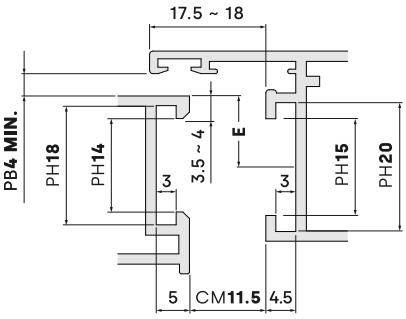

CANAL EUROPEO

PERFIL DE MARCO **PM**	14 - 18 mm
PERFIL DE HOJA **PH**	15 - 20 mm
CÁMARA **CM**	11.5 mm
PASO DE BISAGRA **PB**	4 mm
EJE **E**	10 mm

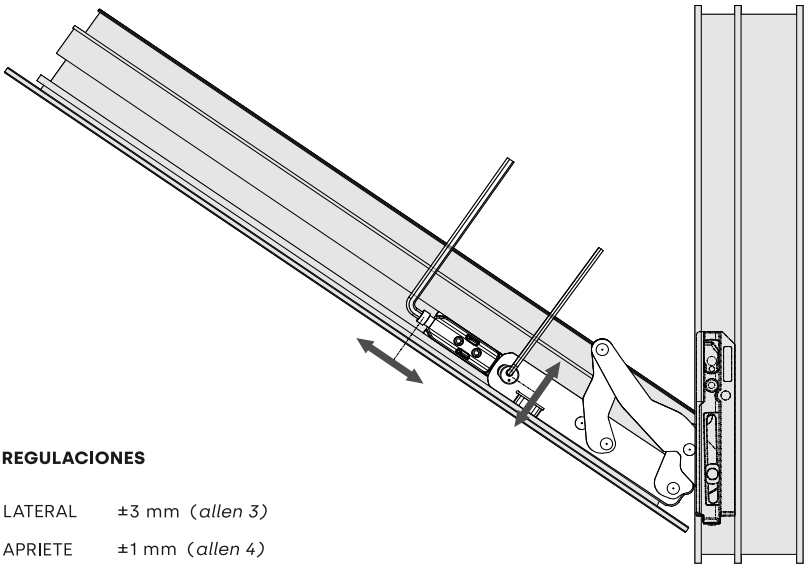

REGULACIONES

LATERAL	±3 mm (*allen 3*)
APRIETE	±1 mm (*allen 4*)

Fecho ajustável para janelas rebatíveis de Canal Europeu.

- Regulação da pressão ± 1,5 milímetros através de prisioneiro.
- Pernos de regulação que permitem uma adaptação perfeita ao perfil.
- A instalação não necessita de maquinação no perfil.

FECHO DE BANDEIRA

1560 **

50

AL ZM

IN



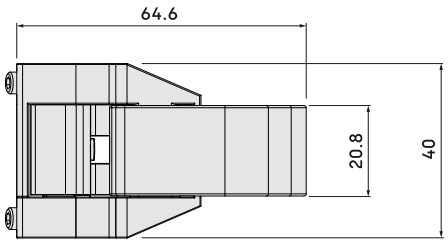

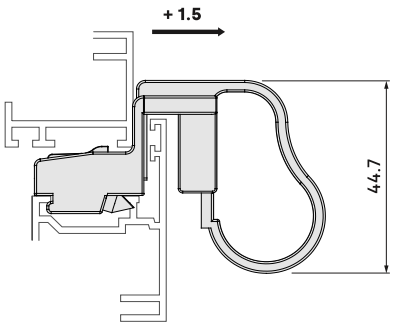

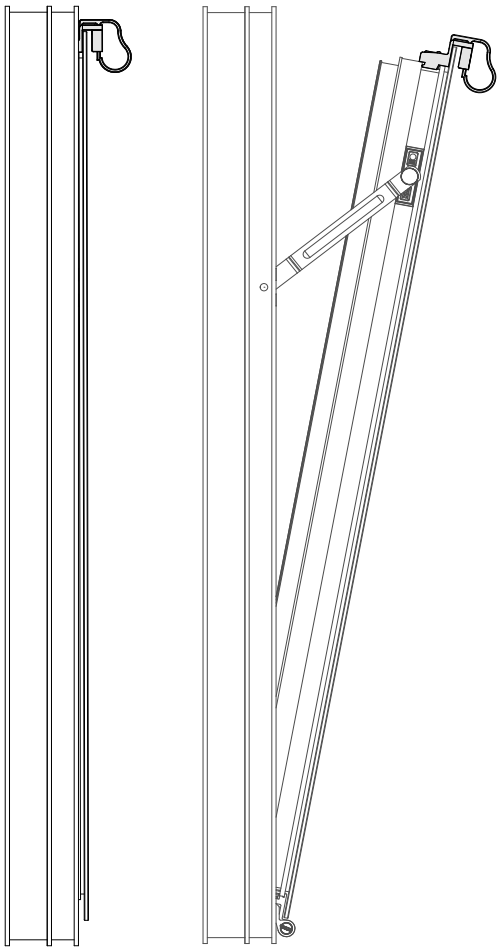

CANAL EUROPEO

PERFIL DE MARCO **PM**	14 - 18 mm
PERFIL DE HOJA **PH**	15 - 20 mm
CÁMARA **CM**	11.5 mm
PASO DE BISAGRA **PB**	3.5 mm
EJE **E**	10 mm

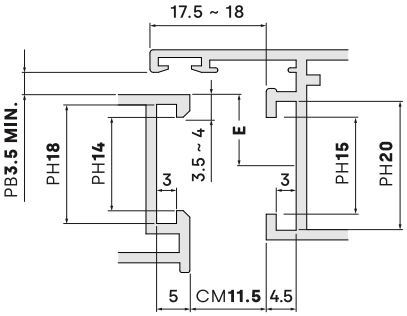

COMPASSO LIMITADOR CURTO

A130100

40

ZM IN PA



Compassos para limitar a abertura a 90º em janelas de batente, oscilobatentes ou rebatíveis.

- Compasso disponível para aberturas a 130º (ref. A130101).
- Sistema de travão ajustável integrado na deslizadeira do compasso
- Deslizadeira de poliamida para um funcionamento mais silencioso.
- A posição da trava limitadora de folha permite uma maior ou menor abertura da folha.
- A função do limitador é anulada soltando a tampa roscada.

COMPASSO LIMITADOR LONGO

A130101

40

AL IN PA



		L min
A130100	**COMPÁS LIMITADOR** CORTO	270 mm
A130101	**COMPÁS LIMITADOR** LARGO	400 mm

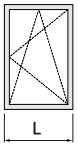

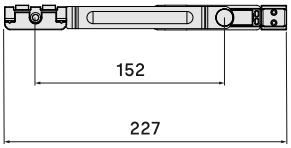

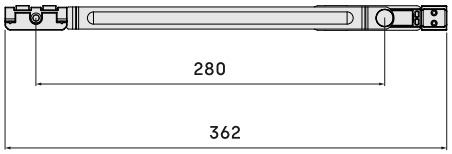

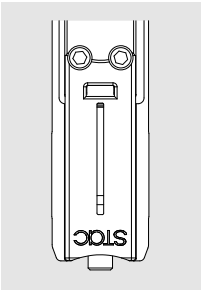

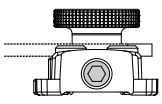

COMPÁS LIMITADOR
CON FRENO REGULABLE

ALLEN 2.5 milímetros

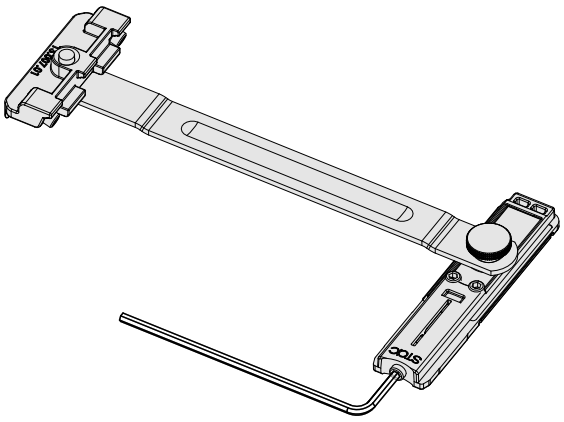

CONFIGURACIONES
PARA VENTANAS PRACTICABLES

	▷ (máx)	**X** (mm)	**Y** (mm)
A130100	90º	34	48
A130101	90º	80	166
A130101	130º	80	106

Consideraciones previas

No es posible realizar limitaciones de hojas practicables u oscilobatientes de apertura inferior a 30º. Para este cometido disponemos del compás limitador LR (ref. 130110).

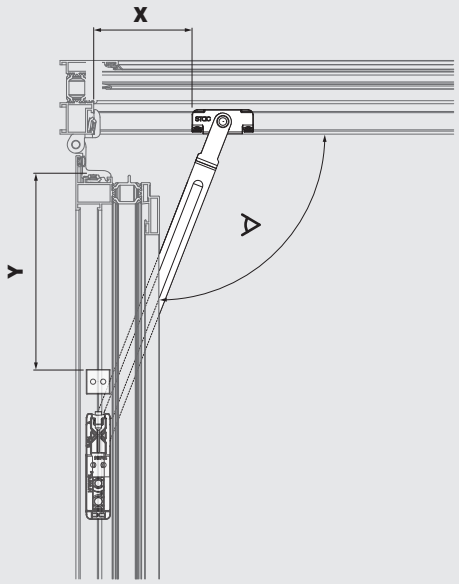

CONFIGURACIONES
PARA VENTANAS ABATIBLES

	ALTURA MÍNIMA DE HOJA (mm)
A130100	270
A130101	385

Consideraciones previas

- El ángulo de abatimiento de la hoja no puede superar los 45º.
- El ángulo formado por la pletina del compás limitador y la hoja debe de ser siempre mayor que 95º.
- El tope debe instalarse en una posición que permita cumplir las condiciones descritas en los puntos anteriores.
- La parte fija del compás limitador se instalará en la parte más superior que permita el perfil de marco.

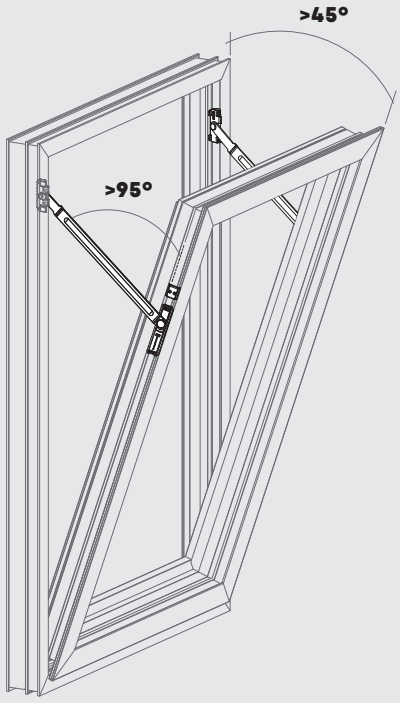

Notas a la instalación

- En obra pública, a partir de 40 kg de peso de hoja, debe instalar dos brazos adicionales (si es preciso sustituir los puntos de cierre laterales).
- Para pesos de hojas superiores a 50 kg es necesario la regulación del freno del compás para reducir la inercia de la hoja la golpear el tope.
- La regulación del freno se realiza en todas las ventanas. En pesos de hoja > 50 kg es obligatorio apretar de manera que no golpé contra el tope.
- En perfiles con acabados anodizados, la regulación de dureza máxima disminuye significativamente.

COMPASSO LIMITADOR RS CURTO

130120

30

ZM IN PA



Compassos para limitar a abertura a 90º em janelas de batente, oscilobatentes ou rebatíveis.

- Compasso disponível para aberturas a 130º (ref. 130121).
- A retenção é efectuada na posição de limitação da janela.
- Sistema de segurança integrado que permite o acesso ao desbloqueio através de uma chave TORX.
- Sistema de travão regulável integrado na deslizadeira.

COMPASSO LIMITADOR RS LONGO

130121

10

ZM IN PA



		L min
130120	**COMPÁS LIMITADOR RS** CORTO	290 mm
130121	**COMPÁS LIMITADOR RS** LARGO	420 mm

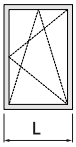

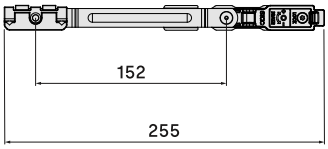

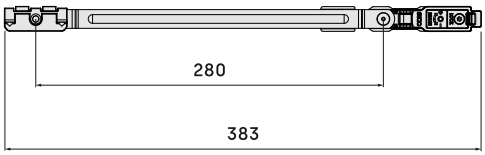

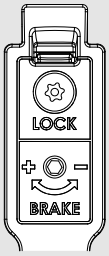

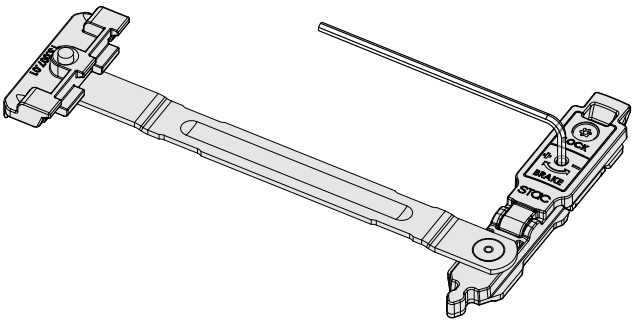



COMPÁS LIMITADOR
CON BLOQUEO DE SEGURIDAD

TORX



COMPÁS LIMITADOR
CON FRENO REGULABLE

ALLEN 2.5 milímetros

CONFIGURACIONES
PARA VENTANAS PRACTICABLES

	▷ (máx)	**X** (mm)	**Y** (mm)
130120	90º	34	45
130121	90º	34	163
130121	130º	80	103

Consideraciones previas

No es posible realizar limitaciones de hojas practicables u oscilobatientes de apertura inferior a 30º. Para este cometido disponemos del compás limitador LR (ref. 130110).

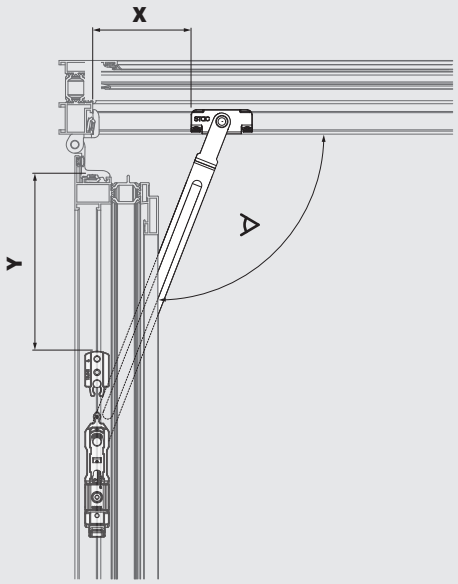

CONFIGURACIONES
PARA VENTANAS ABATIBLES

	ALTURA MÍNIMA DE HOJA (mm)
130120	290
130121	405

Consideraciones previas

- El ángulo de abatimiento de la hoja no puede superar los 45º.
- El ángulo formado por la pletina del compás limitador y la hoja debe de ser siempre mayor que 95º.
- El tope debe instalarse en una posición que permita cumplir las condiciones descritas en los puntos anteriores.
- La parte fija del compás limitador se instalará en la parte más superior que permita el perfil de marco.

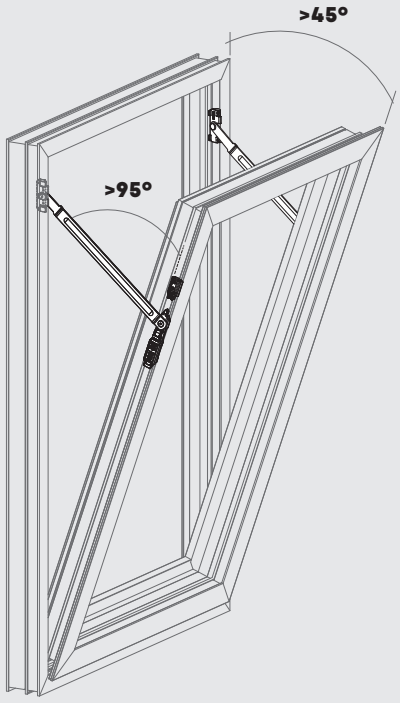

Notas a la instalación

- En obra pública, a partir de 40 kg de peso de hoja, debe instalar dos brazos adicionales (si es preciso sustituir los puntos de cierre laterales).
- Para pesos de hojas superiores a 50 kg es necesario la regulación del freno del compás para reducir la inercia de la hoja la golpear el tope.
- La regulación del freno se realiza en todas las ventanas. En pesos de hoja > 50 kg es obligatorio apretar de manera que no golpé contra el tope.
- En perfiles con acabados anodizados, la regulación de dureza máxima disminuye significativamente.

11 ABERTURA DE PROJEÇÃO

230 **Puxador PLEXUS**

232 **Cremona SIRIUS**

235 **Puxador PIVOT**

236 **Fechos de pressão SIRIUS**

238 **Fechos de pressão LINCE**

240 **Fechos de pressão ORION**

242 **Compassos limitadores**

245 **Compassos projetantes**

247 **Acessórios para ab. de projeção**



PLEXUS

Puxador projetante

Canal Europeu

Instalação simples e rápida

Resistência à corrosão

Personalização

Puxador PLEXUS

A nossa linha de design tem como principal diretriz a simplificação do impacto visual das ferragens sem perder um pingo da sua funcionalidade. Para isso, optámos por designs minimalistas, integrados e até invisíveis.

O puxador ambidestro PLEXUS, desenvolvido especificamente para sistemas projetantes, define perfeitamente o espírito dos nossos objetivos de design.

» Janelas projetantes

Adaptada aos mais inovadores sistemas de abertura projetante do Canal Europeu e com capacidade para ser instalada em perfis com uma medida mínima de 13 milímetros até ao canal, integra-se perfeitamente com as nossas ferragens do Canal Europeu.

- Desenvolvida para perfis perimetrais.
- Ambidestra: sem mão de abertura.
- Configurações de puxador simples ou duplo.

» Design minimalista e funcional

As linhas simples e sofisticadas são aquelas que resistem ao passar do tempo. O puxador oferece um atrativo especial para arquitetos e decoradores através de um design elegante, discreto e intemporal. Foi desenhado tendo em conta a composição geométrica elementar, a simplicidade das formas e a precisão dos acabamentos.

» Personalização

Cada vez mais projetos procuram a sua singularidade através da cor e onde os acessórios são lacados nas mesmas cores que a carpintaria.

O puxador PLEXUS é totalmente personalizável e está disponível em lacado branco ou preto, bem como nas cores que compõem a carta RAL, um sistema de combinações de tonalidades que define as cores para tintas, plásticos e revestimentos.

» Resistência à corrosão

As peças que compõem o puxador foram tratadas para garantir a resistência à corrosão, ultrapassando 240 horas numa câmara de nevoeiro salino em conformidade com a norma UNE-EN 1670.

De acordo com os parâmetros descritos na norma, foi obtida uma classificação de grau 4, o que permite a possibilidade de utilização dos puxadores em ambientes com condições climáticas severas.

Puxador ambidestro desenvolvido para fachada (fachada cortina).

- Instalação em perfis com uma medida máxima de 19 milímetros até ao canal.
- Compatível com perfis perimetrais com Canal Europeu.
- Configurações de puxador simples ou duplo.
- Instalação rápida e intuitiva com maquinação simples do perfil.

PUXADOR PLEXUS

1551 | **

20

ZM

IN



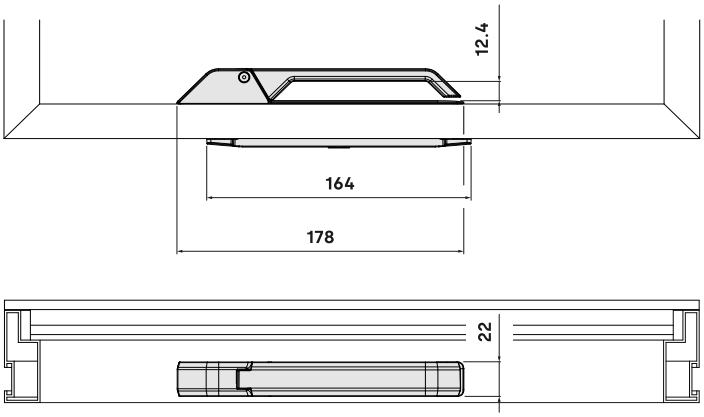

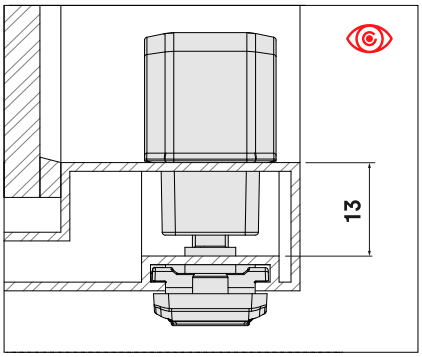

PROFUNDIDAD MÍNIMA DEL PERFIL
13 milímetros

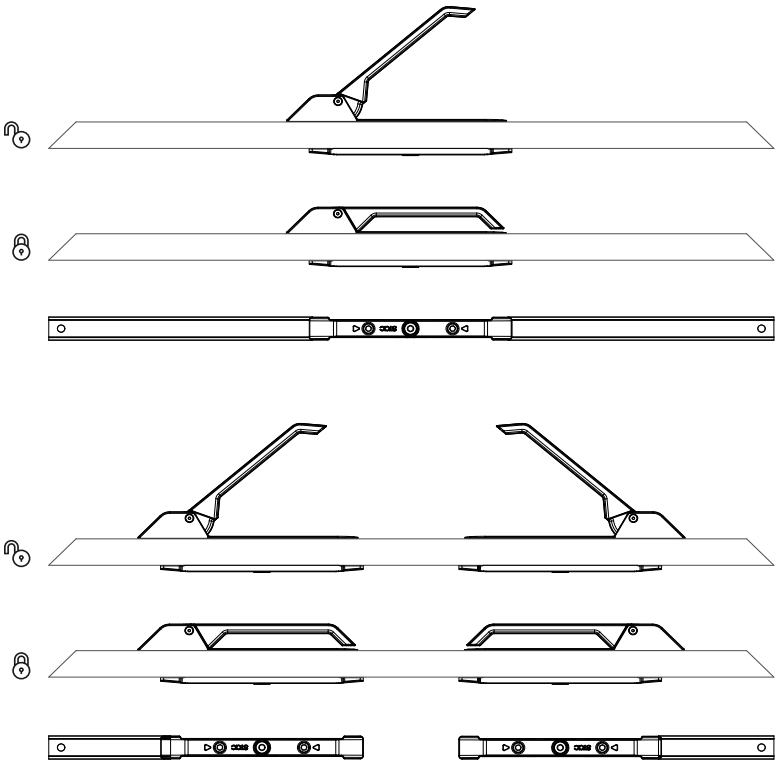

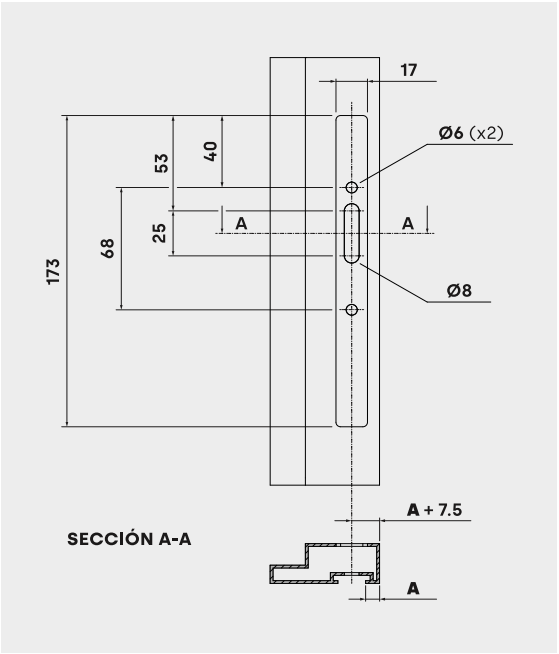

CREMONA SIRIUS
Abertura projetante

1166 | **

20



AL ZM
IN PA

Cremona com pá de transmissão deslocada que permite a abertura de janelas projetantes.

• As pás e o pinhão da transmissão são fornecidos em aço, o que proporciona uma elevada resistência e durabilidade aos ciclos.
• Mecanismos internos ajustados ao milímetro para eliminar qualquer tipo de folga e garantir um funcionamento perfeito.
• Disponível cremona de bloqueio (ref. A1167) que, através do botão de pressão, permite bloquear o movimento em diferentes posições.
• Por defeito, todas as cremonas são fornecidas sem o kit de transmissão projetante (ref. 180100).

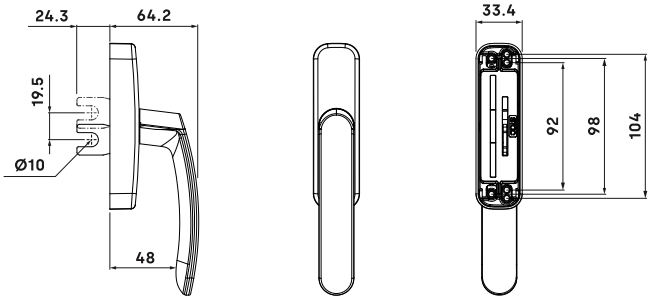

CREMONA SIRIUS BLOCK
Abertura projetante

A1167 | **

20



AL ZM
IN PA

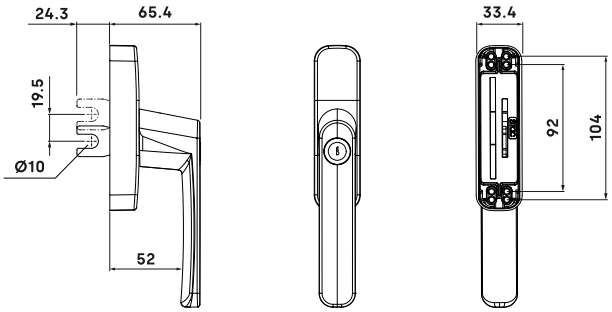

KIT DE TRANSMISSÃO PROJETANTE

180100

50

ZM
PA



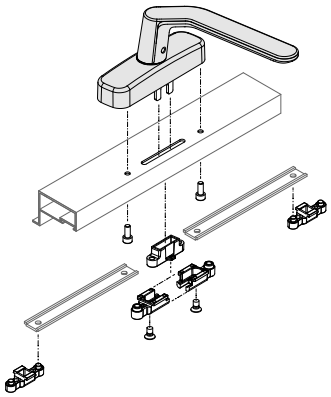

INSTALACIÓN
POSICIONAR MANETA A 90°

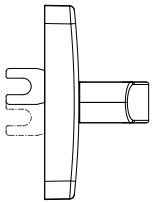

POSICIONES DE LAS
PALAS DE TRANSMISIÓN

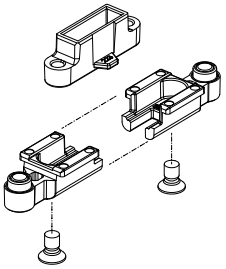

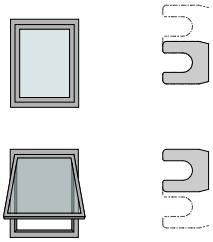

Cremona acotovelada com pá de transmissão deslocada que permite a abertura de janelas projetantes.

- Indicada para abertura à direita (abertura à esquerda ref. 1162).
- As pás e o pinhão da transmissão são fornecidos em aço, o que proporciona uma elevada resistência e durabilidade aos ciclos.
- Mecanismos internos ajustados ao milímetro para eliminar qualquer tipo de folga e garantir um funcionamento perfeito.
- Por defeito, todas as cremonas são fornecidas sem o kit de transmissão projetante (ref. 180100).

CREMONA ACOTOVELADA SIRIUS
Abertura à direita

1161 **

20

AL ZM IN PA



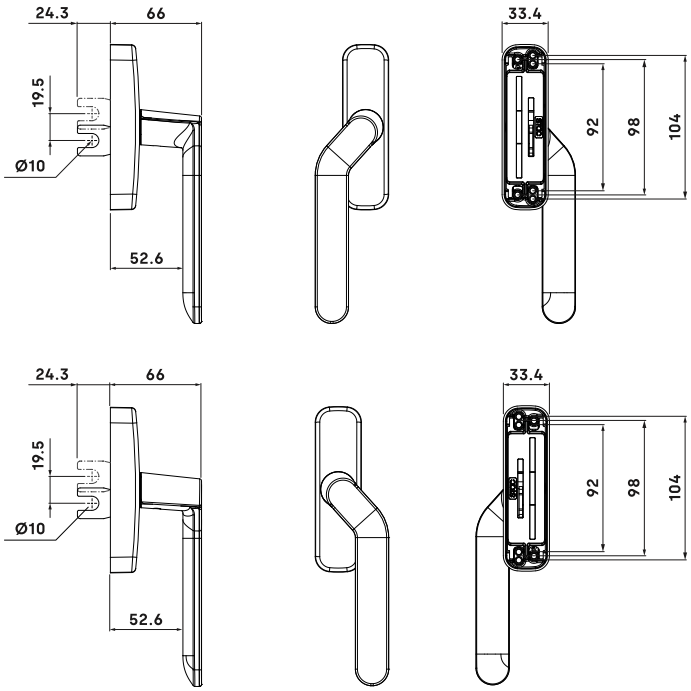

CREMONA ACOTOVELADA SIRIUS
Abertura à esquerda

1162 **

20

AL ZM IN PA



CREMONA PROYECTANTE
SIRIUS, SIRIUS BLOCK

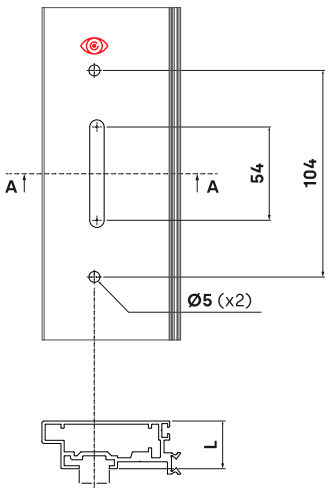

L mín. *15 mm,* ***L máx.*** *29 mm*

KIT DE TRANSMISIÓN
ref. 180100

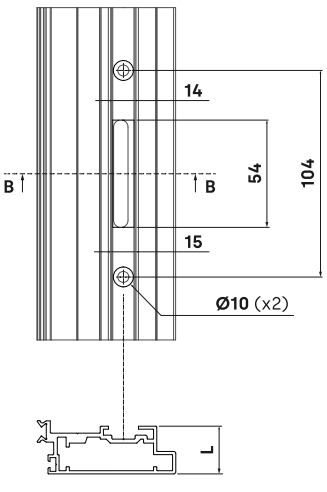

L mín. *15 mm,* ***L máx.*** *29 mm*

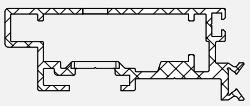

SECCIÓN A-A

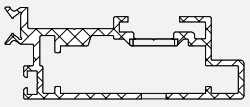

SECCIÓN B-B



CREMONA ACOTOVELADA SIRIUS
Abertura à direita

R1161 **

20



AL ZM IN PA

Cremona acotovelada com pá de transmissão bidirecional que permite a abertura de janelas projetantes.

- Indicada para abertura à direita (abertura à esquerda ref. R1161).
- As pás e o pinhão da transmissão são fornecidos em aço, o que proporciona uma elevada resistência e durabilidade aos ciclos.
- Mecanismos internos ajustados ao milímetro para eliminar qualquer tipo de folga e garantir um funcionamento perfeito.
- Por defeito, todas as cremonas são fornecidas sem o kit de transmissão projetante (ref. 180101).

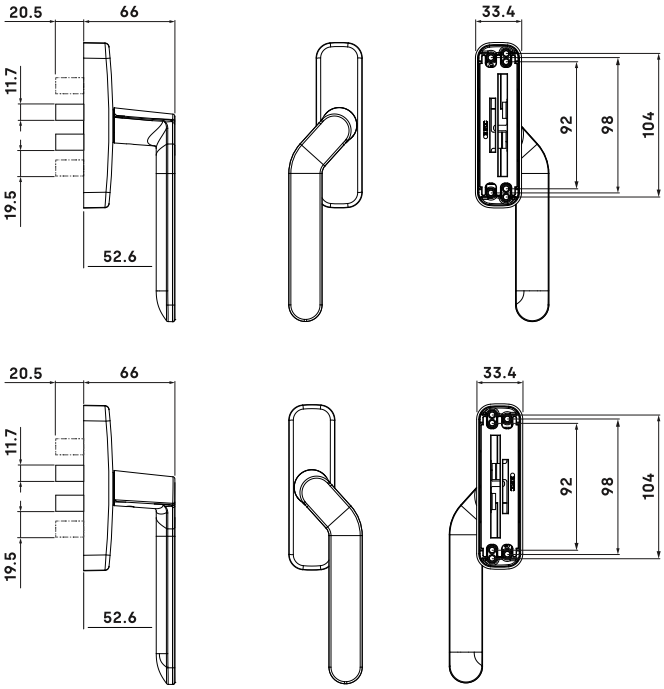

CREMONA ACOTOVELADA SIRIUS
Abertura à esquerda

R1162 **



AL ZM IN PA

KIT DE TRANSMISSÃO PROJECTANTE BIDIRECCIONAL

180101

50



ZM

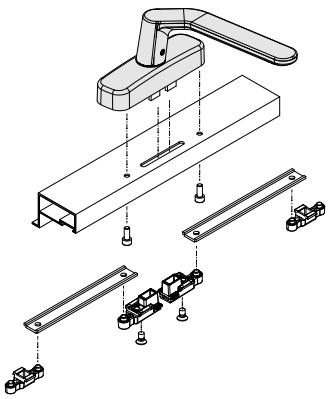

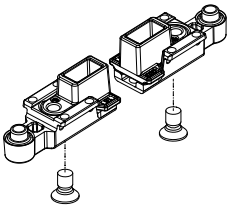

INSTALACIÓN
POSICIONAR MANETA A 90º

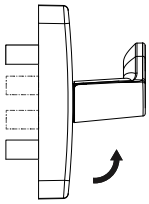

POSICIONES DE LAS
PALAS DE TRANSMISIÓN

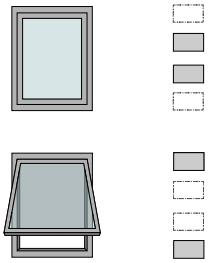

Puxador de fachada concebido para perfis de abertura projetante que permite um fecho de pressão.

- Puxador válido para abertura à direita (abertura à esquerda ref. A1512).
- Inclui duas fechaduras e três cavilhas para se adaptar aos diferentes sistemas.
- Inclui fechadura curta de 10,5 milímetros e cavilha com uma altura de 28,5 milímetros.
- Estão disponíveis referências com fechaduras curtas ou longas e cavhilhas com uma altura de 25 ou 32 milímetros (ver tabela de referências).

PUXADOR DE FACHADA
Abertura à direita



A1511 **

5



	PIVOTE	CERRADERO	APERTURA
A1511 **	28.5 mm	10.5 mm	DERECHAS
A1512 **			IZQUIERDAS
A1521 **	32 mm	13.5 mm	DERECHAS
A1522 **			IZQUIERDAS
A1531 **	25 mm	10.5 mm	DERECHAS
A1532 **			IZQUIERDAS

PUXADOR DE FACHADA
Abertura à esquerda



A1512 **

5



ZONA SUPERIOR *MANILLA*

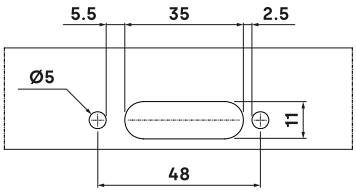

ZONA INFERIOR *CANAL*

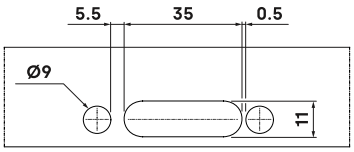

MANILLA PIVOT

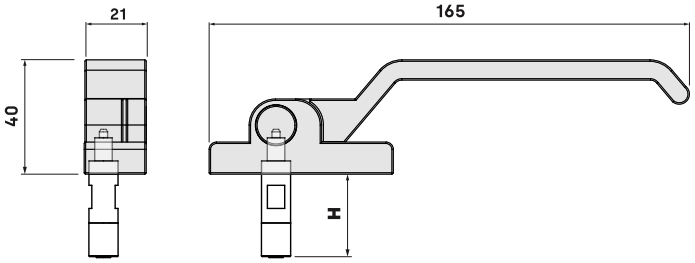

		H (mm)
153100	CERRADERO CORTO	10.5
153200	CERRADERO LARGO	13.5
154000	PIVOTE MINI	25
154100	PIVOTE CORTO	28.5
154200	PIVOTE LARGO	32

CERRADERO *153100, 153200*

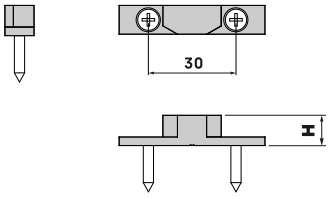



Fecho de pressão

SIRIUS

Calços de adaptação

Tampas de parafusos

Proteção giratória

Resistência à corrosão

Fecho SIRIUS

Renovámos a nossa linha de fechos de pressão para aberturas projetantes com um design atualizado, coeso e funcional.

A linha de design do manípulo favorece a integração com o resto da família de produtos SIRIUS, tanto em cremone como em puxadores.

» Adaptabilidade

Inclui calços fabricados em ABS com o objetivo de se adaptar a diferentes séries de perfis e fornecer maior pressão na manobra de fecho do sistema.

» Estética limpa

Através de um sistema de molas, os acabamentos de parafuso permitem ocultar o mecanismo de fixação, favorecendo assim a estética do produto.

» Instalação simples e rápida

O fecho é fornecido com um escudo rotativo para uma instalação simples e rápida. Deste modo, o instalador pode reduzir significativamente os tempos de montagem e a otimização do tempo investido.

» Robustez e durabilidade

O fecho de pressão tem sido submetido a vários testes de acordo com a norma UNE-EN 13126-2, "Ferragens para a construção. Ferragens para janelas e portas-varanda. Requisitos e métodos de ensaio. Parte 2: Puxadores com saliência de bloqueio", obtendo resultados que superam os critérios estabelecidos.

» Resistência à corrosão

As peças que compõem o fecho foram tratadas para garantir a resistência à corrosão, ultrapassando 240 horas numa câmara de nevoeiro salino em conformidade com a norma UNE-EN 1670.

De acordo com os parâmetros descritos na norma, foi obtida uma classificação de grau 4, o que permite a possibilidade de utilização dos puxadores em ambientes com condições climáticas severas.

Fecho de pressão com estética SIRIUS para janelas projetantes com abertura interior ou exterior.

- O fecho é válido para aberturas à direita (abertura à esquerda ref. 1509).
- Fornecido com calços de 1, 3 e 4 milímetros que permitem regular a altura até 12 milímetros para se adaptar a diferentes séries de perfis e proporcionar maior pressão à fechadura.
- Tampas de cobertura para ocultar as fixações do puxador e da contra fechadura.
- Escudo con tampa rotativa que reduz o tempo de instalação da fechadura.

FECHO SIRIUS
Abertura à direita

1508 **

30

AL ZM IN PA



FECHO SIRIUS
Abertura à esquerda

1509 **

AL ZM IN PA



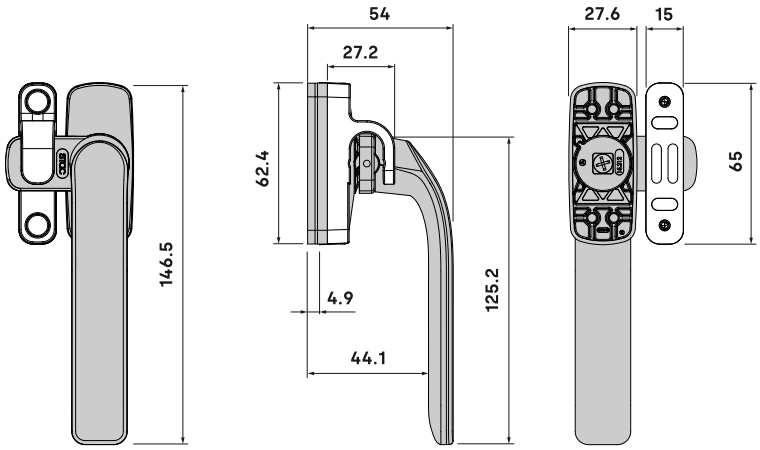

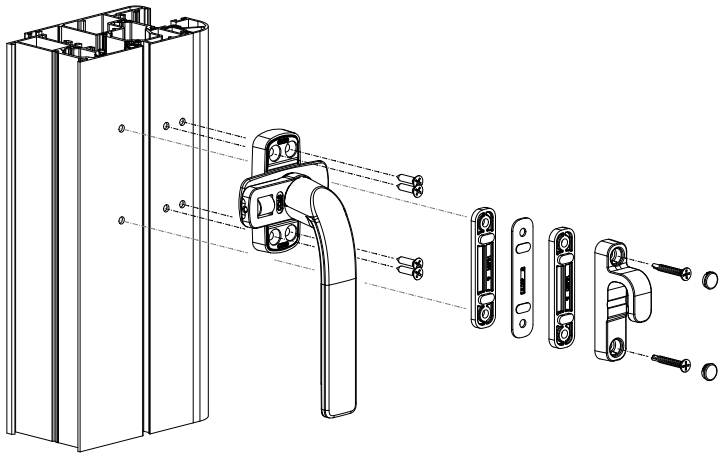

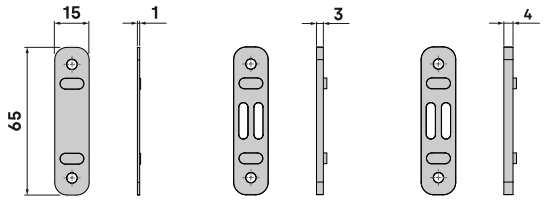

Calzos de adaptación (0 - 12 mm)

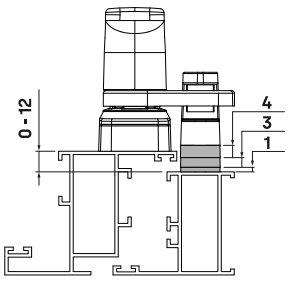

*APERTURA **INTERIOR***

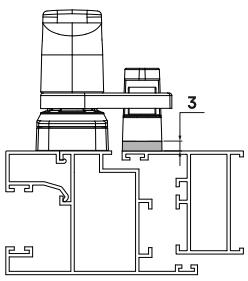

*APERTURA **EXTERIOR***

FECHO LINCE
Abertura à direita

A1506 **

30



AL ZM
IN PA

Fecho de pressão com estética LINCE para janelas projetantes com abertura interior ou exterior.

- O fecho é válido para aberturas à direita (abertura à esquerda ref. A1507).
- Fornecido com calços de 1, 3 e 4 milímetros que permitem regular a altura até 12 milímetros para se adaptar a diferentes séries de perfis e proporcionar maior pressão à fechadura.
- Tampas de cobertura para ocultar as fixações do puxador e da contra fechadura.
- Escudo con tampa rotativa que reduz o tempo de instalação da fechadura.

FECHO LINCE
Abertura à esquerda

A1507 **

30



AL ZM
IN PA

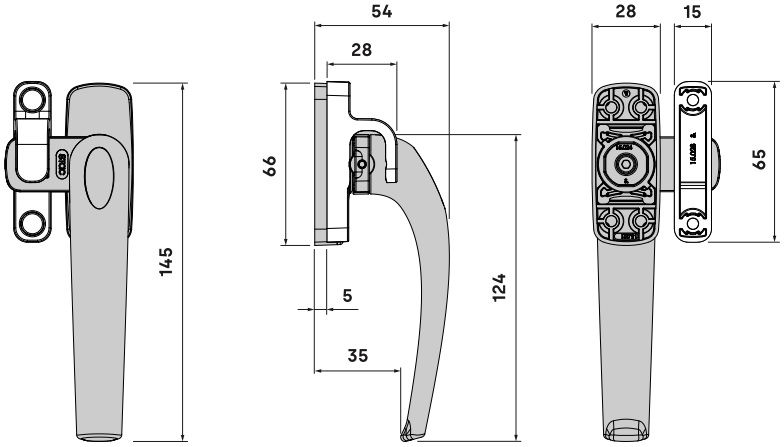

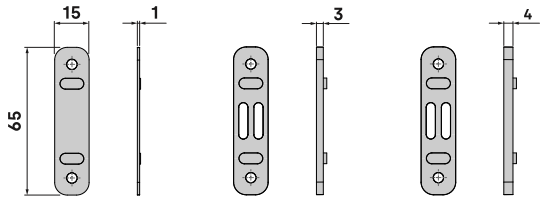

Calzos de adaptación (0 - 12 mm)

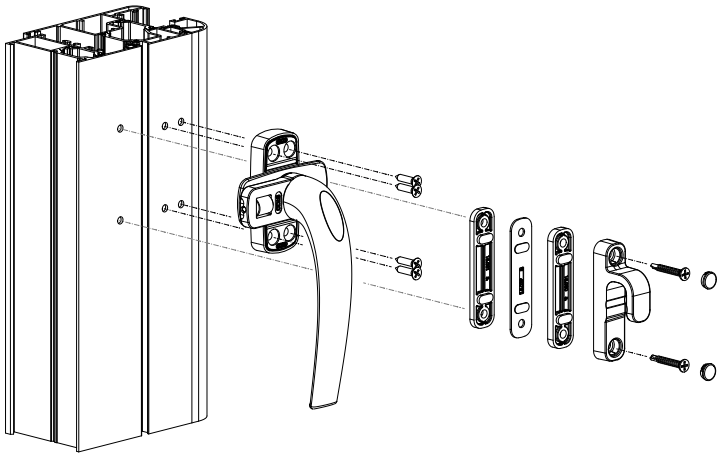

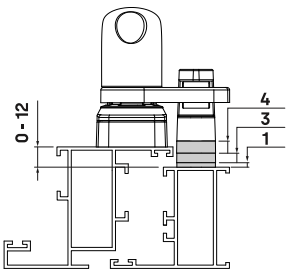

*APERTURA **INTERIOR***

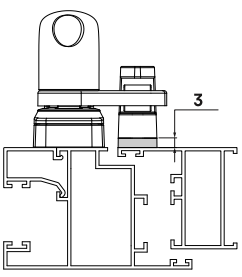

*APERTURA **EXTERIOR***

Fecho de pressão com estética LINCE para janelas projetantes com abertura interior ou exterior.

• O fecho é válido para aberturas à direita (abertura à esquerda ref. 1513).
• Fornecido com calços de 1,5 e 3 milímetros que permitem o ajuste da altura até 10,5 milímetros para se adaptar a diferentes séries de perfis e proporcionar uma maior pressão de fecho.
• Tampas de cobertura para ocultar os parafusos de fixação do puxador e da contra fechadura.

FECHO LINCE ECO
Abertura à direita



FECHO LINCE ECO
Abertura à esquerda



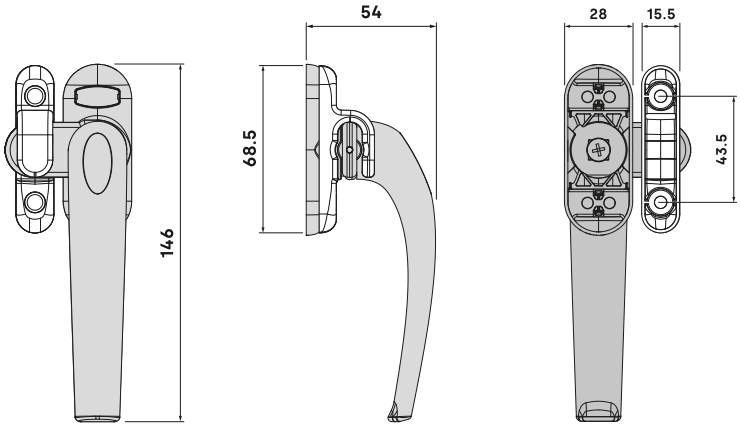

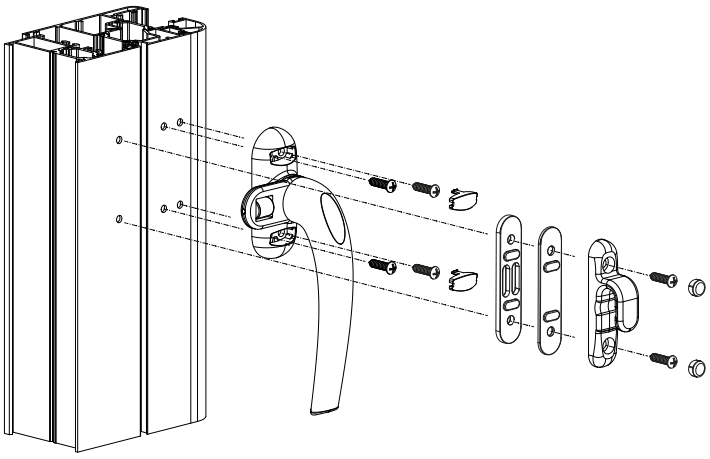

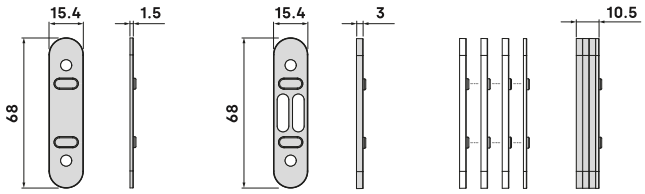

Calzos de adaptación (0 - 10.5 mm)

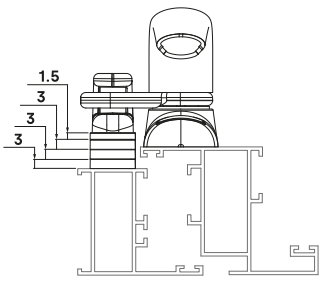

APERTURA ***INTERIOR***

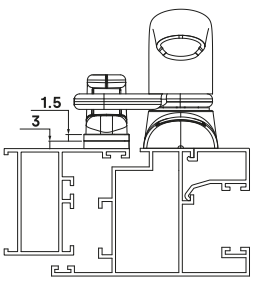

APERTURA ***EXTERIOR***

FECHO ORIÓN
Abertura à direita

1501 | **

30



AL ZM IN PA

Fecho de pressão para janelas projetantes com abertura interior ou exterior.

- O fecho é válido para aberturas à direita (abertura à esquerda ref. 1502).
- A base permite diferentes opções de fixação através dos parafusos.
- Tampas de cobertura para ocultar as fixações dos fechos e contra-fechos.
- Suplementos em poliamida que permitem uma maior pressão sobre a fechadura (1, 3 e 5 mm).
- Fornecido com calços de polietileno para os contra-fechos adaptáveis a diferentes séries de perfis (1, 2 e 3 mm).

FECHO ORIÓN
Abertura à esquerda

1502 | **

30



AL ZM IN PA

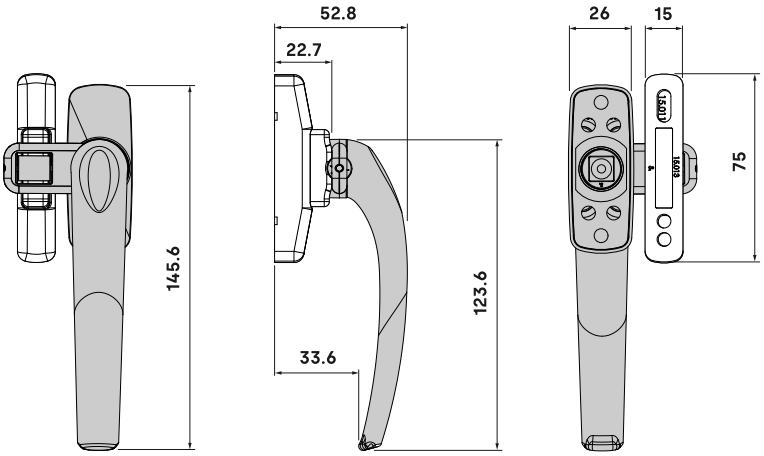

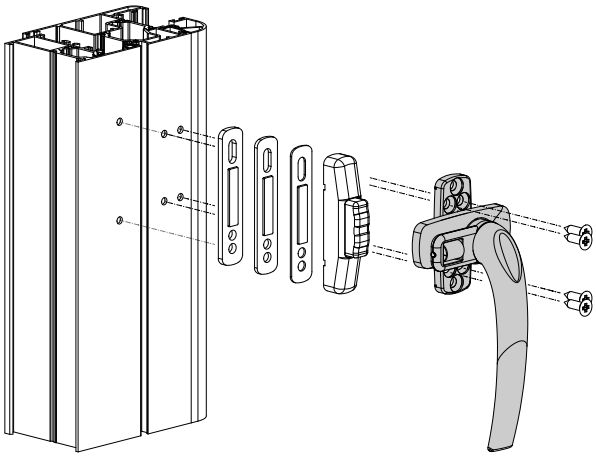

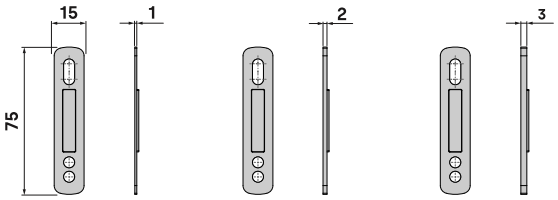

Calzos de adaptación (0 - 6 mm)

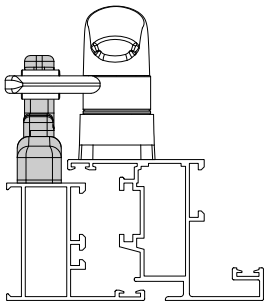

*APERTURA **INTERIOR***

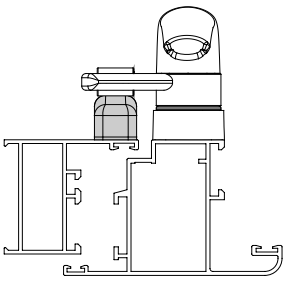

*APERTURA **EXTERIOR***

Contra-fechos desenvolvidos para o fecho de pressão ORIÓN.

- Válidos para aberturas internas (ref. 1503) ou externas (ref. 1504).
- Possuem um coliso para facilitar a instalação no perfil.
- Fornecidos com tampas de cobertura para ocultar os parafusos de fixação.
- Compatíveis com calços de polietileno (não incluídos) para se adaptarem a diferentes séries de perfis.

CONTRA FECHO ORIÓN
Abertura interior

1503	**

30

AL ZM PA



CONTRACIERRE
APERTURA INTERIOR

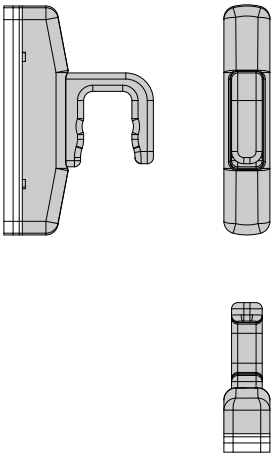

CONTRACIERRE
APERTURA EXTERIOR

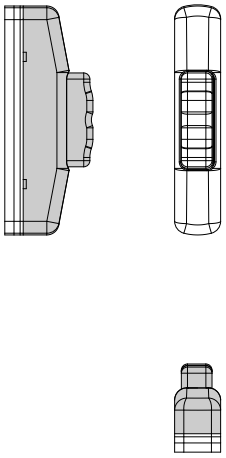

CONTRA FECHO ORIÓN
Abertura exterior

1504	**

30

AL ZM PA



MECANIZADO
EL CONTRACIERRE TIENE UN COLISO
PARA FACILITAR LA INSTALACIÓN

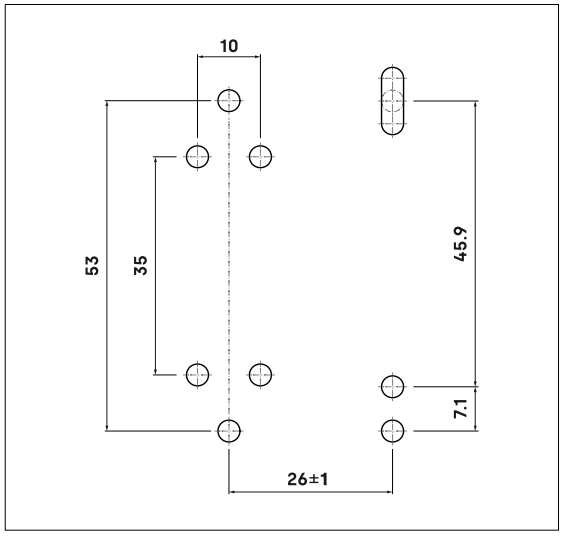

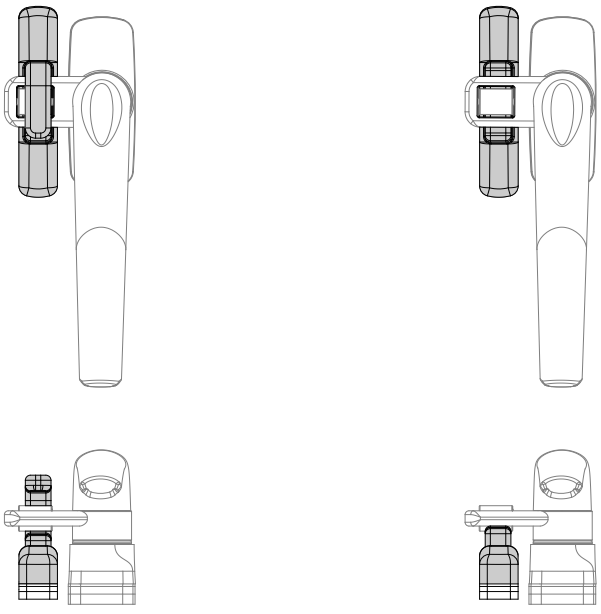

COMPASSO LIMITADOR COM RETENÇÃO

130801

20

ZM

IN



Compasso limitador com função de retenção para aberturas projetantes ou exteriores com perfil de Canal Europeu.

- É necessária a utilização de um cremona bidirecional ou de um puxador duplo PLEXUS.
- A função de bloqueio é efectuada através da cremona na posição de limitação.
- O limitador é desligado da estrutura por meio de uma chave TORX PIN TR25.
- Em função da posição da folha, estão disponíveis diferentes graus de abertura.

Não compatível com o ângulo de reenvio de anti-falsa manobra (ref. 110900).

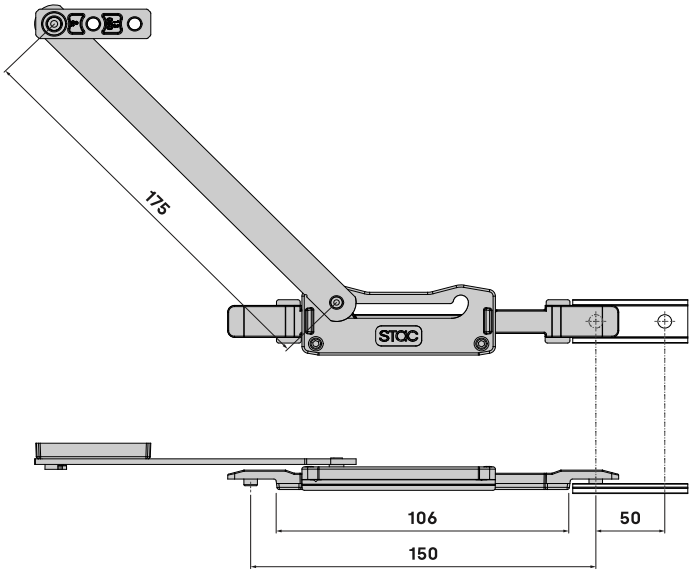

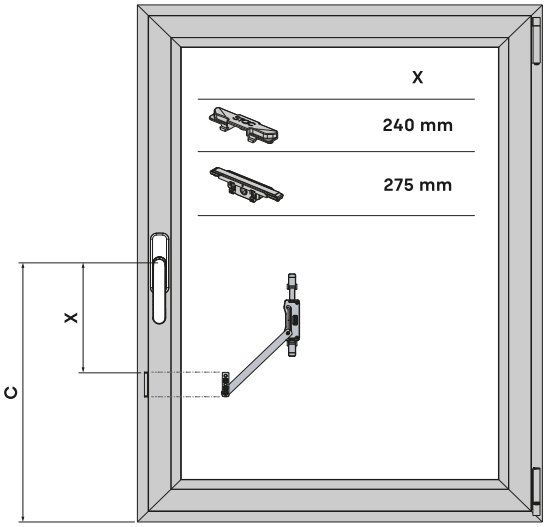

C *ALTURA DE LA CREMONA*

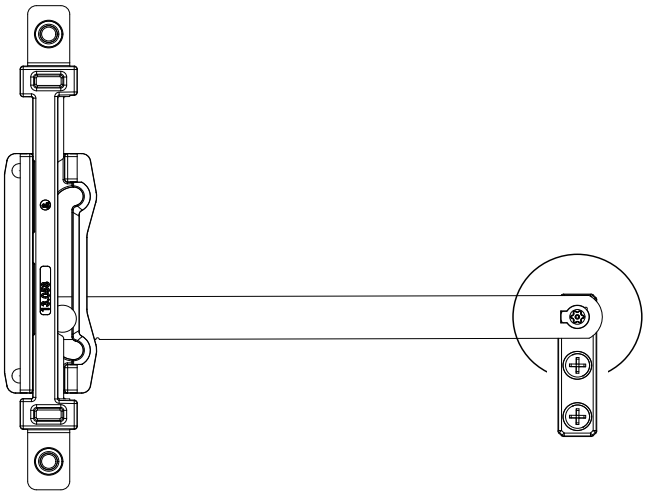

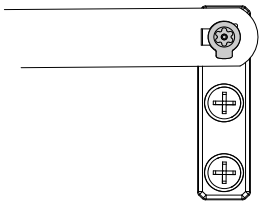

LIMITADOR CONECTADO
TORX PIN TR25

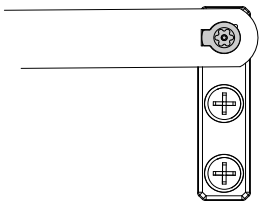

LIMITADOR DESCONECTADO
TORX PIN TR25

Conjunto de compassos limitadores para janelas projetantes.

•Adequado para perfis Canal Europeu ou Canal 40 ~ 20 (séries 4000 / 6000).
• Permite a abertura da janela em 5 posições definidas.
• A abertura da folha é regulável por posicionamento.
• O fecho da folha é efectuado colocando o compasso na posição de abertura máxima.

COMPASSO LIMITADOR EXTENSÍVEL

IN

18009

15



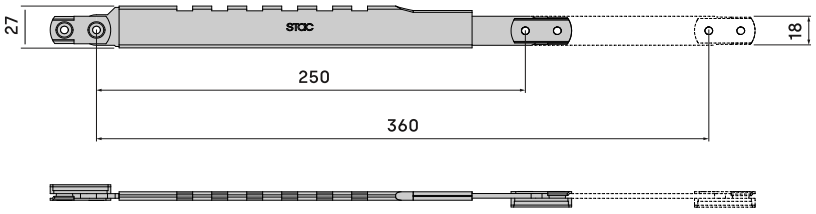

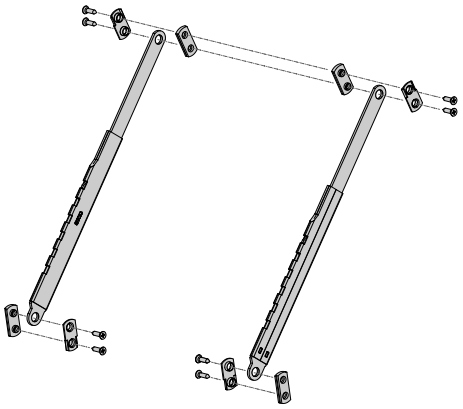

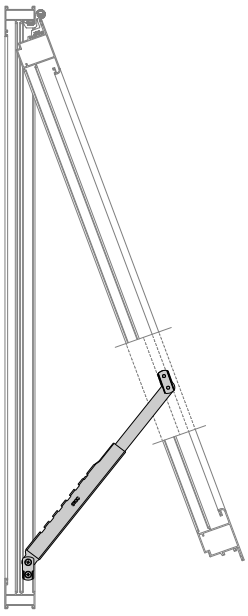

Y = 0

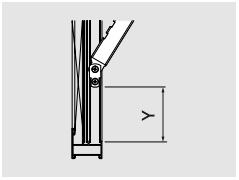

H = 1200	X máxima	X desbloqueo
800	380	430
1000	360	400
1200	340	385
1400	330	390
1600	320	360

H = 1200

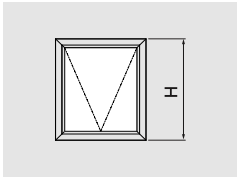

Y=0	X máxima	X desbloqueo
100	380	430
200	430	480
300	565	490
400	575	640
500	700	770

COMPASSO LIMITADOR INOX

18010

10

IN



Conjunto de compassos de limitação para janelas projetantes.

- Adequado para perfis de Canal Europeu ou Estrutura Plana.
- A partir de 1800 mm de altura de folha, recomenda-se a utilização de compassos de limitação como elementos adicionais aos compassos de projeção.
- Em zonas expostas a ventos fortes ou com restrições na limitação da abertura, recomenda-se a utilização de compassos limitadores.

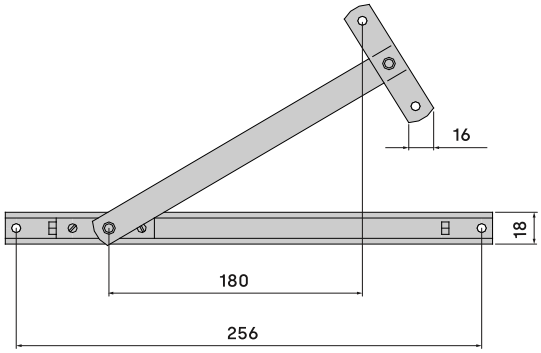

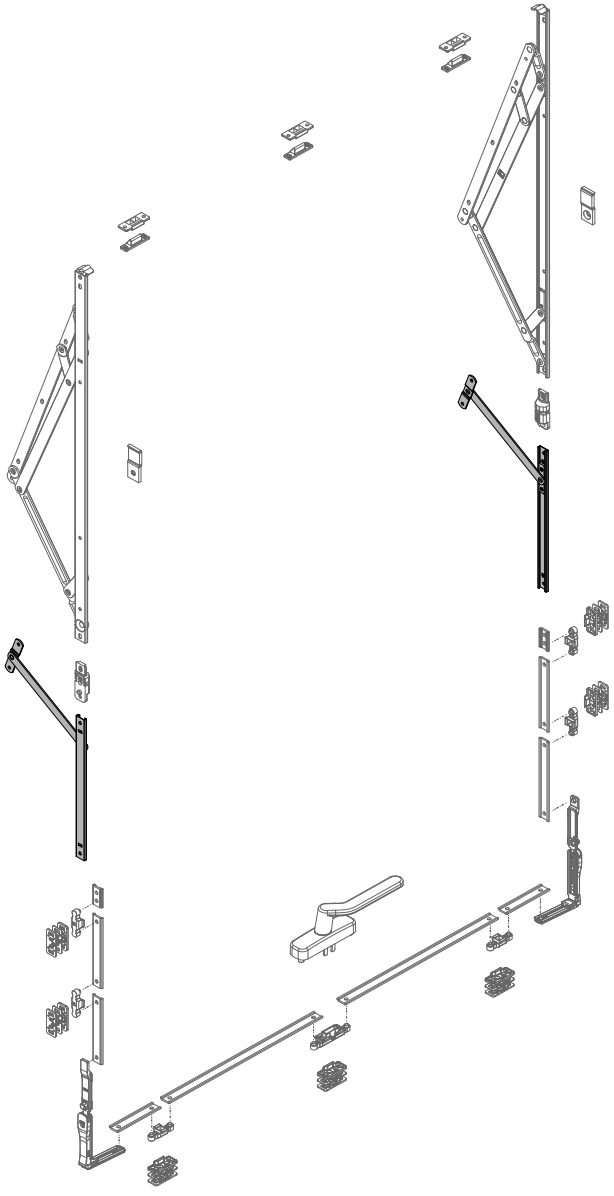

*CÂMARA **16 ~ 18***

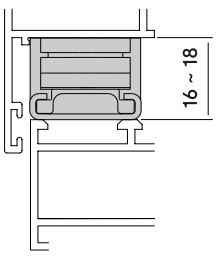

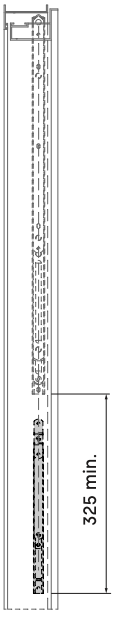

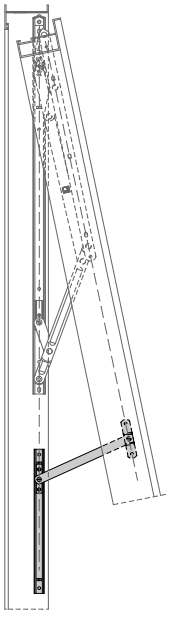

Conjuntos de compassos, com função limitadora, desenvolvidos para sistemas de abertura projetante com câmara 16 ~ 18.

- Fornecidos em aço inoxidável AISI 304 em conjuntos de 2 unidades.
- Patim de regulação para ajuste da pressão.
- Disponíveis compassos projectantes reforçados (ref. 18002 e ref. 18003).

Regulador de altura (ref. 18200)

- Acessório para ajustar a altura do compasso projetante.
- Fornecido em conjuntos de 2 unidades.
- A sua instalação é recomendada em folhas com uma altura superior a 1000 mm.
- O regulador não é compatível com os compassos projetantes standard (ref. 18006, ref. 18007 e ref. 18008).

Verificar a disponibilidade dos compassos.

	LONGITUD COMPÁS	ANCHO MÁXIMO	ALTURA MÁXIMA	PESO MÁXIMO	ÁNGULO DE APERTURA	MATERIAL COMPÁS	
18002	400	1200	900	30 kg	87°	AISI 304	25
18003	550	1200	1300	40 kg	87°	AISI 304	20
18006	400	1200	750	24 kg	87°	AISI 304	20
18007	500	1200	1000	28 kg	40°	AISI 304	25
18008	600	1200	1100	35 kg	40°	AISI 304	20

COMPASSO PROJETANTE

IN

180

25



REGULADOR PARA COMPASSO PROJETANTE

ZM

IN

18200

100



REGULADOR DE ALTURA
18002, 18003

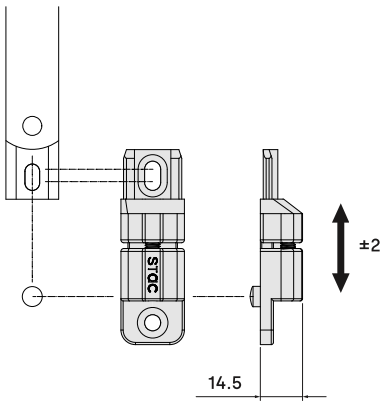

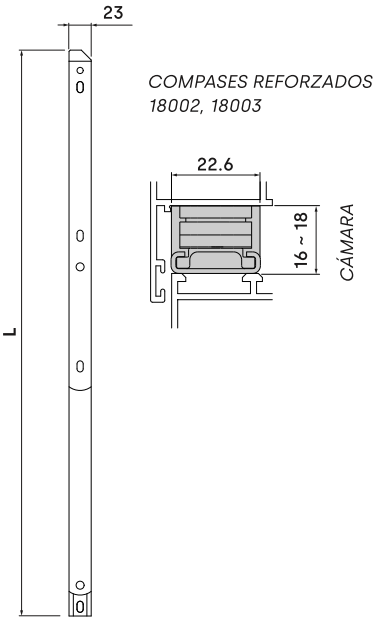

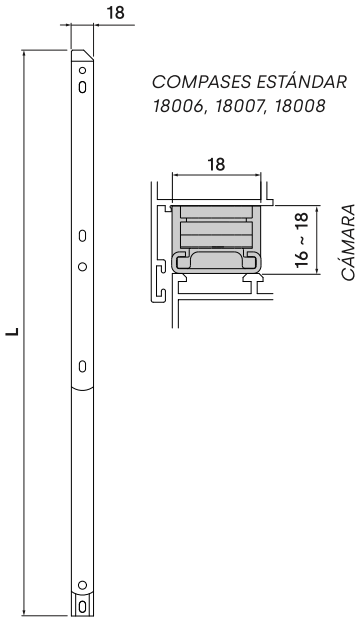

COMPASSO FACHADA CORTINA

A180

20

IN



Conjuntos de compassos, com função limitadora, desenvolvidos para sistemas de fachada cortina com câmara 16 ~ 18.

- Fornecidos em aço inoxidável AISI 304 (disponível em AISI 316).
- Patim de regulação para ajuste da pressão.

Regulador de altura (ref. 18200)

- Acessório que permite regular a altura do compasso projetante.
- A sua instalação é recomendada em folhas com uma altura superior a 1000 mm.
- Fornecido em conjuntos de 2 unidades.

Placa de limitação (ref. A0518014)

- Acessório que permite limitar a abertura do compasso da fachada cortina.
- Compatível com os compassos projetantes ref. A18011 e ref. A18012.
- Fornecida com parafuso DIN 7982 4,8 x 16 milímetros.

REGULADOR PARA COMPASSO PROJETANTE

18200

100

ZM

IN



	LONGITUD	ANCHO	ALTURA	PESO MÁX.	ÁNG. APERTURA	MATERIAL
A18011	455	500-1500	500-1200	80 kg	30° / 25°*	AISI 304
B18011	455	500-1500	500-1200	80 kg	30° / 25°*	AISI 316
A18012	705	500-2200	1200-2200	130 kg	20° / 15°* / 10°*	AISI 304
B18012	160	500-2200	1200-2200	130 kg	20° / 15°* / 10°*	AISI 316
A18017	555	500-1800	600-1800	110 kg	20° / 25°*	AISI 304
A18018	600	500-1800	650-1800	120 kg	15° / 20°*	AISI 304
A18032	410	500-1200	500-1200	80 kg	21° / 15°*	AISI 304

(*) ÁNGULO CON LIMITACIÓN DE APERTURA

PLACA DE LIMITAÇÃO

A0518014

200

ZM

IN



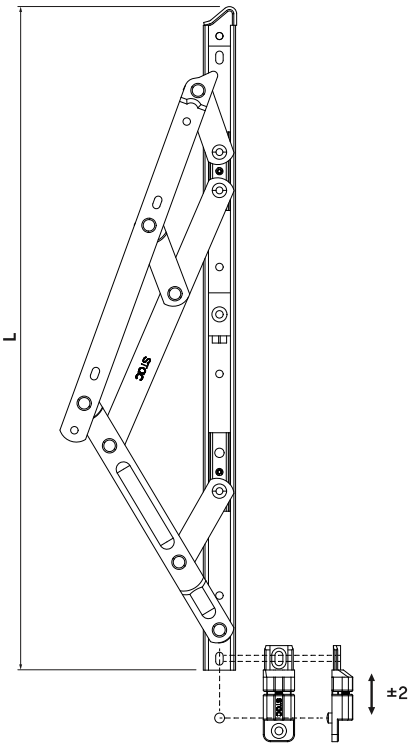

CÁMARA ***16 ~ 18***

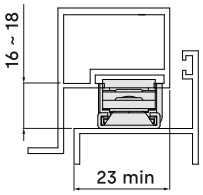

CÁMARA ***16 ~ 18***

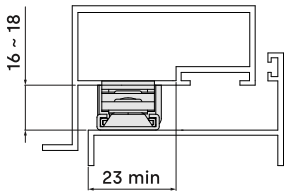

Pontos de fecho para sistemas de abertura projetante.

Kit com ponto de fecho adicional (ref. 113000).

• Válido para sistemas com perfil de Canal Europeu.
• Fornecido com corrediça que actua como fecho suplementar, uma fechadura ajustável (ref. 110200), placa de ligação e anilhas para aumentar até Ø8 mm.

Kit com ponto de fecho regulável (ref. 183000).

• Válido para sistemas com perfil de estrutura plana.
• Fornecido com elemento de estrutura, calços de zamak, placa de ligação e anilhas para aumentar até Ø8 mm.
• Os calços de 1 e 2 mm permitem regular a altura em relação ao perfil.

Ponto de fecho com regulação (ref. 180200).

• Válido para sistemas com perfil de estrutura plana.
• Fornecido com elemento de estrutura e calços de zamak, de 1 e 2 milímetros, para regulação da altura em relação ao perfil.

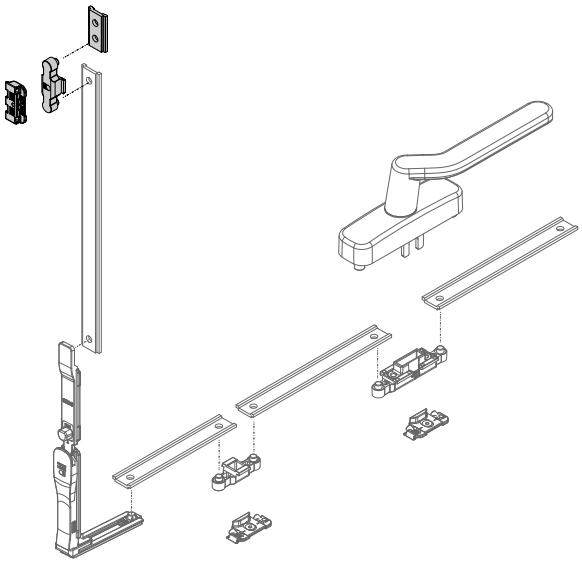

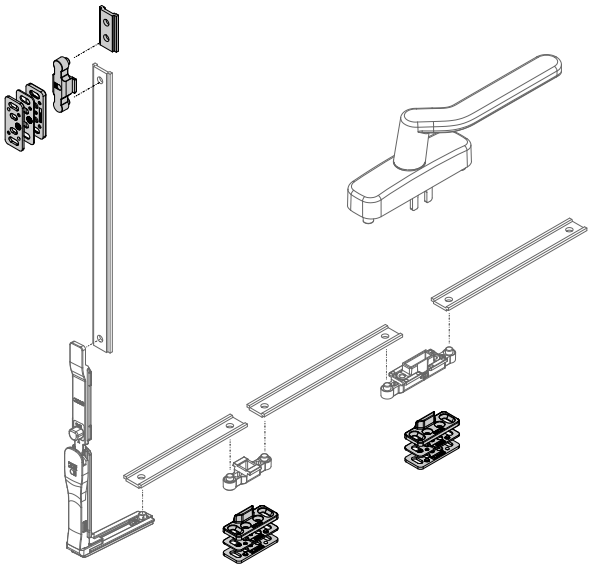

KIT PONTO DE FECHO SUPLEMENTAR

CE

ZM

PA

113000

50



KIT PONTO DE FECHO PROJETANTE

ZM

PA

183000

50



PONTO DE FECHO COM REGULÁVEL

ZM

PA

180200

100



PONTO DE FECHO OCULTO FACHADA CORTINA

0518015

100



ZM

IN

Acessórios para sistemas de abertura projetante ou fachada cortina.

Ponto de fecho oculto (ref. 0518015).

- Válido para sistemas de fachada cortina com perfil de Canal Europeu ou Estrutura Plana.
- Os elementos actuam como ponto de fecho suplementar.
- Recomendado para instalação a partir de 1200 mm de altura de folha.

Haste de transmissão (ref. 18016).

- Válido para sistemas com perfil de Canal Europeu.
- Acessório em alumínio estriado que permite a ligação das pás de transmissão das cremonas com as hastes.

HASTE DE TRANSMISSÃO

0518016

100



AL

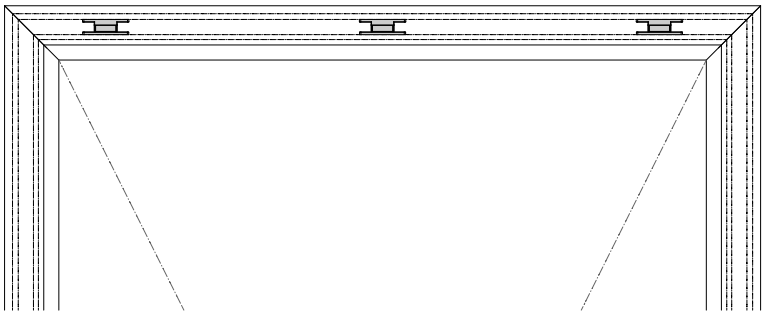

MARCO ***PLANO***

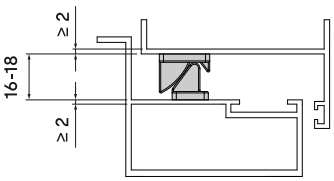

Utilizar falleba de aluminio para apoyar la pieza del perfil de hoja

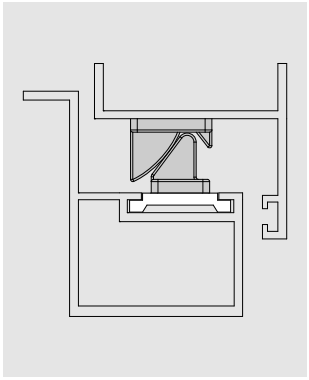

MARCO ***CANAL EUROPEO***

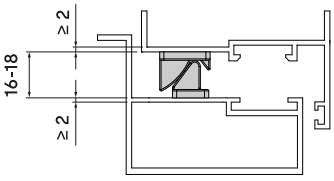

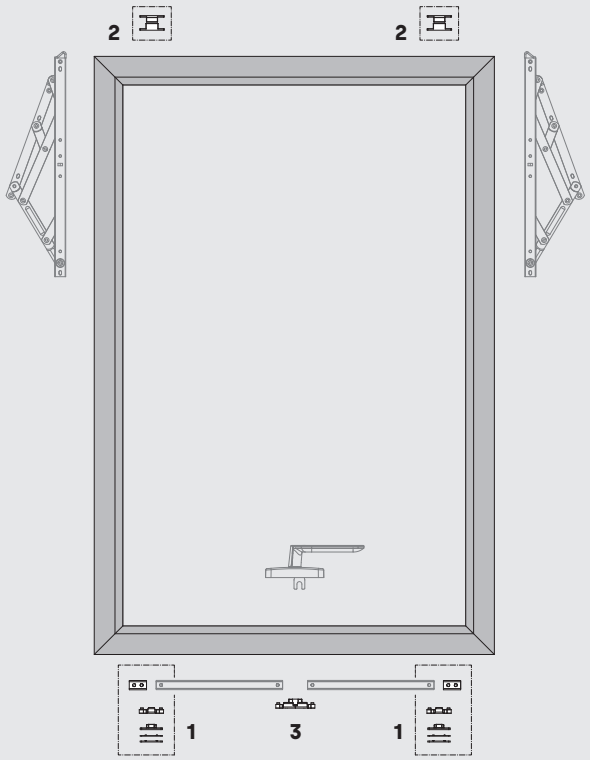

MARCO PLANO
CIERRE PERIMETRAL DE 4 PUNTOS

1	183000	**KIT PUNTO DE CIERRE PROYECTANTE**	50
2	0518015	**PTO. DE CIERRE (MURO CORTINA)**	100
3	180100	**KIT DE TRANSMISIÓN PROYECTANTE**	500

La configuración no incluye compases para apertura proyectante.
Consulte los compases compatibles.

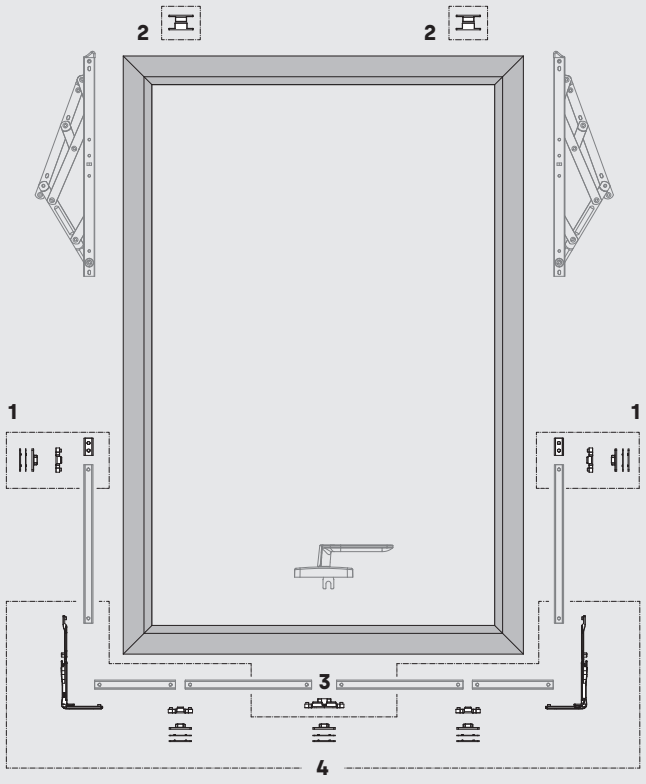

MARCO PLANO
CIERRE PERIMETRAL DE 6 PUNTOS

1	183000	**KIT PUNTO DE CIERRE PROYECTANTE**	50
2	0518015	**PTO. DE CIERRE (MURO CORTINA)**	100
3	180100	**KIT DE TRANSMISIÓN PROYECTANTE**	50
4	183500	**KIT DE CIERRE PERIMETRAL**	10

La configuración no incluye compases para apertura proyectante.
Consulte los compases compatibles

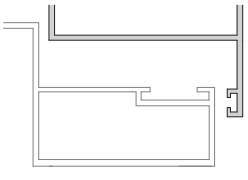

PERFIL DE MARCO
PLANO (SIN CANAL)

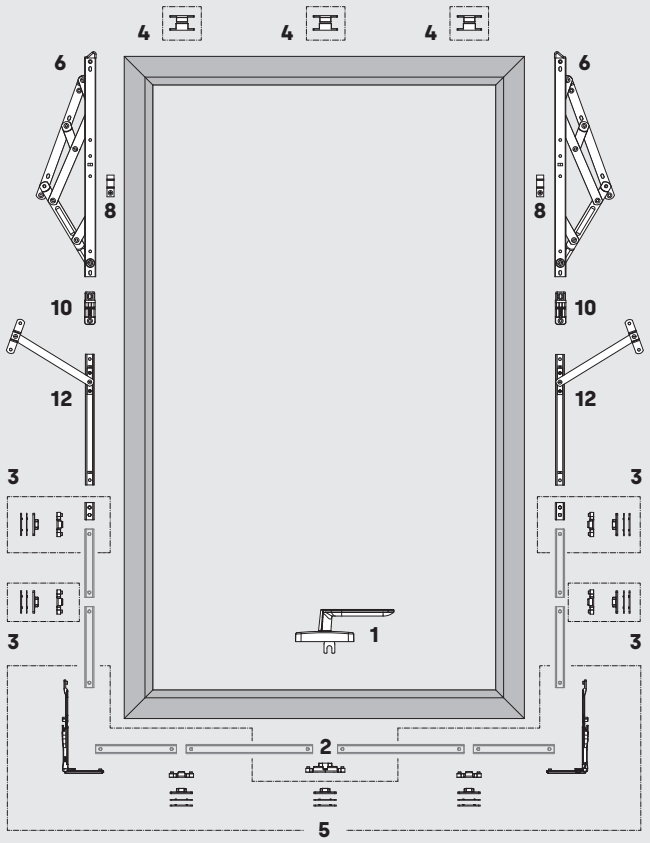

MARCO PLANO
CIERRE PERIMETRAL DE 10 PUNTOS

1	**CREMONA** Consulte « cremonas de apertura proyectante »		
2	**180100**	**KIT DE TRANSMISIÓN PROYECTANTE**	50
3	**183000**	**KIT PUNTO DE CIERRE PROYECTANTE**	50
4	**0518015**	**PTO. DE CIERRE (MURO CORTINA)**	100
5	**183500**	**KIT DE CIERRE PERIMETRAL**	10
6	**A18011**	**COMPÁS MURO CORTINA L = 455**	20
	A18012	**COMPÁS MURO CORTINA L = 705**	
7	**18200**	**REGULADOR DE ALTURA**	100
8	**A0518014**	**PLETINA DE LIMITACIÓN**	200
9	**18010**	**COMPÁS LIMITADOR INOX**	10

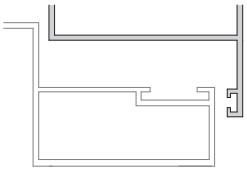

PERFIL DE MARCO
PLANO (SIN CANAL)

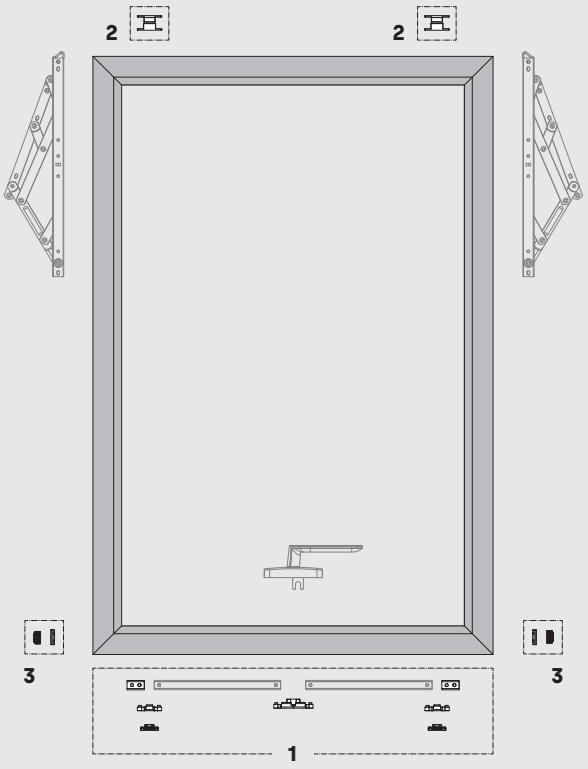

MARCO CANAL EUROPEO
CIERRE PERIMETRAL DE 4 PUNTOS

1	182400	**KIT PUNTO DE CIERRE INFERIOR**	25
2	0518015	**PTO. DE CIERRE (MURO CORTINA)**	100
3	0710621	**KIT RESBALÓN DE POSICIONAMIENTO**	100

La configuración no incluye compases para apertura proyectante.
Consulte los compases compatibles.

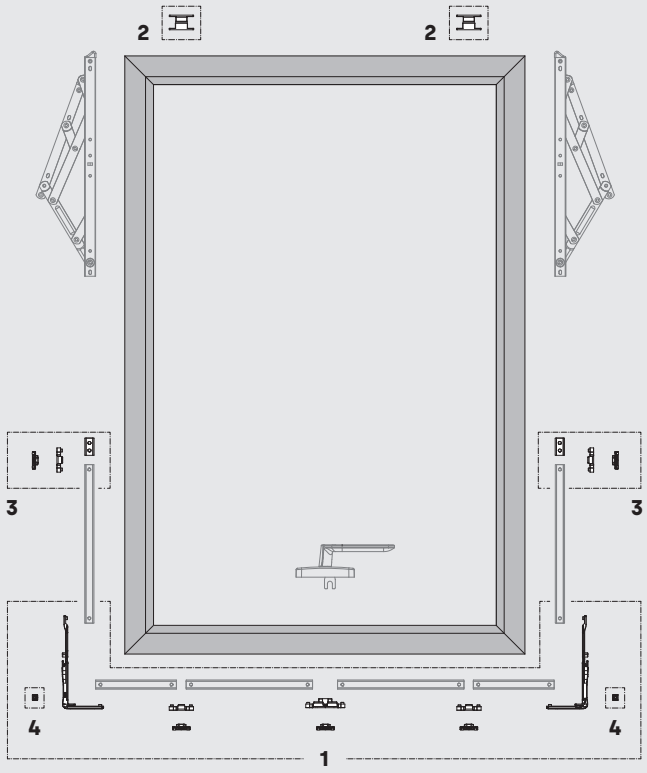

MARCO CANAL EUROPEO
CIERRE PERIMETRAL DE 6 PUNTOS

1	183400	**KIT DE CIERRE PERIMETRAL**	10
2	0518015	**PTO. DE CIERRE (MURO CORTINA)**	100
3	113000	**KIT PTO. DE CIERRE SUPLEMENTARIO**	50
4	0517193	**RESBALÓN DE POSICIONAMIENTO**	100

La configuración no incluye compases para apertura proyectante.
Consulte los compases compatibles

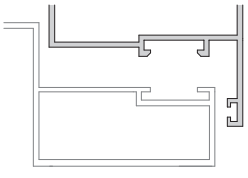

PERFIL DE MARCO
CANAL EUROPEO

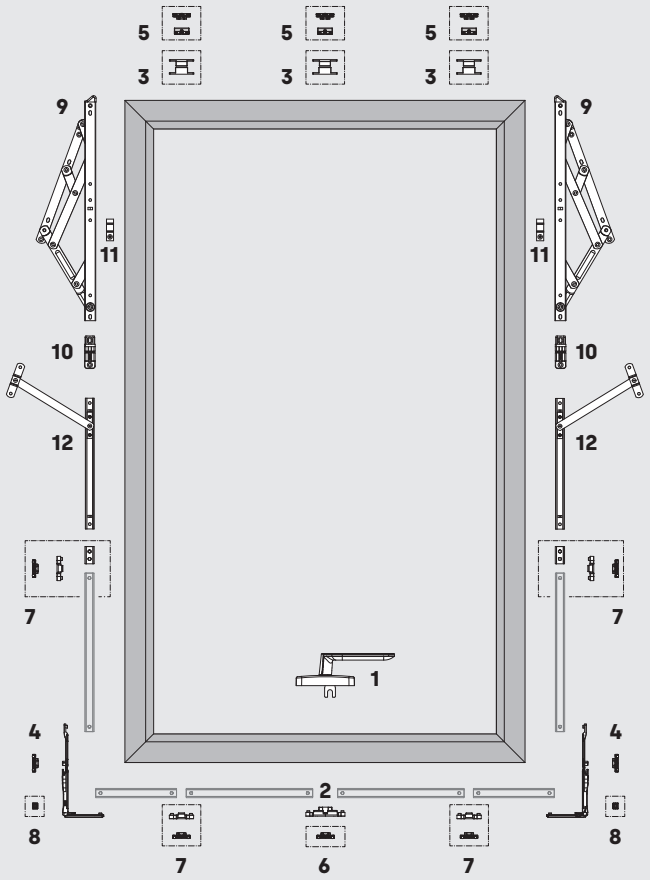

MARCO CANAL EUROPEO
CIERRE PERIMETRAL DE 10 PUNTOS

1	**CREMONA** Consulte « cremonas de apertura proyectante »		
2	180100	**KIT DE TRANSMISIÓN PROYECTANTE**	50
3	0518015	**PTO. DE CIERRE (MURO CORTINA)**	100
4	113420	**KIT ÁNG. DE REENVÍO HORIZONTAL**	20
5	112500	**PUNTO DE CIERRE OCULTO**	50
6	110200	**PUNTO DE CIERRE REGULABLE**	100
7	113000	**KIT PTO. DE CIERRE SUPLEMENTARIO**	50
8	0517193	**RESBALÓN DE POSICIONAMIENTO**	100
9	A18011	**COMPÁS MURO CORTINA L = 455**	20
	A18012	**COMPÁS MURO CORTINA L = 705**	
10	18200	**REGULADOR DE ALTURA**	100
11	A0518014	**PLETINA DE LIMITACIÓN**	200
12	18010	**COMPÁS LIMITADOR INOX**	10

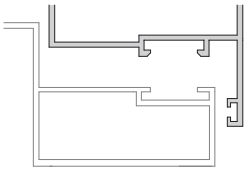

PERFIL DE MARCO
CANAL EUROPEO

12 JANELA DE CORRER

254 Puxador MINIMALISTA

256 Puxador TITÁN

259 Kits de fixação

262 Puxador DELTA

264 Fechos multiponto

269 Fechos multiponto com chave

270 Fechos multiponto com ganchos

272 Fechos multiponto com antifalsa manobra

273 Fechos multiponto com limitação

274 Fechos monoponto

276 Acessórios para fechos multiponto

280 Fechos encastráveis TITÁN

284 Fechos encastráveis FÉNIX

287 Fechos encastráveis DRACO

289 Sistemas de microventilação

292 Ganchos para fechos encastráveis

294 Fechaduras para fechos encastráveis

296 Rodados LSPLUG

298 Rodados basculantes HL

304 Rodados CLASSIC



minimalistas **delta** e **gamma**

clic !

Instalação direta

Máxima durabilidade

Carta de cores RAL

Robustez contrastada

Línha MINIMALISTA

Para as pessoas que desejam uma sensação de criatividade, qualidade e estilo nos seus espaços, a STAC introduz a linha minimalista de puxadores de portas e janelas a fim de oferecer uma gama completa de soluções técnicas da mais alta qualidade.

» Minimalismo

Durante o processo de design dos puxadores minimalistas, prescindimos de todos os elementos desnecessários e desenvolvemos um mecanismo oculto que apenas expõe o puxador.

Desta forma, oferecemos soluções técnicas de grande robustez e fiabilidade durante toda a sua vida útil, a cumprir com os mais rigorosos padrões de qualidade.

» Linha completa

A nossa linha é compatível com múltiplos sistemas de abertura, com especial destaque em:

- Janelas de abertura batente ou oscilo-batente.
- Janelas corrediças com fechos multiponto.
- Janelas com perfis de canal europeu ou canal de 16.
- Portas de uma ou duas folhas com abertura interior e exterior.

» Instalação direta

Equipados com um mecanismo de posicionamento e de retenção, os puxadores permitem a instalação direta do manípulo através **de um simples "clique"**, sendo a sua desmontagem igualmente prática e simples.

» Gama completa de acabamentos

Cada vez são mais os projetos que procuram a sua singularidade através de cores ou acabamentos e onde os acessórios são lacados nas mesmas cores que os sistemas de carpintaria. A linha minimalista está disponível em lacado branco ou preto, bem como nas cores que compõem a carta RAL.

» Resistência à corrosão

As peças foram tratadas para garantir a resistência à corrosão, ultrapassando 240 horas numa câmara de nevoeiro salino, em conformidade com a norma UNE-EN 1670.

De acordo com os parâmetros descritos na norma, foi obtida uma classificação de grau 4, o que permite a possibilidade de utilização dos puxadores em ambientes com condições climáticas severas.

Puxadores minimalistas para janelas de correr com sistema de fecho multiponto ou perfil de Canal 16.

- Puxadores sem escudo decorativo, com mecanismo de transmissão oculto e sistema de guia que minimiza as folgas.
- São fornecidos com peças flutuantes para se adaptarem a diferentes tipos de perfis: com 2 suportes (ref. A7711, ref. 7713) ou 4 suportes (ref. A7721, ref. 7723).
- Nas janelas com multiponto é possível configurar a posição da micro-ventilação.
- Compatível com soluções standard com quadrado de transmissão de 7 mm.

PUXADOR MINIMALISTA DELTA

Peça flutuante com 2 suportes

AL ZM AC IN

7

A7711 **

25



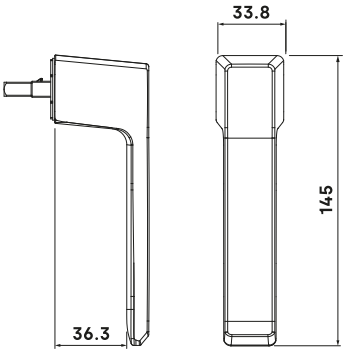

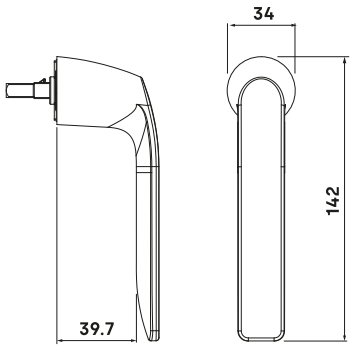

PUXADOR MINIMALISTA GAMMA

Peça flutuante com 2 suportes

AL ZM AC IN

7

7713 **

25



*PIEZA FLOTANTE **DE 2 APOYOS***

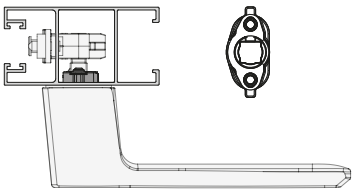

*PIEZA FLOTANTE **DE 4 APOYOS***

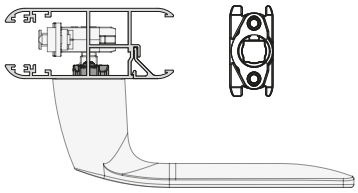

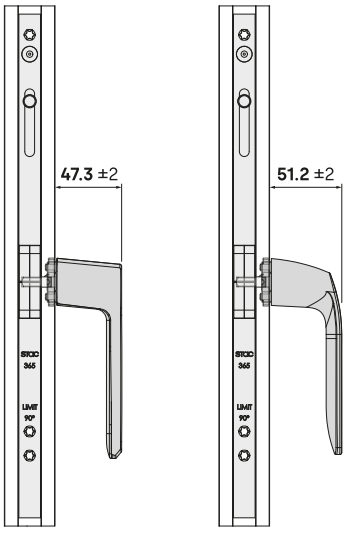

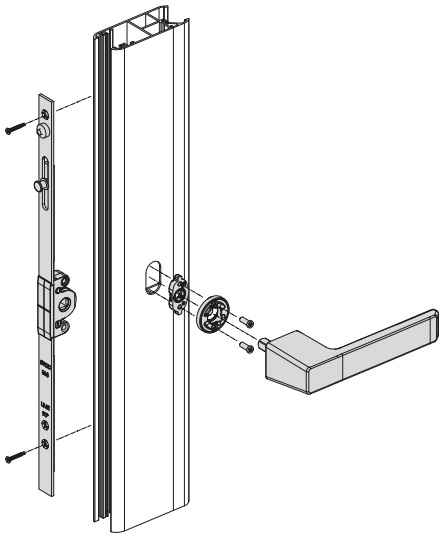

MECANIZADO DEL PERFIL

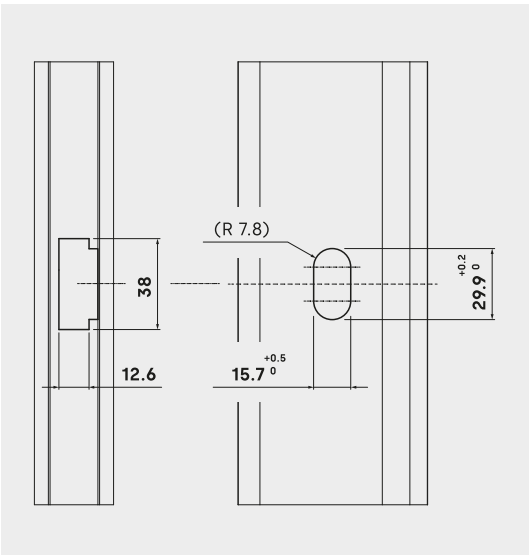



TITÁN

Puxadores embutidos

Cruzamento de folhas

Sistemas com segurança

Instalação direta no perfil

Montagem simples e rápida

Puxadores embutidos TITÁN

Puxadores com um design alinhado com o perfil da folha que permite modificar o sistema de abertura da janela corrediça, facilitando a utilização por parte do utilizador e aproveitando a caraterística dos nossos fechos multiponto que permitem o movimento do quadrado até 180º.

» Linha estética

No seu design, foi dada ênfase a favorecer a integração com o resto da família de produtos TITAN, mantendo as características que a definem:

- Produtos modernos, simples e elegantes.
- Sistema de fixação de perfil oculto.

» Cruzamento de folhas

O design do puxador, alinhado com o perfil da folha, permite a possibilidade de realizar o cruzamento das folhas nas janelas corrediças.

Para o cruzamento das folhas, é necessária uma distância mínima de 4 mm entre os perfis do nó central.

» Configuração de puxador duplo com fecho

O puxador TITAN MAX permite a instalação de um puxador duplo (interior/exterior). Esta configuração, juntamente com os multipontos com chave, permite garantir o fecho seguro da janela em qualquer altura.

A secção mínima do perfil que permite realizar a configuração de puxador duplo é de 48 milímetros.

» Instalação rápida e intuitiva

Como é habitual nos produtos que desenvolvemos, pensámos especialmente no profissional a quem se destina. Os puxadores permitem a sua instalação de forma rápida e simples.

Deste modo, o instalador pode reduzir significativamente os tempos de montagem e otimizar melhor o tempo investido.

- Mecanizado de execução simples.
- Instalação direta da base do puxador no perfil.
- Tampas plásticas que ocultam os parafusos de fixação.

Puxador com desenho embutido no perfil de folha que permite o cruzamento de folhas.

- Disponível com diferentes comprimentos de quadrado: 12 mm (ref. 034430), 15 mm (ref. 034410) e 25 mm (ref. 034420).
- Largura mín. do perfil da folha de 32 mm para multipontos com agulha de 7,5 mm.
- Largura mín. do perfil da folha de 28 mm para multipontos com agulha de 15 mm.
- Compatível com fechos multiponto que permitem o movimento do quadrado de transmissão até 180º.
- O puxador mantém as dimensões de maquinação dos fechos encastráveis.

PUXADOR TITÁN

034410 **

40



ZM IN

PA

	DIMENSIONES CUADRADILLO	LONGITUD COTA X	MULTIPUNTO 7.5 ANCHO MÍN. PERFIL	MULTIPUNTO 15 ANCHO MÍN. PERFIL
034410 **	7 x 15	24.5	34.5	31
034420 **	7 x 25	34.5	34.5	31
034430 **	7 x 12	21.5	34.5	31
034700 **	7 x 20	37.2	-	-

MANILLA TITÁN CON UÑERO
ESPESOR MÍNIMO DE HOJA
CON CIERRE MULTIPUNTO 7.5

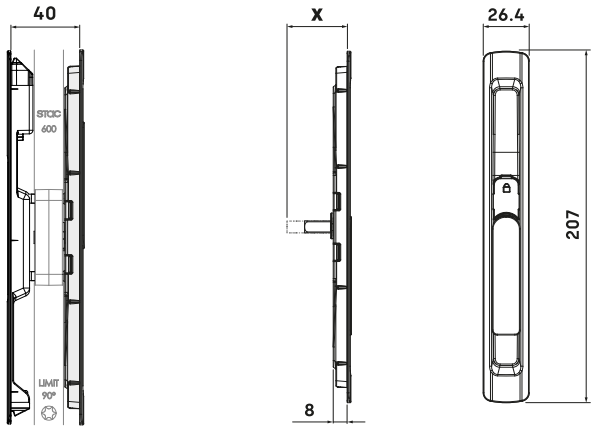

MECANIZADO **TITÁN**

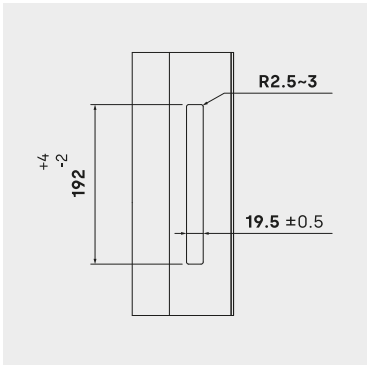

MANILLA TITÁN CON UÑERO
ESPESOR MÍNIMO DE HOJA
CON CIERRE MULTIPUNTO 15

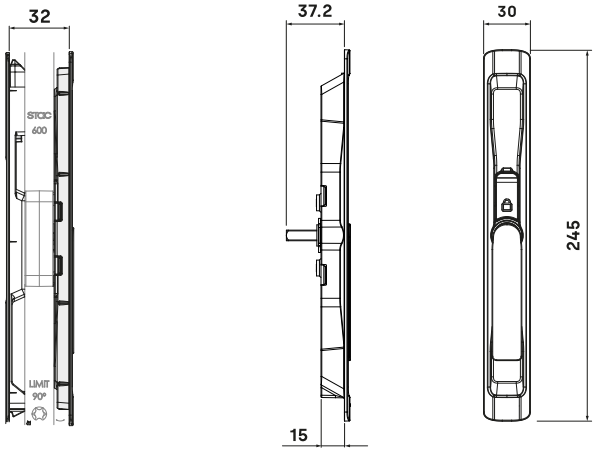

MECANIZADO **TITÁN MAX**

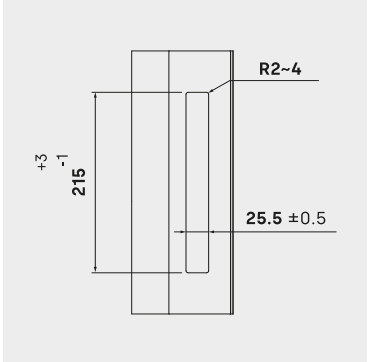

PUXADOR TITÁN MAX

034700 **

20



ZM IN PM

Puxador com desenho alinhado com o perfil para janelas de correr com fecho multiponto que permite o cruzamento das folhas.

- Configuração de puxador duplo, tanto interior como exterior.
- Kit de fixação disponível para configurações de puxador duplo (ref. K0347-01).
- Sistema de fixação ao perfil sem parafusos visíveis. A referência é fornecida com tampas de encaixe rápido para ocultar os parafusos de fixação.

O puxador não é compatível com a posição de micro ventilação.

KIT DE PUXADOR DUPLO TITÁN MAX

K0347-01

50

IN



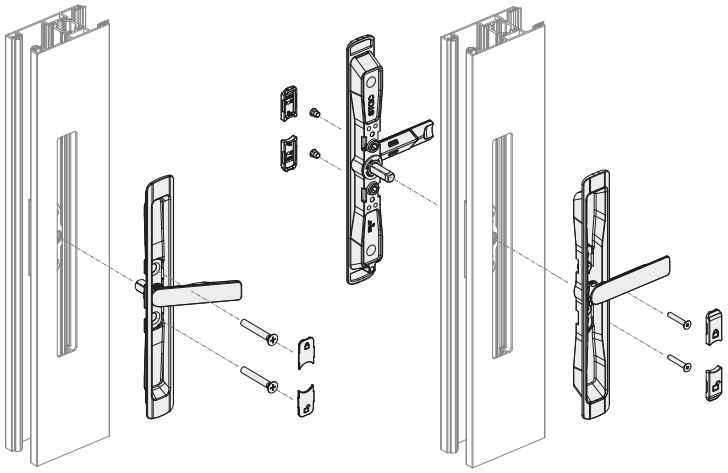

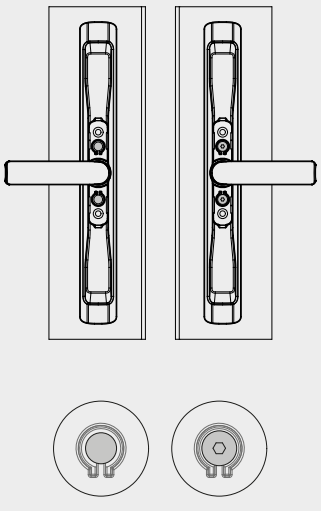

TITÁN MAX
CONFIGURACIÓN DOBLE

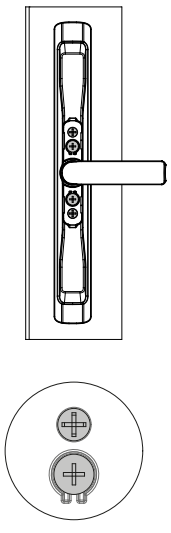

TITÁN MAX
CONFIGURACIÓN SIMPLE

SECCIÓN MÍNIMA
DOBLE MANILLA TITÁN MAX

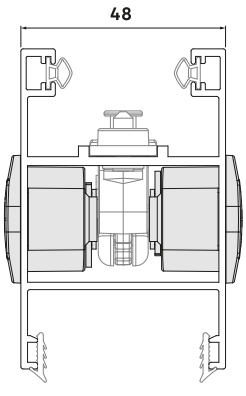

» KITS DE FIJACIÓN PARA CONFIGURACIONES DE DOBLE MANILLA

ACCESORIOS	K0771-01	K0771-02	K5771-09	A0507140
CALZOS DE POLIAMIDA *con fibra de vidrio*	✔	✔	-	-
TORNILLOS DIN 965 M4 *longitud (mm)*	L = 80	L = 100	L = 80	L = 65
CUADRADILLO 7 x 7 *longitud (mm)*	L = 100	L = 130	L = 75	L = 80
TUERCAS CIEGAS M4 *profundidad de rosca (mm)*	P = 13.6	P = 13.6	P = 5.25	P = 13.6

MANILLAS COMPATIBLES	K0771-01	K0771-02	K5771-09	A0507140
SIRIUS / **DELTA** *Manilla estándar*	**J min ~ max** = 26 - 62	**J min ~ max** = 26 - 88	-	-
Tornillos de fijación	**C** = J + 12	**C** = J + 12	-	
Cuadradillo de transmisión	**C** = J + 32	**C** = J + 32		-
POLARIS *Manilla estándar*	**J min ~ max** = 30 - 72	**J min ~ max** = 30 - 92	**J min ~ max** = 17 - 55	**J min ~ max** = 30 - 57
Tornillos de fijación	**C** = J + 8	**C** = J + 8	**C** = J + 18	**C** = J + 8
Cuadradillo de transmisión	**C** = J + 20	**C** = J + 20	**C** = J + 20	**C** = J + 20
SIRIUS PRO / **DELTA PRO** *Manilla estándar*	**J min ~ max** = 30 - 72	**J min ~ max** = 30 - 92	**J min ~ max** = 17 - 55	**J min ~ max** = 30 - 57
Tornillos de fijación	**C** = J + 4	**C** = J + 4	**C** = J + 14	**C** = J + 4
Cuadradillo de transmisión	**C** = J + 13	**C** = J + 13	**C** = J + 13	**C** = J + 13
ALTAIR *Manilla estándar*	**J min ~ max** = 27 - 68	**J min ~ max** = 27 - 88	**J min ~ max** = 26 - 45	**J min ~ max** = 27 - 50
Tornillos de fijación	**C** = J + 11	**C** = J + 11	**C** = J + 21	**C** = J + 11
Cuadradillo de transmisión	**C** = J + 26	**C** = J + 26	**C** = J + 26	**C** = J + 26
TITÁN MAX *Manilla enrasada*	**J min ~ max** = 72 - 115	**J min ~ max** = 72 - 134	**J min ~ max** = 48 - 95	**J min ~ max** = 72 - 99
Tornillos de fijación	**C** = J - 34	**C** = J - 34	**C** = J - 24	**C** = J - 34
Cuadradillo de transmisión	**C** = J - 22	**C** = J - 22	**C** = J - 22	**C** = J - 22
TITÁN FLAP *Tirador con leva*	**J min ~ max** = 42 - 83	**J min ~ max** = 42 - 103	**J min ~ max** = 25 - 62	**J min ~ max** = 42 - 67
Tornillos de fijación	**C** = J - 4	**C** = J - 4	**C** = J + 6	**C** = J - 4
Cuadradillo de transmisión	**C** = J - 12	**C** = J - 12	**C** = J + 12	**C** = J - 12
DELTA FLAP *Tirador con leva*	-	-	**J min ~ max** = 24 - 55	-
Tornillos de fijación	-	-	**C** = J	-
Cuadradillo de transmisión			**C** = J + 18	

(**J**) Ancho de perfil (mm), (**C**) Longitud de corte (mm)

KIT DE FIXAÇÃO PARA PUXADOR DUPLO

K0771-01

100

IN

PA



Kits de fixação que permitem a instalação de um puxador duplo e impedem o acesso pelo exterior da janela.

• Os calços de poliamida permitem a montagem dos parafusos de cabeça escareada nos mecanismos SIRIUS ou DELTA.
• As porcas cegas impedem a manipulação e a desmontagem da ferragem, pelo que devem ser instaladas no exterior da janela.

Kit de fixação para puxador duplo (ref. K0771-01)

• O kit de fixação é fornecido com calços de poliamida, quadrado de transmissão 7 x 7 x 100 mm, parafusos M4 x 80 mm DIN 965 e porcas cegas M4.

Kit de fixação para puxador duplo (ref. K0771-02)

• O kit de fixação é fornecido com calços de poliamida, quadrado de transmissão 7 x 7 x 130 mm e parafusos DIN 965 M4 x 100 mm e porcas cegas M4.

A utilização de calços de poliamida não é necessária para os mecanismos PRO ou POLARIS.

KIT DE FIXAÇÃO PARA PUXADOR DUPLO

K0771-02

50

IN

PA



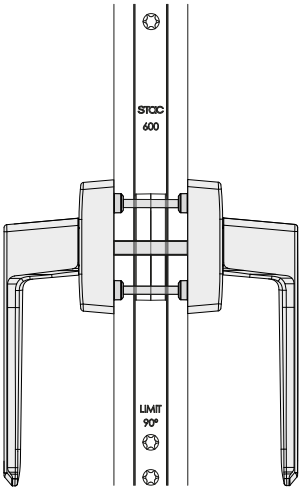

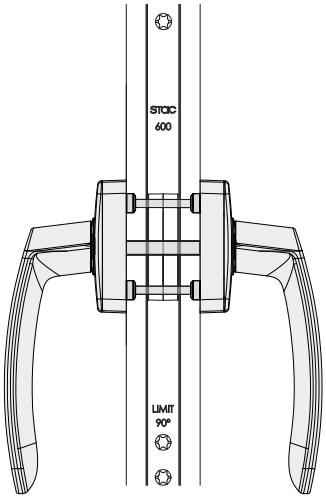

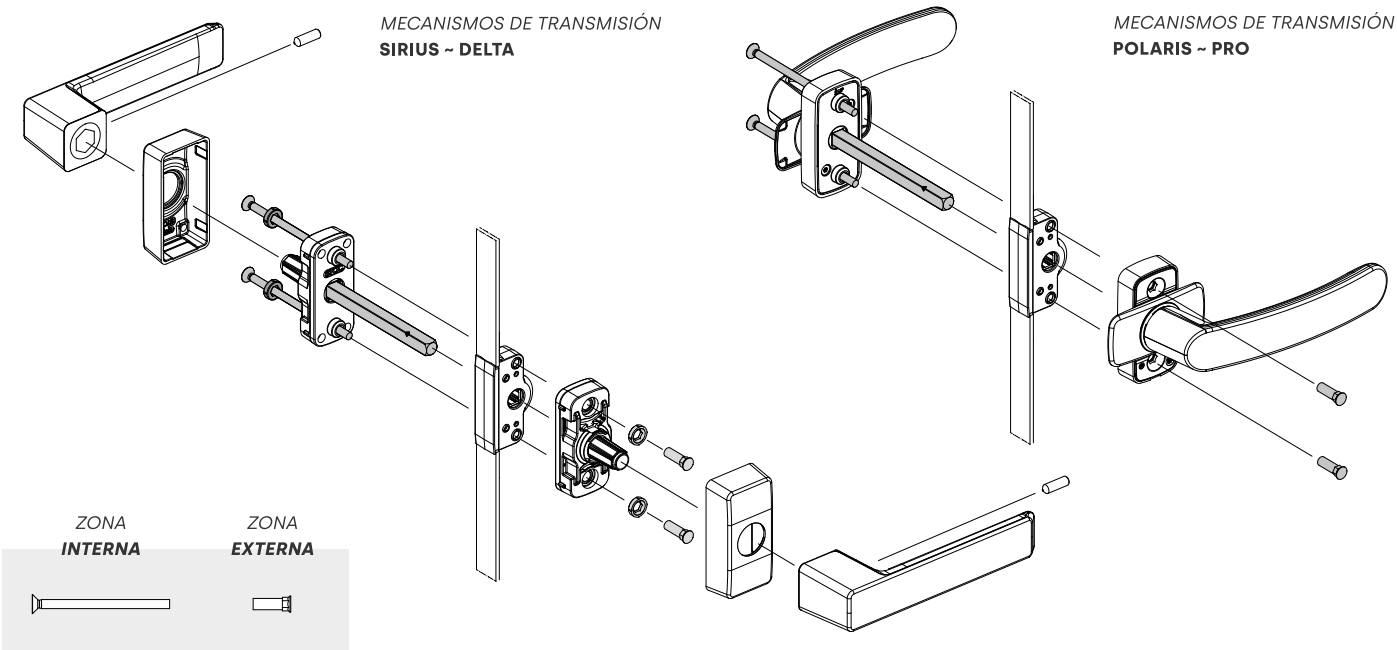

Kits de fixação que permitem a instalação de um puxador duplo e impedem o acesso pelo exterior da janela.

• As porcas cegas impedem a manipulação e a desmontagem do acessório, pelo que devem ser instaladas no exterior da janela.

Kit de fixação para puxador duplo (ref. K5771-09)

• O kit de fixação é fornecido com parafusos DIN 965, quadrado de transmissão 7 x 7 x 75 mm, parafusos M4 x 80 mm e porcas cegas M4.
• Compatível com os puxadores com acionamento por came DELTA FLAP.

Kit com parafusos de fixação (ref. A0507140)

• O kit de fixação é fornecido com quadrado de transmissão 7 x 7 x 80 mm, parafusos, DIN 965 M4 x 65 mm e porcas cegas M4.

KIT DE FIXAÇÃO PARA PUXADOR DUPLO

AC
IN

K5771-09

50



KIT DE PARAFUSOS DE SEGURANÇA

AC

A0507140

50

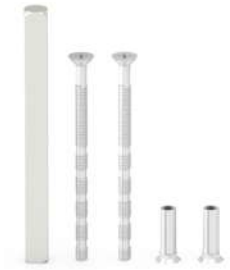

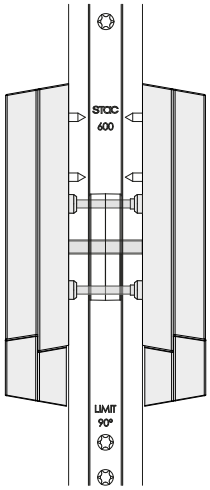

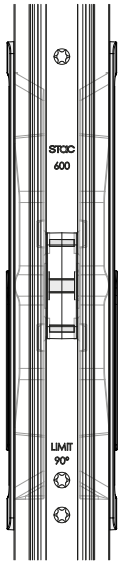

TIRADOR MINIMALISTA
DELTA FLAP

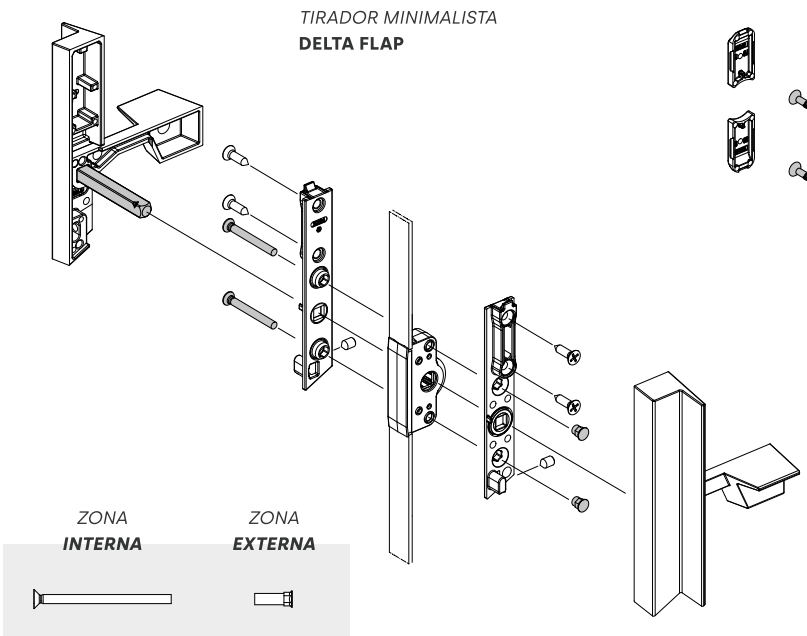

MANILLAS ENRASADAS
TITÁN ~ TITÁN MAX

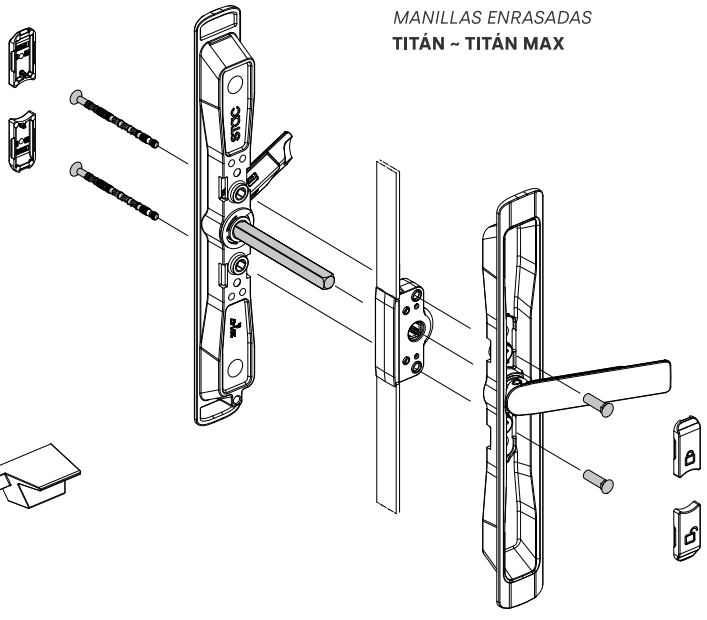



Instalação rápida

Estética minimalista

Configurações duplas

Mão de abertura

Puxadores minimalistas DELTA

A arquitetura atual procura oferecer espaços mais simples, reduzindo todos os elementos em excesso e deixando apenas as qualidades essenciais. Existe uma forte tendência para minimizar o impacto visual produzido pelos fechamentos, tanto nos perfis como nos acessórios.

Sob estas premissas, temos desenvolvido puxadores de dimensões reduzidas e estética minimalista, com um design em linha com as novas séries de janelas corrediças existentes no mercado.

» Linha de design

As linhas simples são as que resistem ao passar do tempo. O design dos puxadores concentra as linhas de estilo e o carácter da família DELTA.

As dimensões contidas permitem um menor impacto visual e permitem-lhe adaptar-se visual e geometricamente a qualquer tipo de corrediça. A base integrada no interior do corpo do puxador permite ocultar a base de instalação, atingindo uma estética limpa e sem linhas de ligação entre os componentes.

» Agora também para sistemas de madeira ou PVC

Adaptámos o nosso conceito minimalista aos sistemas de abertura em madeira ou PVC, oferecendo ambos os puxadores para este tipo de carpintaria.

» Puxadores DELTA FLAP & DELTA FIX

O puxador FLAP, com dispositivo dinâmico acionado por came, permite realizar configurações simples ou duplas em conjunto com o puxador fixo FIX.

- Instalação simples de acordo com a mão de abertura.
- Instalação dupla interior ~ exterior em portas-varanda de acesso exterior e possibilidade de combinação com multiponto com chave para deixar fechada a corrediça.
- Instalação combinada com puxador de came (interior do quarto) e puxador fixo (exterior).

» Produtos úteis e funcionais

Redução dos tempos de montagem através da instalação rápida e simples do puxador por meio de uma contrapeça e da fixação lateral por meio de um parafuso sem cabeça.

Estabilidade total do conjunto do puxador garantida pela fixação frontal dos parafusos, tanto no perfil da folha como no sistema de fecho multiponto.

Funcionamento firme, suave e fluido com posições máximas marcadas a 0° e 90° de rotação da alavanca.

Puxador com uma manete de acionamento por came que permite a abertura de corrediças de grandes dimensões.

- O acionamento por came reduz significativamente o esforço de movimentação dos pontos de fecho.
- Adequado para aberturas com fecho multiponto, com ou sem chave.
- Permite a configuração de dois puxadores para abertura interior e exterior.
- Adaptável a qualquer fecho multiponto com quadrado de 7 milímetros.

O puxador de came não é compatível com a posição de micro-ventilação.

PUXADOR DELTA FLAP

2001	D / I	**

5

ZM

PM



PUXADOR DELTA FIX

2002	**

5

ZM



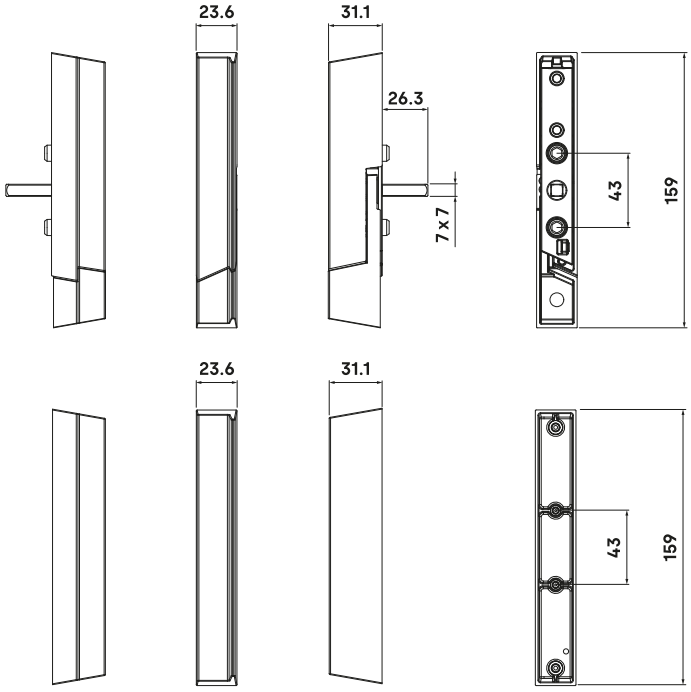

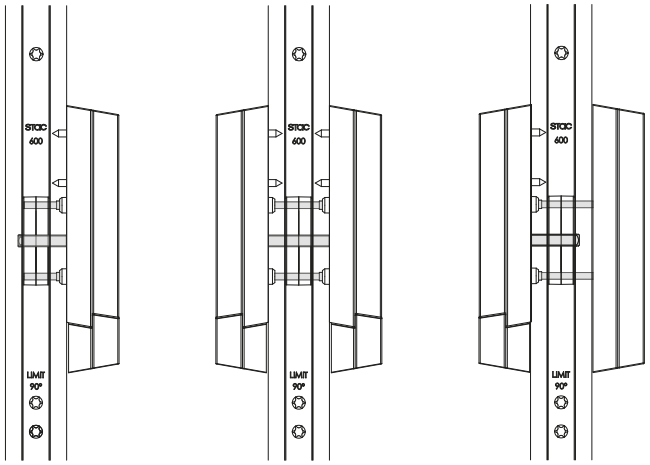

CONFIGURACIÓN ***TIRADOR FLAP***

CONFIGURACIÓN ***DOBLE TIRADOR FLAP***

CONFIGURACIÓN ***TIRADOR FLAP + FIX***

Mecanizado ***DELTA FLAP***

Mecanizado ***DELTA FIX***

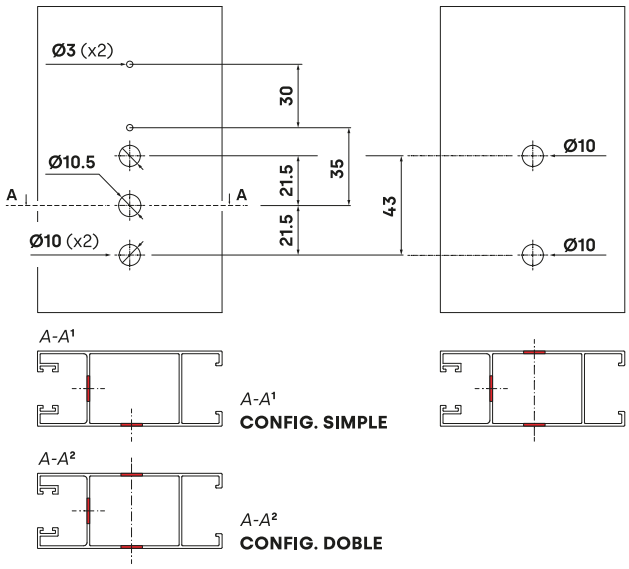

FECHOS **MULTIPONTO**



180°

Percurso do puxador

Sistemas com segurança

Posição de ventilação

Montagem simples e rápida

Fechos multiponto

Os fechos multiponto são fechos especiais que conferem maior segurança e estanquidade às corrediças ou portas-varanda em relação aos fechos padrão, graças aos diferentes pontos de fecho distribuídos adequadamente ao longo do sistema em função da altura da folha.

Com a rotação do puxador, podemos bloquear simultaneamente os pontos de fecho ou de ancoragem. Com a folha fechada, o multiponto confere maior rigidez à estrutura, aumentando a sua resistência a possíveis tentativas de acesso indesejado.

» Soluções técnicas de alto desempenho

- Disponíveis com agulhas de 7,5, 15 e 30 milímetros para se adaptarem a diferentes séries de perfis.
- Diferentes tamanhos para se adaptar a uma vasta gama de medidas de folha (de 400 a 2000 milímetros).
- Compatíveis com todos os puxadores padrão ou alinhados com quadrado de transmissão de 7 milímetros.
- Mecanismo que discrimina três posições de ferragem num percurso de puxador de 180º, permitindo a posição de ventilação através do marcador 0520052. *
- Sistema anti-elevação que impede a desmontagem da folha quando esta se encontra na posição fechada.
- Limitador de amortecimento que evita que a folha bata diretamente contra a moldura metálica.

* *Não disponível na linha ECO de fechos multiponto.*

» Fecho multiponto com chave

Sistemas especialmente desenhados para portas-varanda com acesso ao exterior e que permitem garantir um elevado nível de segurança graças à inserção do cilindro com chave.

» Fecho multiponto com ganchos

Desenvolvidos para séries de perfis com moldura ranhurada, que permitem que as fechaduras sejam embutidas no perfil de modo a não ficarem salientes, mantendo a estética limpa do sistema de abertura corrediça.

Com o giro de 180º em puxadores retos e posicionando corretamente os fechos, é possível reduzir a distância entre os perfis de cruzamento e aumentar a abertura das folhas.

» Fecho multiponto com anti-falsa manobra

Impede o movimento do puxador quando a folha está aberta. O sistema permite apenas o acionamento do puxador quando a folha está totalmente fechada, impedindo a utilização indevida do mecanismo de fecho ao evitar que os pontos de fecho da folha colidam com os fechos da estrutura.

» Fecho multiponto com agulha 30

Incorporam um mecanismo interno que torna independentes os esforços de rotação e de deslizamento, conferindo maior suavidade de funcionamento em relação aos fechos multiponto tradicionais.

Fechos multiponto em aço zincado ou aço inoxidável AISI 304 com agulha de 7,5 milímetros para janelas de correr.

- Disponível em diferentes comprimentos: 600, 1000 e 1600 milímetros.
- O fecho multiponto é compatível com a posição ventilada (é necessária a instalação da fechadura ref. 0520052).
- Sistema anti-elevação que evita a desmontagem da folha quando se achar em posição de fechado.
- Batente de amortecimento para evitar a colisão direta da folha com a estrutura.
- Referências específicas em aço inoxidável AISI 304 (ref. P0520).

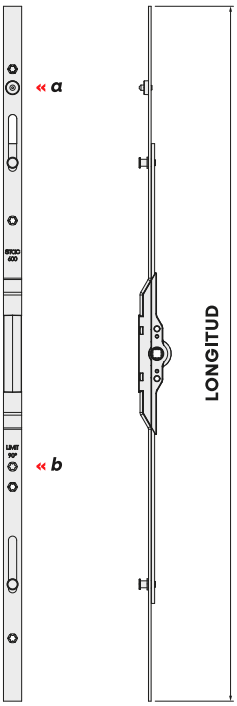

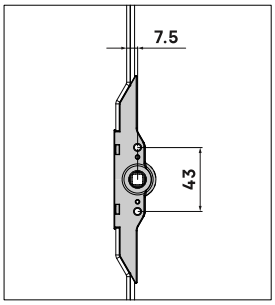

*Tope de amortiguación y dispositivo anti elevación (**a**)*

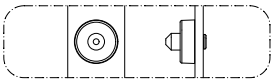

*Sistema de limitación de giro de la manilla a 90° (**b**)*

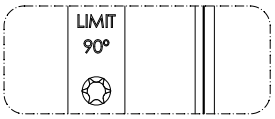

FECHOS MULTIPONTO 180º A7.5

Aço zincado

M0520

10

AC AL ZM



FECHOS MULTIPONTO 180º A7.5

Aço inoxidável AISI 304

P0520

10

ZM AC IN



	AGUJA	LONGITUD	PUNTOS DE CIERRE	CALZOS	HOJA ALTURA MINIMA	
M05200600		600	2	4	750	10
M05201000	7.5	1000	2	6	1150	10
M05201600		1600	4	6	1750	10
P05200600		600	2	4	750	10
P05201000	7.5	1000	2	6	1150	10
P05201600		1600	4	6	1750	10

MECANIZADO DEL PERFIL

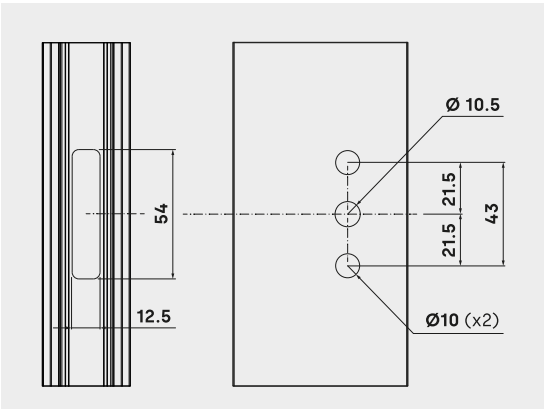

FECHOS MULTIPONTO 180º A15
Aço zincado

M0521

10



ZM AC IN

FECHOS MULTIPONTO 180º A15
Aço inoxidável AISI 304

P0521

10



ZM AC IN

Fechos multiponto em aço zincado ou aço inoxidável AISI 304 com agulha de 15 milímetros para janelas de correr.

- Disponível em diferentes comprimentos: 600, 1000 e 1600 milímetros.
- O fecho multiponto é compatível com a posição ventilada (é necessária a instalação da fechadura ref. 0520052).
- Sistema anti-elevação que evita a desmontagem da folha quando se achar em posição de fechado.
- Batente de amortecimento para evitar a colisão direta da folha com a estrutura.
- Referências específicas em aço inoxidável AISI 304 (ref. P0521).

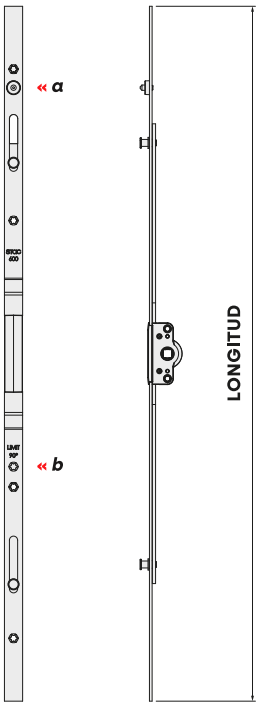

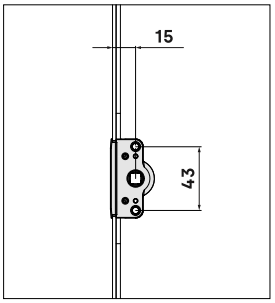

*Tope de amortiguación y dispositivo anti elevación (**a**)*

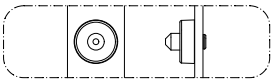

*Sistema de limitación de giro de la manilla a 90º (**b**)*

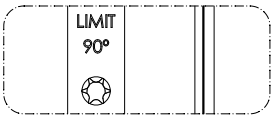

MECANIZADO DEL PERFIL

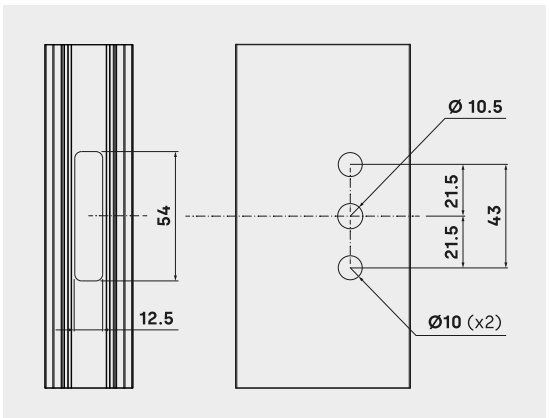

	AGUJA	LONGITUD	PUNTOS DE CIERRE	CALZOS	HOJA ALTURA MINIMA	
M05210600	15	600	2	4	750	10
M05211000		1000	2	6	1150	10
M05211600		1600	4	6	1750	10
M05212000		2000	7	8	2150	10
P05210600	15	600	2	4	750	10
P05211000		1000	2	6	1150	10
P05211600		1600	4	6	1750	10

Fechos multiponto em aço zincado ou aço inoxidável AISI 304 com agulha de 30 milímetros para janelas de correr.

- Disponível em diferentes comprimentos: 600, 1000 e 1600 milímetros.
- O fecho multiponto é compatível com a posição ventilada (é necessária a instalação da fechadura ref. 0520052).
- Sistema anti-elevação que evita a desmontagem da folha quando se achar em posição de fechado.
- Batente de amortecimento para evitar a colisão direta da folha com a estrutura.

FECHOS MULTIPONTO 180º A30

Aço zincado

A0522

8





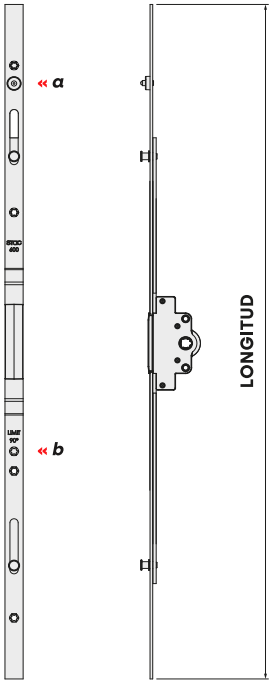

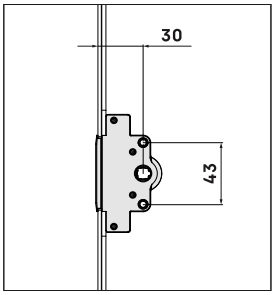

*Tope de amortiguación y dispositivo anti elevación (**a**)*

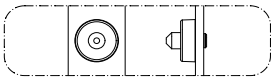

*Sistema de limitación de giro de la manilla a 90º (**b**)*

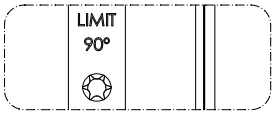

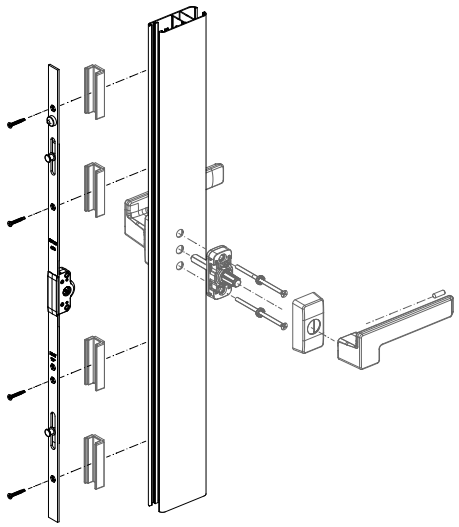

	AGUJA	LONGITUD	PUNTOS DE CIERRE	CALZOS	HOJA ALTURA MINIMA	
A05220600	30	600	2	4	750	8
A05221000		1000	2	6	1150	8
A05221600		1600	4	6	1750	8

MECANIZADO DEL PERFIL

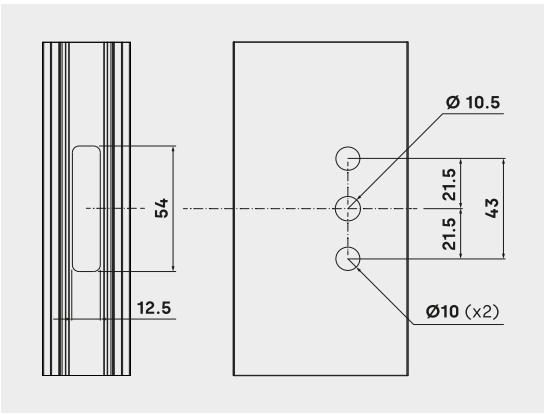

FECHOS MULTIPONTO 90º A7.5

Aço zincado

S0520

20



ZM AC IN

FECHOS MULTIPONTO 90º A15

Aço zincado

S0521

20



ZM AC IN

Fechos multiponto em aço zincado com agulha de 7,5 milímetros para janelas de correr.

- Disponível em diferentes comprimentos: 400, 600, 1000 e 1600 milímetros.
- Sistema anti-elevação que evita a desmontagem da folha quando se achar em posição de fechado.
- Batente de amortecimento para evitar a colisão direta da folha com a estrutura.
- Abertura 90º: os fechos multiponto não são compatíveis com os puxadores TITÁN, TITÁN MAX ou com a posição de micro-ventilação.

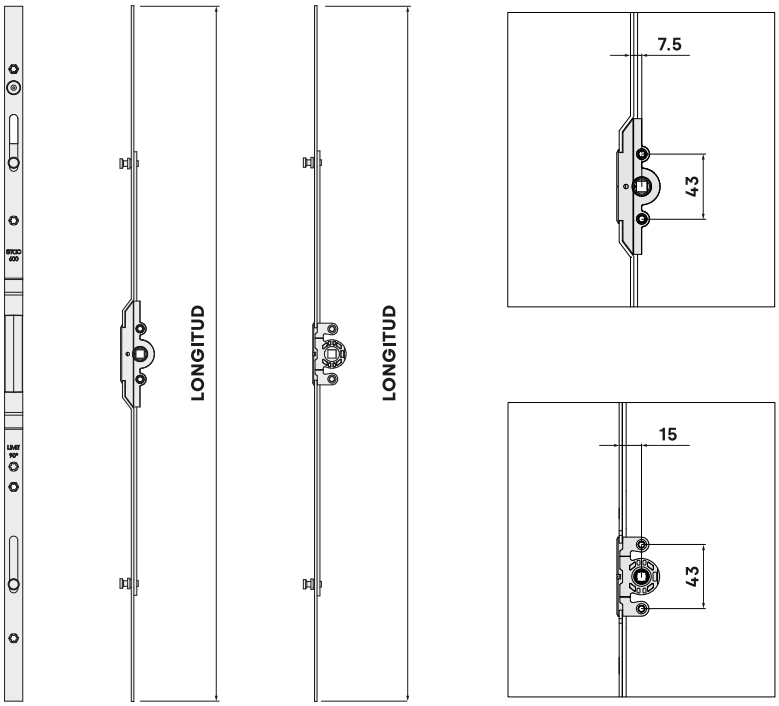

MECANIZADO DEL PERFIL

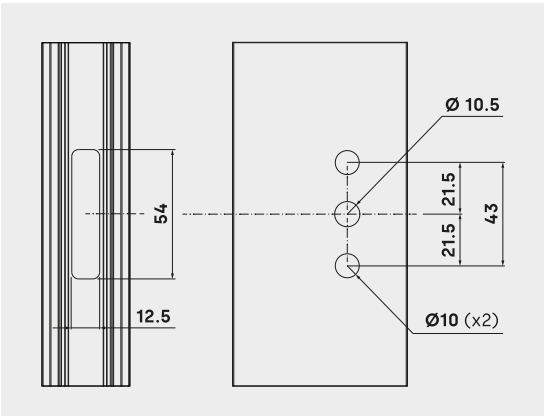

	AGUJA	LONGITUD	PUNTOS DE CIERRE	CALZOS	HOJA ALTURA MINIMA	
S05200400	7.5	400	2	4	550	20
S05200600		600	2	4	750	20
S05201000		1000	3	7	1150	20
S05201600		1600	3	7	1750	20
S05210400	15	400	2	4	550	20
S05210600		600	2	4	750	20
S05211000		1000	3	7	1150	20
S05211600		1600	3	7	1750	20

Fechos multiponto em aço zincado ou em aço inoxidável com agulha de 15 milímetros e fechadura para cilindro europeu com came longo para janelas de correr.

- Fechos multiponto concebidos para portas de varanda com acesso à rua.
- Disponível em diferentes comprimentos: 1600 e 1800 milímetros.
- Sistema anti-elevação que evita a desmontagem da folha quando se achar em posição de fechado.
- Batente de amortecimento para evitar a colisão direta da folha com a estrutura.

Fecho multiponto em aço inoxidável (ref. P0523)

- Fechos multipontos em aço inoxidável com elevada resistência à corrosão para ambientes com elevada salinidade.

FECHOS MULTIPONTO BLOCK 180º A15

M0523

10

ZM AC IN



FECHOS MULTIPONTO BLOCK 180º A15

P0523

10

ZM AC IN



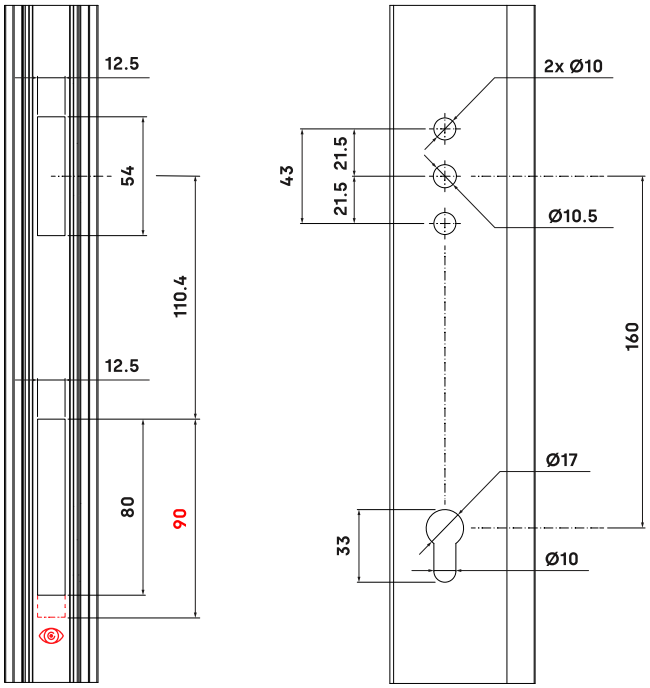

Mecanizado adicional para multipuntos con llave con referencias descatalogadas

	AGUJA	LONGITUD	PUNTOS DE CIERRE	CALZOS	HOJA ALTURA MINIMA	
M05231600	15	1600	3	7	1750	10
M05231800		1800	4	9	1950	10
P05231600	15	1600	3	7	1750	10
P05231800		1800	4	9	1950	10
05231600	15	1600	3	10	1750	-
05231800		1800	4	10	1950	-

descatalogado

descatalogado

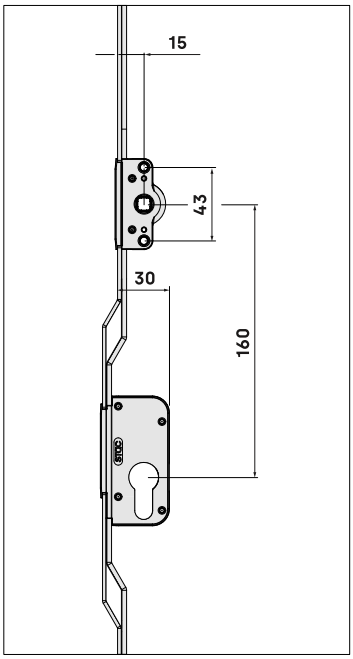

FECHO MULTIPONTO COM GANCHOS 180º A7.5

Aço zincado

M0527

10



ZM AC IN

FECHO MULTIPONTO COM GANCHOS 180º A15

Aço zincado

M0528

10



ZM AC IN

Fechos multiponto em aço zincado com agulha de 7,5 milímetros e pontos de fecho em forma de gancho para janelas de correr.

- Disponível em diferentes comprimentos: 600, 1000 e 1600 milímetros.
- Adequados para janelas de correr com séries de perfil de estrutura com ranhuras
- Sistema anti-elevação que evita a desmontagem da folha quando se achar em posição de fechado.
- Batente de amortecimento para evitar a colisão direta da folha com a estrutura.

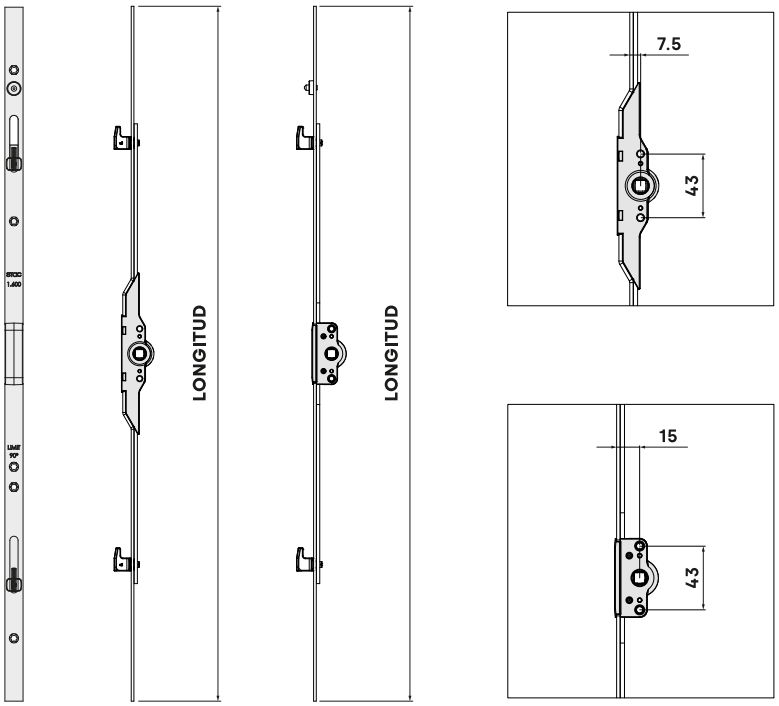

MECANIZADO DEL PERFIL

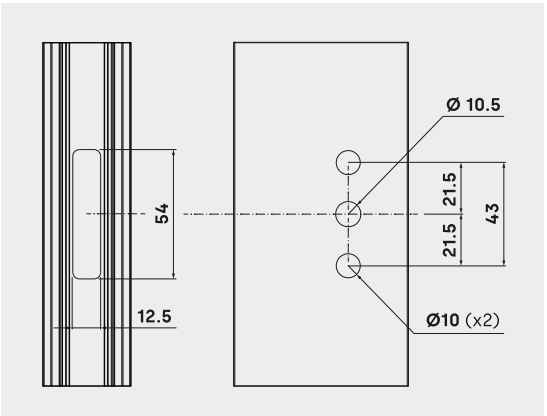

	AGUJA	LONGITUD	PUNTOS DE CIERRE	CALZOS	HOJA ALTURA MINIMA	
M05270600	7.5	600	2	4	750	10
M05271000		1000	2	6	1150	10
M05271600		1600	4	6	1750	10
M05280600	15	600	2	4	750	10
M05281000		1000	2	6	1150	10
M05281600		1600	4	6	1750	10

Fechos multiponto em aço zincado com agulha de 25 milímetros e pontos de fecho em forma de gancho para janelas de correr.

- Disponível em diferentes comprimentos: 600 e 1600 milímetros.
- Adequados para janelas de correr com séries de perfil de estrutura com ranhuras
- Sistema anti-elevação que evita a desmontagem da folha quando se achar em posição de fechado.
- Batente de amortecimento para evitar a colisão direta da folha com a estrutura.

FECHO MULTIPONTO COM GANCHOS 180º A25

Aço zincado

0526

8

ZM AC IN



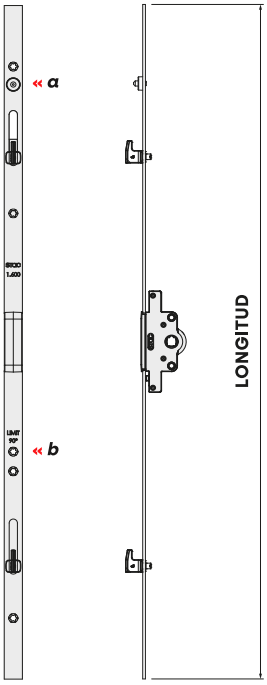

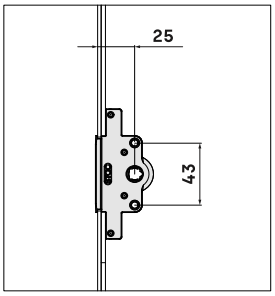

*Tope de amortiguación y dispositivo anti elevación (**a**)*

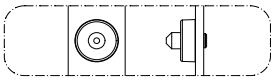

*Sistema de limitación de giro de la manilla a 90º (**b**)*

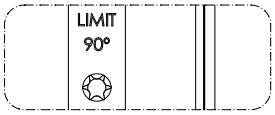

PERFILES DE MARCO RANURADO

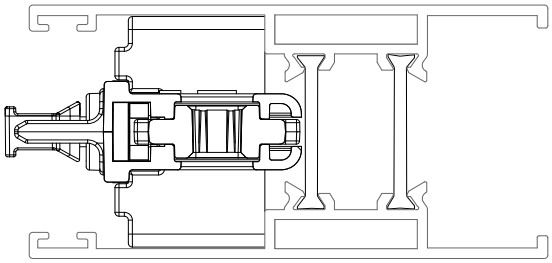

	AGUJA	LONGITUD	PUNTOS DE CIERRE	CALZOS	HOJA ALTURA MINIMA	
05260600	25	600	2	4	750	8
P05261600		1600	4	6	1750	8

MECANIZADO DEL PERFIL

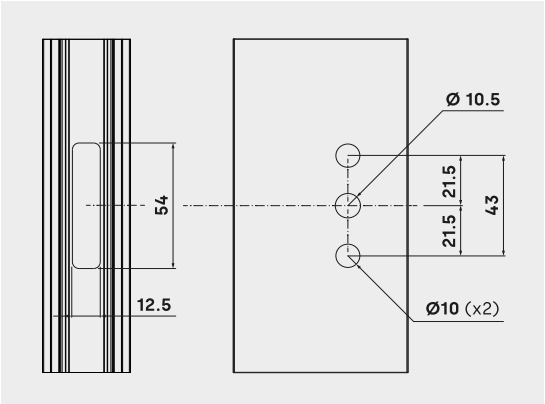

FECHO MULTIPONTO ANTI-FALSA MANOBRA 180º A15

Aço zincado

M0529

10



ZM AC

IN

Fecho multiponto em aço zincado com agulha de 15 milímetros e sistema anti-falsa manobra para janelas de correr.

- O sistema anti-falsa manobra impede o movimento do puxador quando a folha da janela se encontra aberta, permitindo operar a ferragem quando a folha se encontra totalmente fechada.
- Disponível em diferentes comprimentos: 600, 1000 e 1600 milímetros.
- Dispositivo integrado na própria caixa de transmissão a evitar realizar mecanizados adicionais na folha.
- Disponível kit de calços plásticos (ref. 0520184) com o objetivo de facilitar a instalação em configurações onde a dormente multiponto tem calço de adaptação.
- Sistema anti-elevação que evita a desmontagem da folha quando se achar em posição de fechado.
- Batente de amortecimento para evitar a colisão direta da folha com a estrutura.

Os fechos multiponto não são compatíveis com a posição de micro-ventilação.

REGULACIÓN -3.5, +1.5

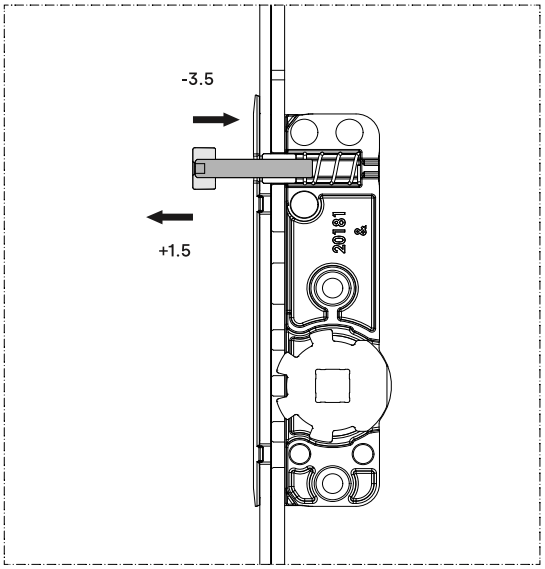

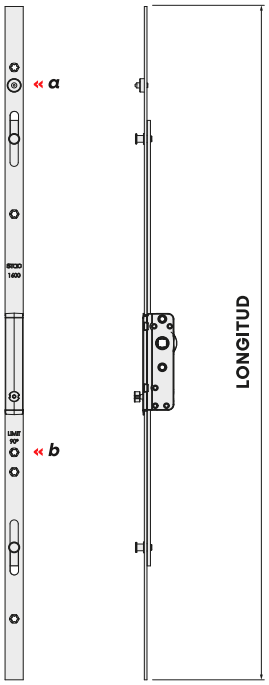

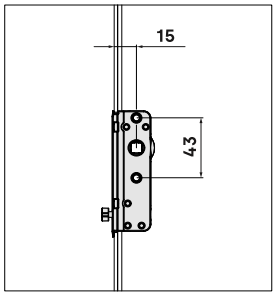

*Tope de amortiguación y dispositivo anti elevación (**a**)*

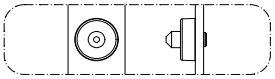

*Sistema de limitación de giro de la manilla a 90º (**b**)*

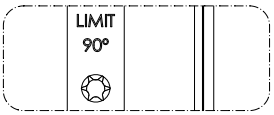

MECANIZADO DEL PERFIL

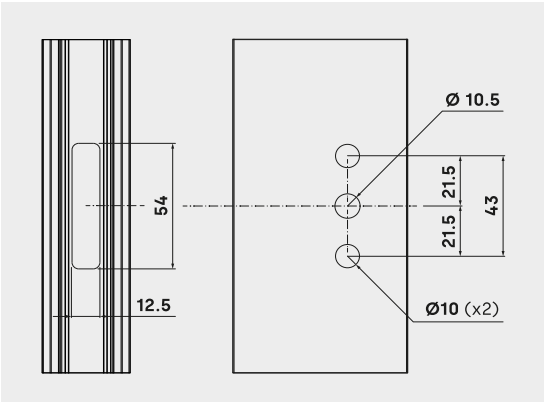

	AGUJA	LONGITUD	PUNTOS DE CIERRE	CALZOS	HOJA ALTURA MINIMA	
M05290600	15	600	3	4	750	10
M05291000		1000	4	7	1150	10
M05291600		1600	4	7	1750	10

Fecho multiponto com agulha de 15 mm e dispositivo de limitação para janelas de correr.

- Disponivel em diferentes comprimentos: 1000 e 1600 milímetros.
- O fecho multiponto permite uma posição de ventilação a limitar a abertura da folha.
- Sequência da abertura por rotação do puxador e das posições de bloqueio fornecidas pelo cilindro.
- Sistema anti-elevação que evita a desmontagem da folha quando se achar em posição de fechado.
- Batente de amortecimento para evitar a colisão direta da folha com a estrutura.

FECHO MULTIPONTO DE LIMITAÇÃO A15

ZM AC PA

L05311000

10



FECHO MULTIPONTO DE LIMITAÇÃO A15

ZM AC PA

L05311600

10



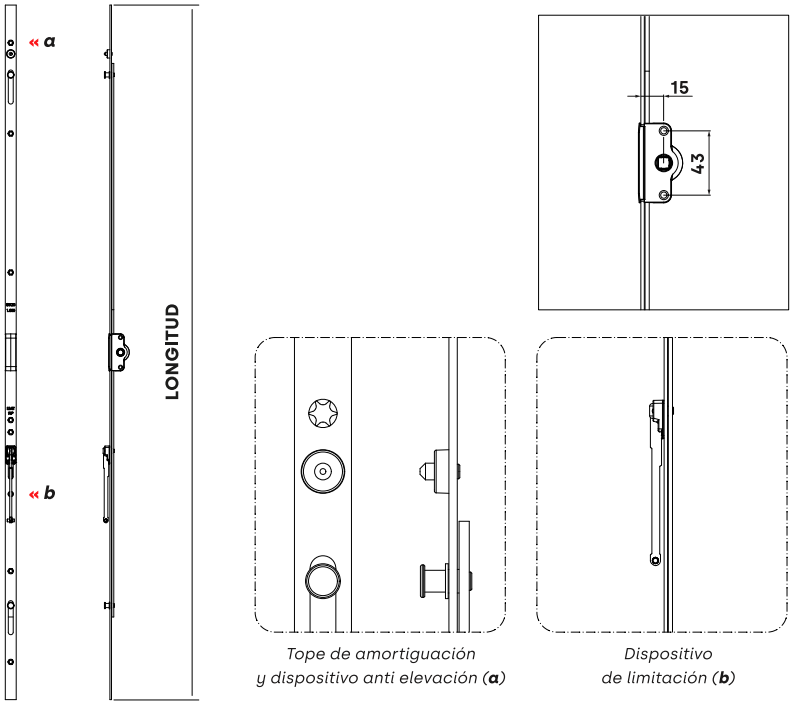

*Tope de amortiguación y dispositivo anti elevación (**a**)*

*Dispositivo de limitación (**b**)*

	AGUJA	LONGITUD	PUNTOS DE CIERRE	CALZOS	HOJA ALTURA MINIMA	
L05311000	15	1000	2	7	1150	10
L05311600	15	1600	4	9	1750	10

MECANIZADO DEL PERFIL

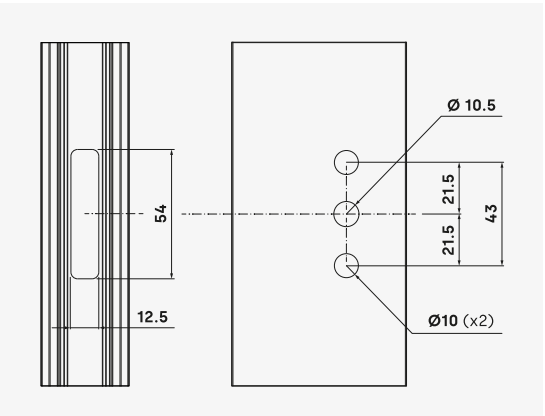

FECHO MONOPONTO 90º A15

Aço galvanizado

05240230

10

ZM AC IN



Fecho monoponto em aço zincado com agulha de 15 milímetros para janelas de correr.

- Disponível em comprimento de 230 milímetros.
- Sistema anti-elevação que evita a desmontagem da folha quando se achar em posição de fechado.
- Batente de amortecimento para evitar a colisão direta da folha com a estrutura.

O fecho monoponto não é compatível com a posição de micro-ventilação.

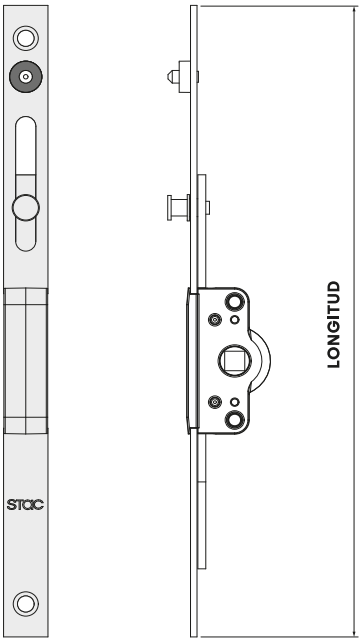

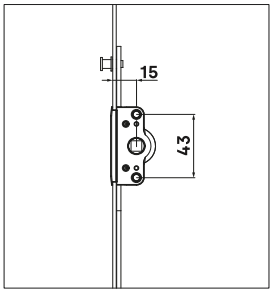

MECANIZADO DEL PERFIL

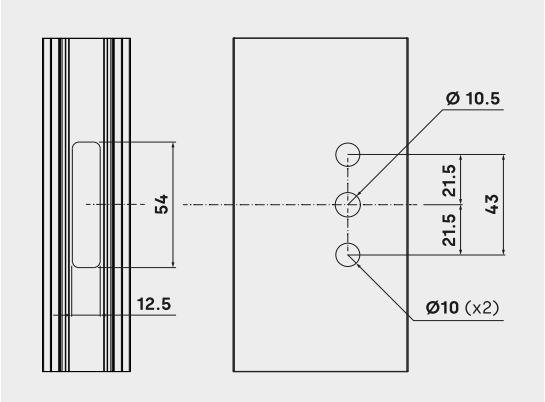

	AGUJA	LONGITUD	PUNTOS DE CIERRE	CALZOS	HOJA ALTURA MINIMA	
05240230	15	230	1	2	445	10

Fechos de ponto único em aço zincado con agulha de 7.5 ou 15 milímetros para janelas de correr.

• Disponível em agulha de 7.5 com comprimento de 380 milímetros e agulha de 15 com comprimento de 365 milímetros.
• Compatíveis com a posição ventilada (é necessária a instalação da fechadura ref. 0520052).
• Sistema anti-elevação que evita a desmontagem da folha quando se achar em posição de fechado.
• Batente de amortecimento para evitar a colisão direta da folha com a estrutura.

FECHO MONOPONTO MV 180º A7.5

Aço galvanizado

ZM AC IN

M05250300

10



FECHO MONOPONTO MV 180º A15

Aço galvanizado

ZM AC IN

M05240300

10



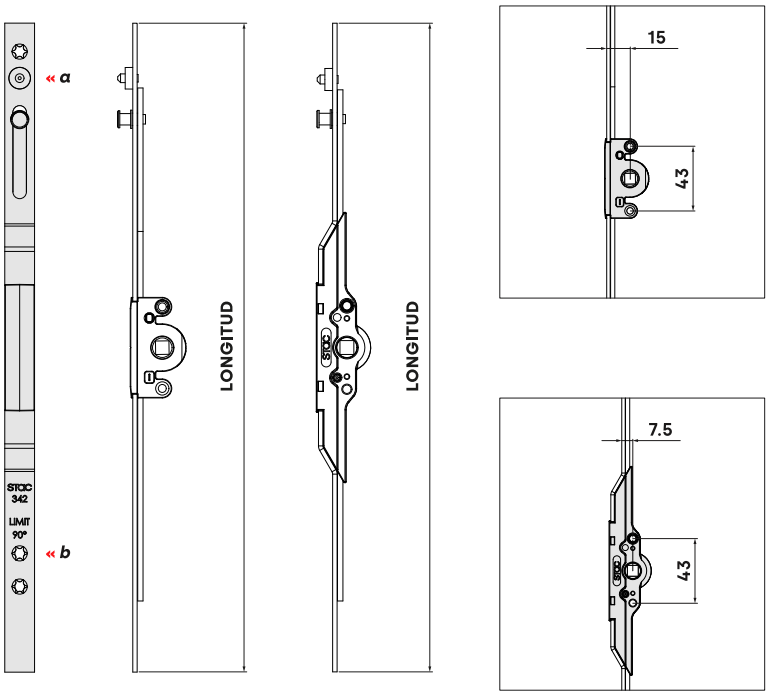

*Tope de amortiguación y dispositivo anti elevación (**a**)*

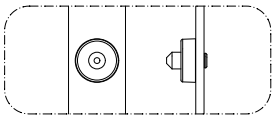

*Sistema de limitación de giro de la manilla a 90º (**b**)*

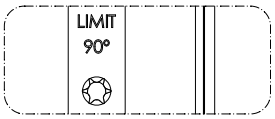

	AGUJA	LONGITUD	PUNTOS DE CIERRE	CALZOS	HOJA ALTURA MINIMA	
M05240300	15	365	1	2	445	10
M05250300	7.5	380	1	2	520	10

MECANIZADO DEL PERFIL

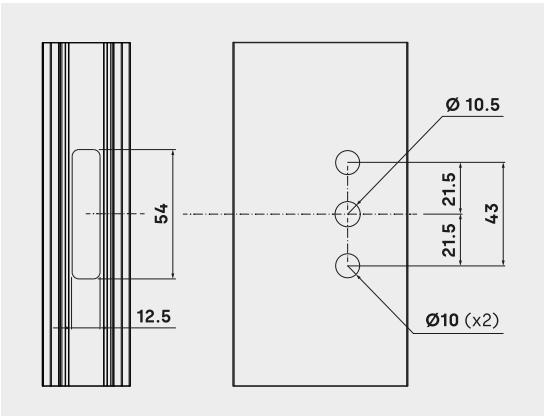

FECHADURA PARA FECHO MULTIPONTO

A0520001

400

IN



Fechaduras de aço inoxidável para fechos multiponto.

- Fornecidas em aço inoxidável AISI 304.
- Fixação ao perfil por meio de parafusos auto-roscantes (não incluídos).
- Estão disponíveis calços de plástico para adaptação a diferentes séries de perfis.

Fechadura standard (ref. A0520001)

- Válido para séries de janelas de correr com canal padrão.

Fechadura EVO (ref. 0520170)

- Geometria cónica que facilita a orientação do ponto de fecho multiponto.
- Válido para as séries de canal aberto ou ranhurado, bem como para as séries com guia incorporada.
- Permite absorver possíveis desalinhamentos que possam ocorrer entre o perfil da folha, o fecho multiponto e o perfil da estrutura.

FECHADURA EVO PARA FECHO MULTIPONTO

0520170

400

IN



A0520001

CERRADERO MULTIPUNTO

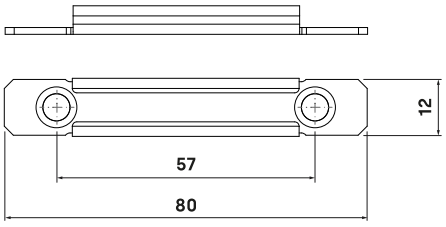

0520170

CERRADERO MULTIPUNTO EVO

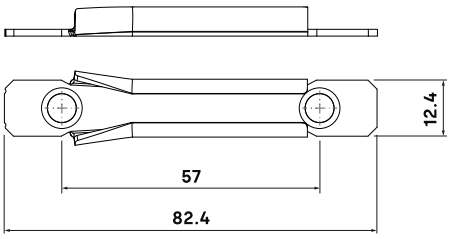

CALZOS DE ADAPTACIÓN

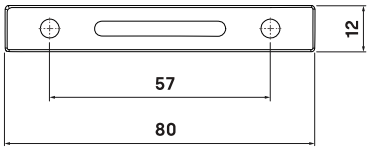

		ALTURA	MATERIAL	
0520003		1.7	ABS	400
A0520002		2	ABS	400
0520004		3	ABS	400
0520005		4	ABS	400

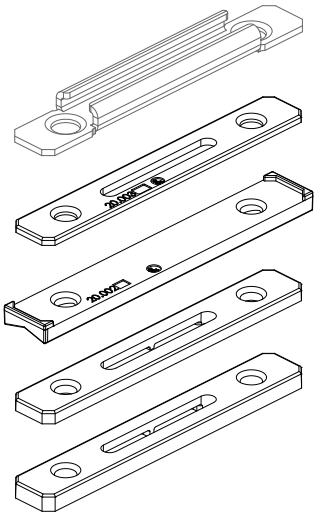

Las referencias A0520001 / 0520170 no incluyen calzos de adaptación

As fixações auto-montáveis permitem a instalação de dormentes para multiponto de forma direta em perfis de marco de ranhura ou canal aberto.

• Fabricadas em materiais poliméricos especiais que fornecem alta resistência à fixação, mas a suficiente flexibilidade para realizar a clipagem.
• A referência é fornecida com parafusos DIN 7982 3,9 x 9,5 milímetros.
• As fixações auto-montáveis permitem certo grau de regulação.

As fixações auto-montáveis não são universais, dependem da forma da ranhura ou canal do perfil, por isso é necessário solicitar um estudo prévio ao departamento técnico.

FIXAÇÃO AUTO-MONTÁVEL

PA

B0520195

100



FIXAÇÃO AUTO-MONTÁVEL

PA

B0520179

100



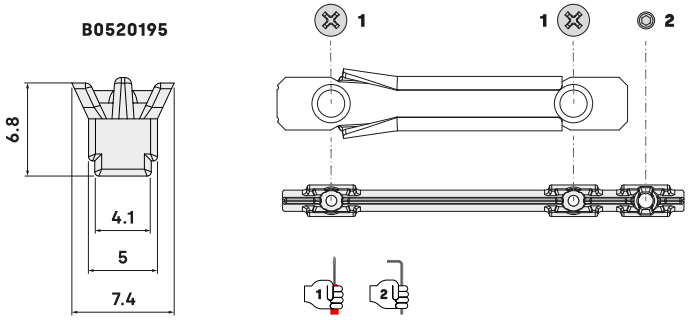

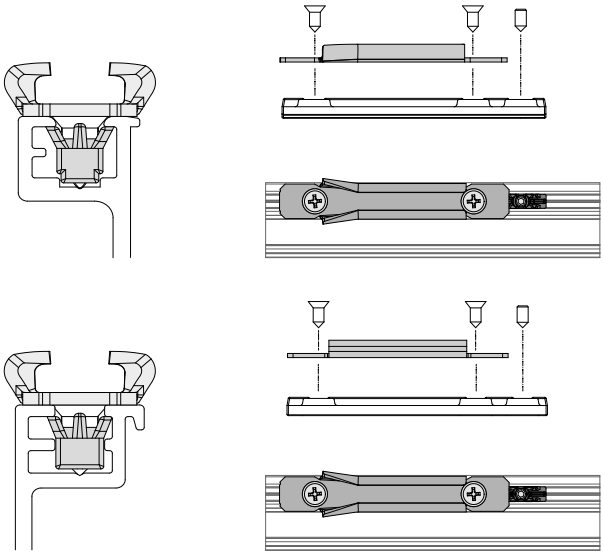

		ALTURA	MATERIAL	
B0520195		6.8	POLIAMIDA PA6	100
B0520179		6.3	POLIAMIDA PA6	100

FECHADURA DE MICRO VENTILAÇÃO

A0520052

20

ZM

IN



Fechadura que permite a areação em corrediças com fecho multiponto.

- Permeabilidade ao ar de classe 1 em posição aberta (UNE-EN 12207).
- 3 posições de ventilação com abertura de 4 mm com regulação até 6 mm.
- A refência inclui calços de plástico para adaptação a diferentes séries do perfil.

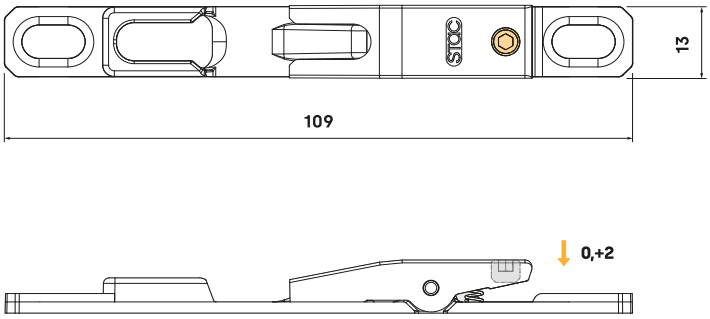

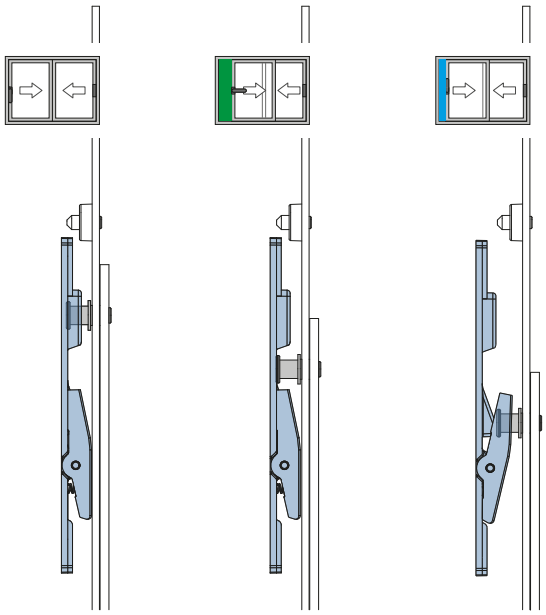

CALZOS DE ADAPTACIÓN

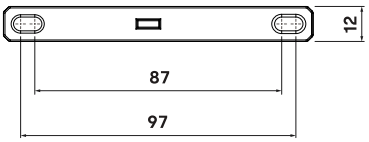

		ALTURA	MATERIAL	
A0520052		1.7	ABS	1
	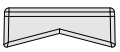	2	ABS	1
		3	ABS	1
		4	ABS	1

La referencia A0520052 incluye calzos de adaptación

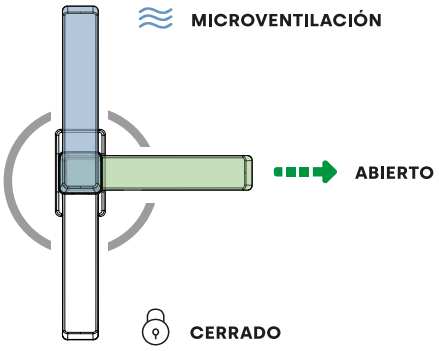

Calços para adaptar os fechos multiponto às diferentes séries existentes no mercado.

• Calços em ABS para dar rigidez e estabilidade à fixação.

CALÇOS PARA FECHO MULTIPONTO

CALZOS



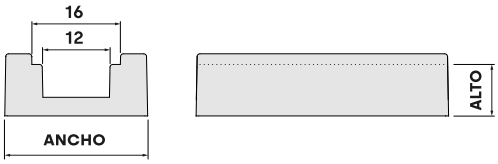

0599595	 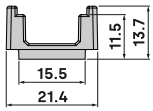	600
0599596	 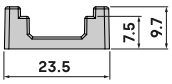	1000
0599597	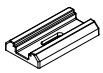 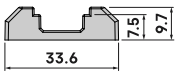	600
0599675	 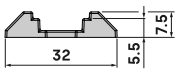	1000
0520006	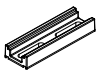 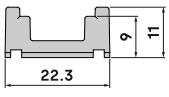	400
0520007	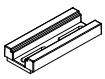 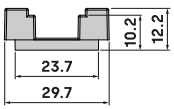	400
0520008	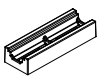 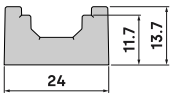	400

0520009	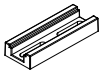 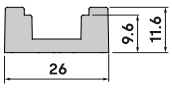	400
0520010	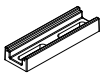 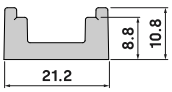	400
0520011	 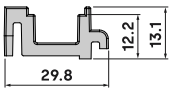	400
0520012	 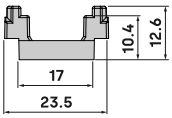	400
0520013	 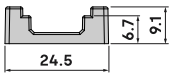	400
0520014	 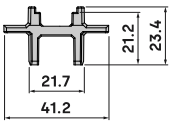	400
0520015	 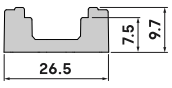	1000

0520016	 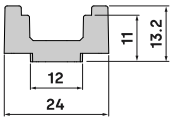	400
0520017	 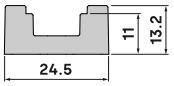	400
0520049	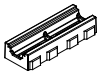 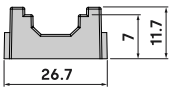	500
0520050	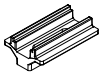 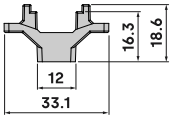	400
0520146	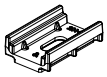 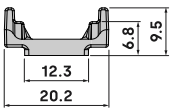	400
0520198		400



TITÁN Fechos encastráveis e maçanetas

Instalação rápida

Regulações simples

Sem parafusos visíveis

Carta de cores RAL

Linha TITÁN

Evoluímos a nossa gama de puxadores embutidos, fechos encastráveis e maçanetas para janelas de correr com designs modernos mas, acima de tudo, incorporando novas soluções.

» Estética actualizada

Evoluímos a nossa gama de puxadores de descarga, fechos de embutir e puxadores para janelas de correr com designs modernos mas, acima de tudo, incorporando novas soluções.

» Simplicidade de montagem

Montagem automática. Os fechos encastráveis e pega estão equipados com um sistema de montagem automática que permite desvios de comprimento da reentrância de ±3 mm, bem como flanges mais largas que ocultam quaisquer erros de maquinação.

Acionamento automático - manual. Com a simples remoção de uma mola, a passagem de um acionamento automático para o manual do fecho torna-se o mais fácil possível.

» Sistemas seguros

Sistema de ancoragem. O sistema de ancoragem é movido de baixo para cima. Isto torna a desmontagem do fecho menos intuitiva, uma vez que os fechos são operados pressionando para baixo.

Sistema de retenção. O sistema de retenção com acesso frontal impede a desmontagem do fecho da janela após a sua instalação.

Fechos encastráveis com e sem chave. Para clientes que procuram maior segurança, está disponível uma versão com uma fechadura acionada por chave para bloquear a abertura da janela.

» Ergonomia

A ergonomia do produto foi um fator importante durante o processo de design, eliminando arestas incómodas para o utilizador e maximizando as zonas de pressão sem comprometer o estilo. Tudo isto contribui para um aumento significativo da qualidade intrínseca dos produtos, tal como é percebida pelo utilizador.

Fechos de automontagem que permitem a abertura de janelas de correr.

- Os fechos permitem que as folhas de correr se cruzem e se sobreponham.
- Sistema de retenção por meio de um parafuso de ajuste, a fim de evitar a desmontagem.
- Sistema de regulação do gancho com acesso pela parte frontal dos fechos.
- São fornecidos montados para funcionamento automático, mas é possível mudar para funcionamento manual retirando uma mola.

Fecho TITÁN BLOCK (ref. 034100)

- Fecho encastrável com bloqueio e desbloqueio por chave.

Pega TITÁN (ref. 0342000)

- Fixação rápida ao perfil pressionando na parte superior da pega sem a necessidade de parafusos.

LIBERAR EL MUELLE TRASERO PARA PASAR DEL MODO AUTOMÁTICO A MODO MANUAL

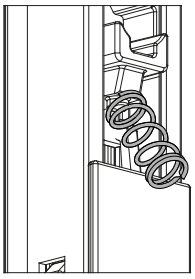

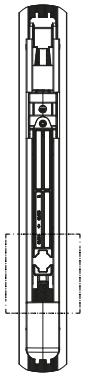

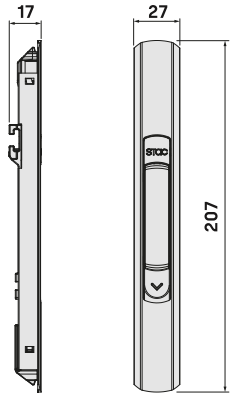

MECANIZADO **CIERRES DE EMBUTIR TITÁN**

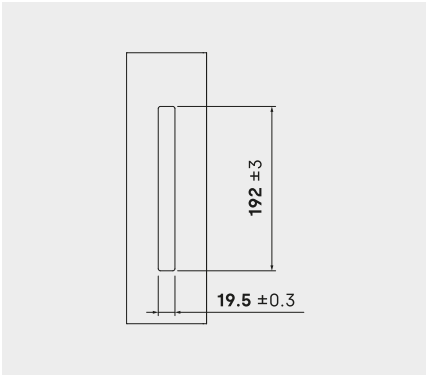

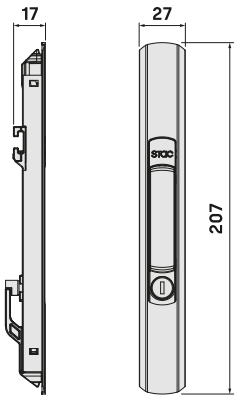

CIERRE DE EMBUTIR CON UÑERO
ESPESOR MÍNIMO DE HOJA

CON GANCHO FRONTAL
25 milímetros



CON GANCHO PERIMETRAL
34 milímetros



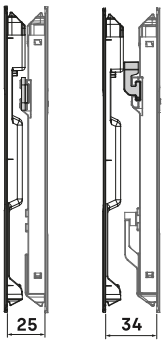

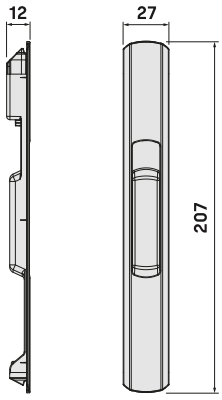

FECHO ENCASTRÁVEL TITÁN

034000 **

40

AL ZM
IN PA



FECHO ENCASTRÁVEL TITÁN BLOCK

034100 **

40

AL ZM
IN PM



UNHEIRO TITÁN

0342000 **

50

ZM
PM



MAÇANETA TITÁN BASIC

034500 **

10



AL ZM
IN PM

Maçaneta exterior que permite a abertura de janelas de correr.

• Recomenda-se o uso da maçaneta como ferragem exterior em janelas de correr de grandes dimensões.

Maçaneta TITÁN BASIC (ref. 034500)

• A maçaneta é válida para qualquer tipo de abertura de janela.
• Instalação frontal sem a necessidade de maquinação prévia no perfil.

Maçaneta TITÁN (ref. 034300)

• A maçaneta é usada sempre em combinação com um fecho encastrável.
• Design integrado que impede que os parafusos de fixação fiquem à vista.
• Sistema de fixação ao perfil através de parafusos autorroscantes.

MAÇANETA TITÁN

034300 **

10



AL ZM
IN PA

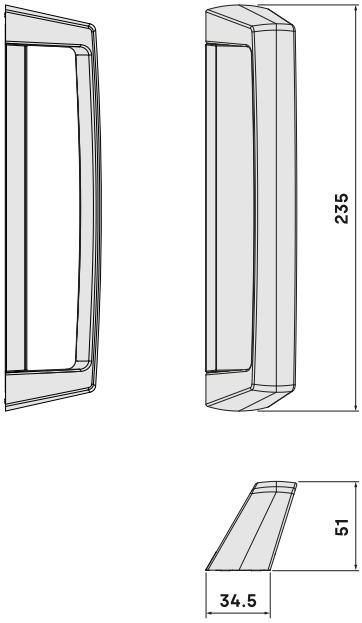

MECANIZADO **TITÁN BASIC**

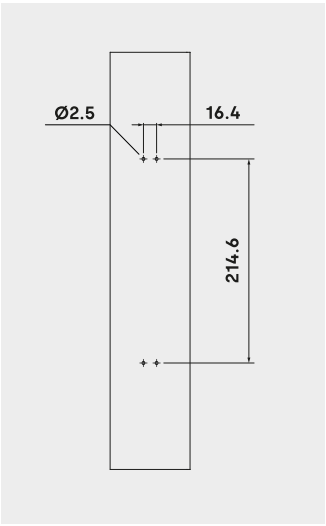

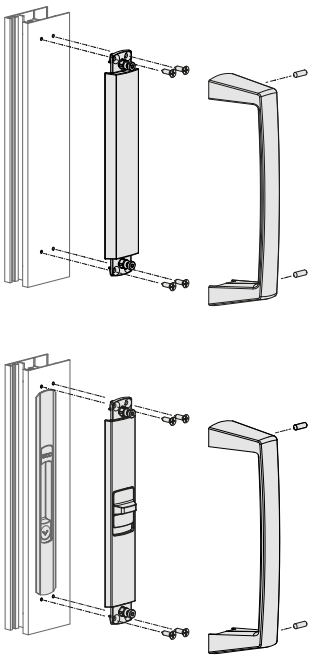

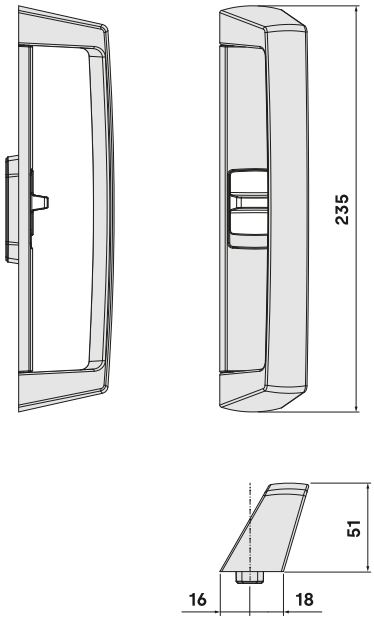

MECANIZADO **TITÁN**

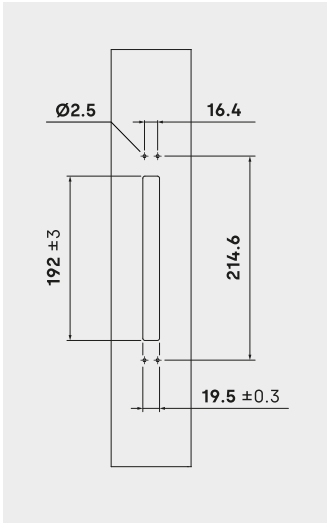

Maçaneta com came de acionamento que permite a abertura de janelas de correr de grandes dimensões.

- Adequada para aberturas de fecho multiponto com e sem chave.
- O acionamento com came permite reduzir significativamente o esforço de movimento dos pontos de fecho.
- Permite realizar a configuração de uma maçaneta dupla na janela (abertura interna/externa).
- Adaptável a qualquer fecho multiponto com quadratura de 7 mm.

A maçaneta TITÁ FLAP não é compatível com a posição de microventilação.

MAÇANETA TITÁN FLAP

Abertura à direita

IN ZM PM

034800 **

10



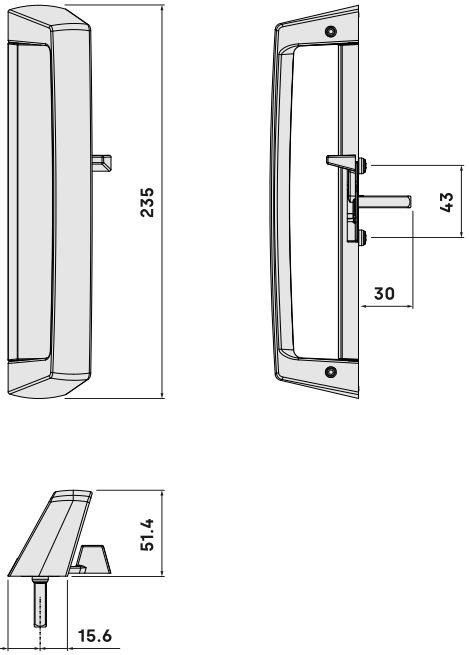

DESCRIPCIÓN	
034800 **	TITÁN FLAP R con leva para aperturas a derechas
034900 **	TITÁN FLAP L con leva para aperturas a izquierdas

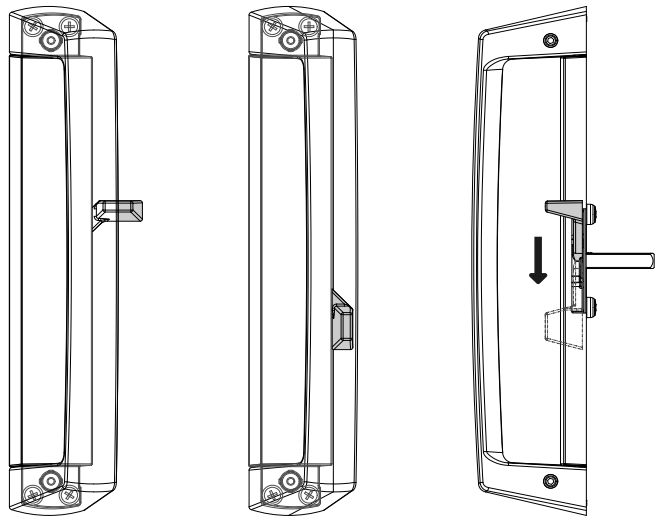

POSICIÓN **DE APERTURA**

POSICIÓN **DE CIERRE / BLOQUEO**

MECANIZADO **TITÁN FLAP**

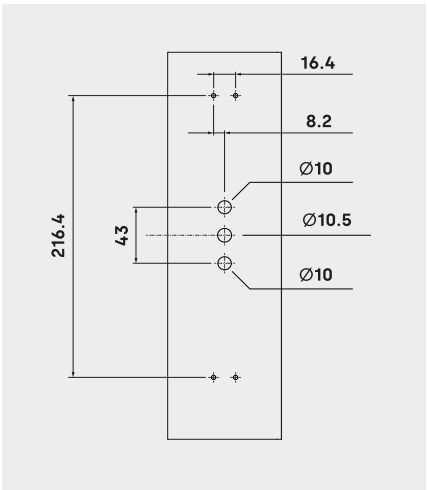

FECHO ENCASTRÁVEL FÉNIX
Fecho automático

032000 | **

40



AL ZM
IN PA

Fechos e pega de automontagem que permiten a abertura, o cruzamento e a sobreposição de folhas nas janelas de correr.

Fecho automático FÉNIX (ref. 032000)

- Fixação ao perfil sem parafusos por pressão na parte inferior.
- Fecho disponível com dispositivo de bloqueio para acionamento manual (ref. 032000C).
- Sistema de amortecimento no gancho o qual permite ao gancho descer no momento de fechar a folha e manter o botão estático.

Pega FÉNIX (ref. 032100)

- Fixação sem parafusos ao perfil por pressão na parte superior.
- Opcionalmente, pode ser fixado com parafusos pelo interior para maior segurança.

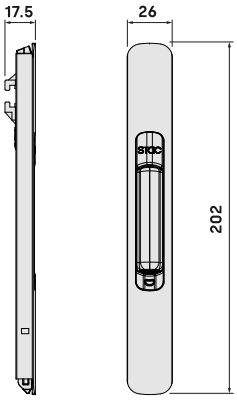

CIERRE DE EMBUTIR CON UÑERO
ESPESOR MÍNIMO DE HOJA

CON GANCHO FRONTAL
20 milímetros

CON GANCHO PERIMETRAL
30 milímetros

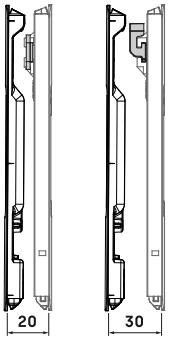

FECHO ENCASTRÁVEL FÉNIX
Fecho manual

032000C | **

40



AL ZM
IN PM

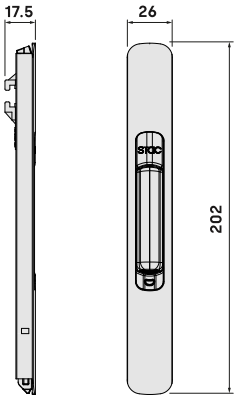

MECANIZADO **CIERRES DE EMBUTIR FÉNIX**

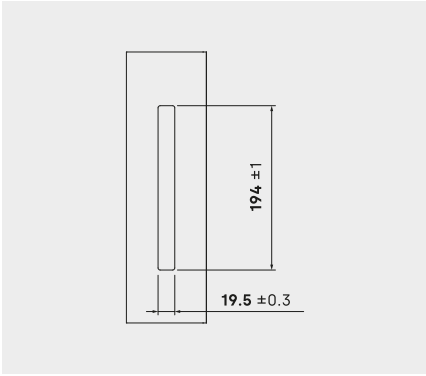

UNHEIRO FÉNIX

032100 | **

50



ZM
PA

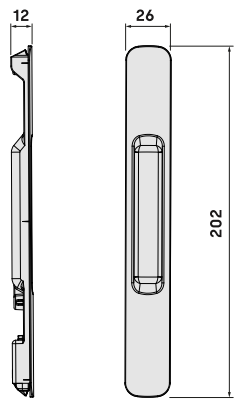

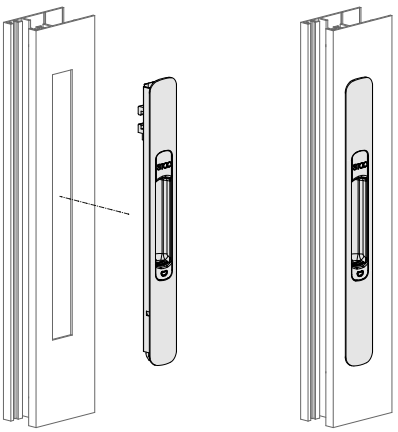

Fechos de automontagem que permiten a abertura, o cruzamento e a sobreposição de folhas nas janelas de correr.

- Fixação ao perfil sem parafusos por pressão na parte inferior.
- Elevada tolerância na maquinação do perfil graças ao seu sistema de fixação.
- Por defeito, os fechos encastráveis funcionam em modo automático e podem ser configurados em modo manual.

FECHO ENCASTRÁVEL FÉNIX MINI

AL ZM IN PA

B03300 **

40



MECANIZADO **FÉNIX MINI**

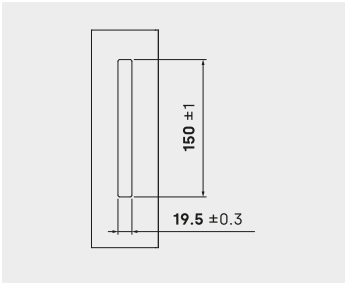

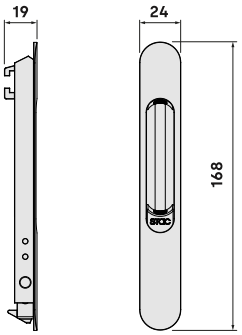

FECHO ENCASTRÁVEL FÉNIX MICRO

AL ZM IN PA

035000 **

40



MECANIZADO **FÉNIX MICRO**

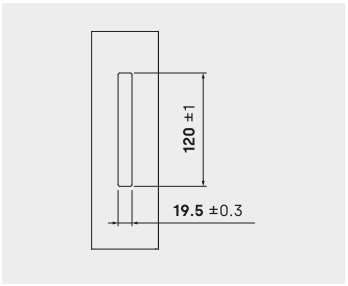

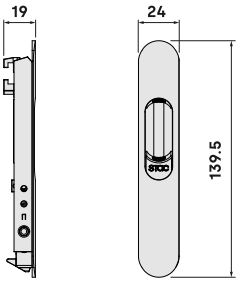

CIERRE DE EMBUTIR
FÉNIX MINI

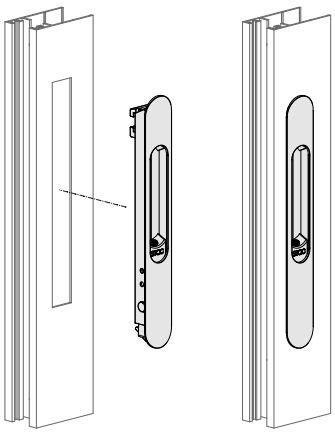

CIERRE DE EMBUTIR
FÉNIX MICRO

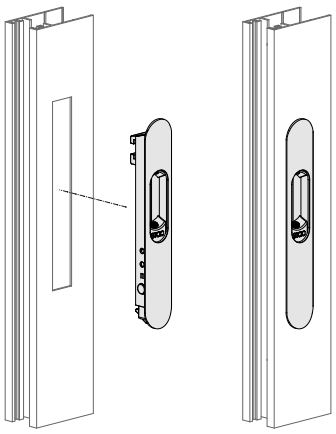

CAMBIO DE MODO DE FUNCIONAMIENTO
AUTOMÁTICO A MANUAL

RETIRAR LA PLACA Y EL MUELLE DE LA PARTE TRASERA DEL CIERRE PARA PASAR DEL MODO AUTOMÁTICO A MODO MANUAL

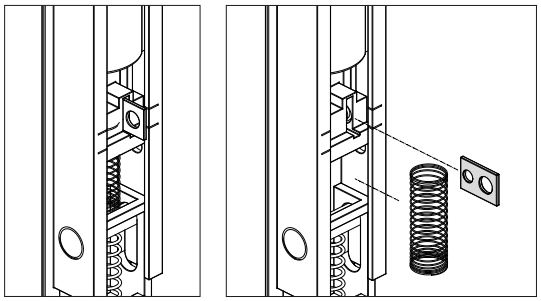

MAÇANETA FÉNIX

0320 **

50



AL

IN

Maçanetas opcionais que permitem a abertura de janelas de correr de grandes dimensões.

- As maçanetas são sempre instaladas em combinação com um fecho encastrável.
- Os parafusos de fixação estão disponíveis em diferentes acabamentos, consoante a cor selecionada para a maçaneta.
- A maçaneta pode ser fixada ao perfil utilizando porcas de rebite (não incluídas).

MAÇANETA FÉNIX MINI

0503087 **

50



AL

IN

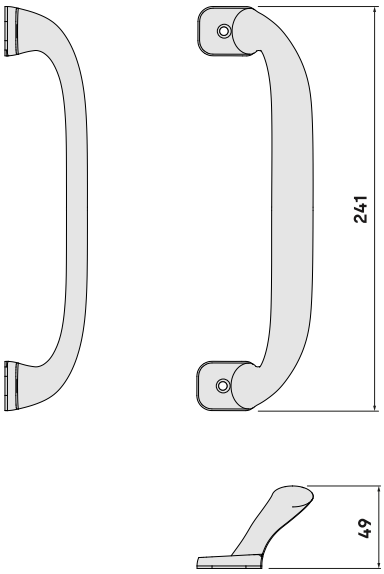

MECANIZADO **TIRADOR FÉNIX**

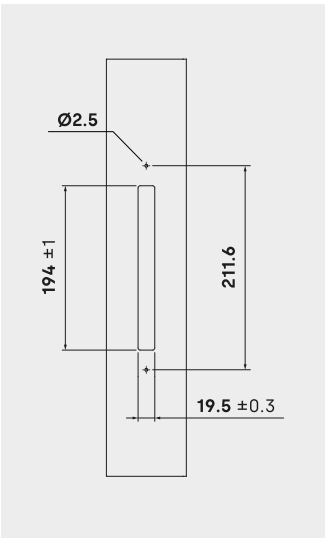

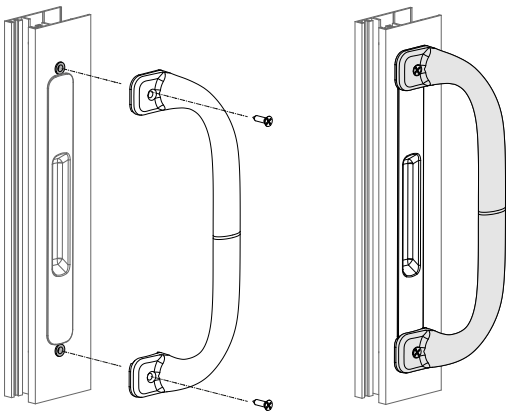

FIJACIÓN MEDIANTE TUERCAS REMACHABLES (NO INCLUIDAS)

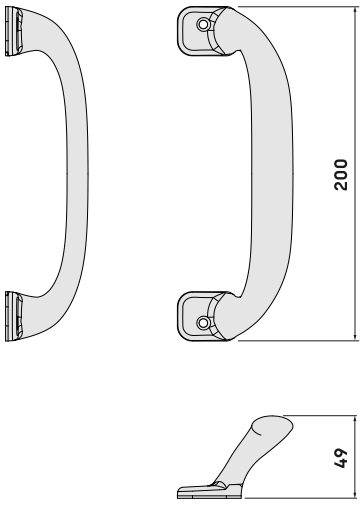

MECANIZADO **TIRADOR FÉNIX MINI**

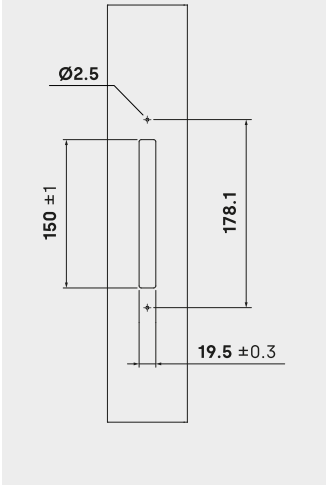

Fechos de automontagem que permiten a abertura, o cruzamento e a sobreposição de folhas nas janelas de correr.

Fecho automático DRACO LINE (ref. 030000)

- Fixação ao perfil sem parafusos, pressionando a parte inferior.
- Disponível fecho com bloqueio para acionamento manual (ref. 030000C).
- O sistema de fixação permite uma elevada tolerância na maquinação dos perfis.
- Por defeito, os fechos encastráveis funcionam em modo automático, podendo ser configurados em modo manual.

Maçaneta DRACO (ref. 0310)

- Maçaneta que permite a abertura de janelas de correr de grandes dimensões.
- A maçaneta é sempre instalada em combinação com um fecho encastrável.
- Os parafusos de fixação estão disponíveis em diferentes acabamentos, consoante a cor dos fechos.

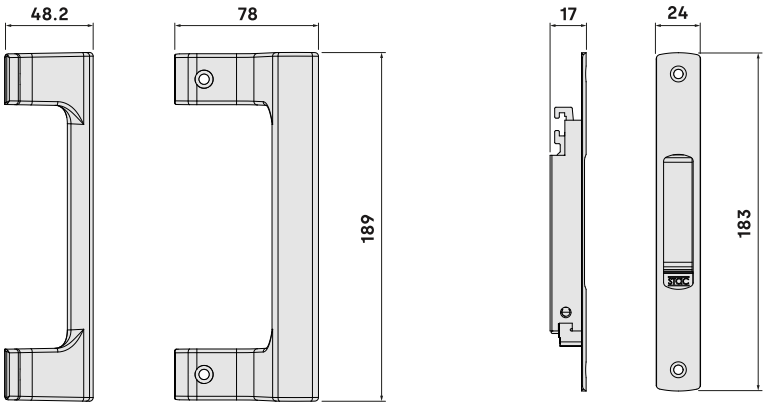

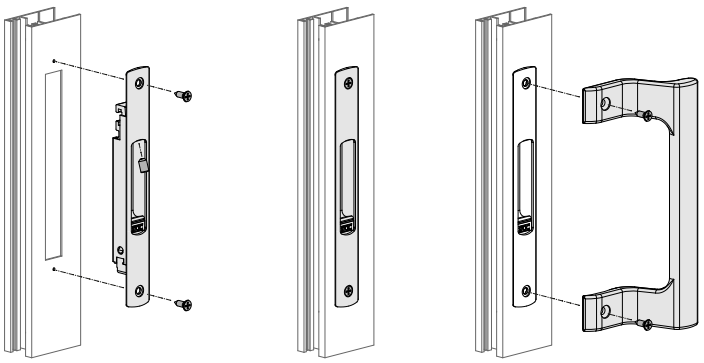

MECANIZADO **CIERRE Y TIRADOR DRACO LINE**

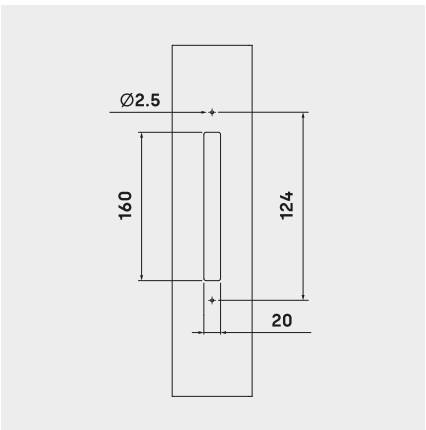

FECHO ENCASTRÁVEL DRACO LINE
Fecho automático

81 82 AL ZM IN PP

030000 **

50



FECHO ENCASTRÁVEL DRACO LINE
Fecho manual

81 82 AL ZM IN PP

03000C **

50



MAÇANETA DRACO

AL IN

0310 **

50



FECHO ENCASTRÁVEL DRACO MAX
Fecho automático

031000 **

50



81 82

AL ZM IN PP

Fechos de automontagem que permiten a abertura, o cruzamento e a sobreposição de folhas nas janelas de correr.

Fecho automático DRACO MAX (ref. 031000)

- Fixação ao perfil sem parafusos, pressionando a parte inferior.
- Disponível fecho com bloqueio para acionamento manual (ref. 031000C).
- O sistema de fixação permite uma elevada tolerância na maquinação dos perfis.
- Por defeito, os fechos encastráveis funcionam em modo automático, podendo ser configurados em modo manual.

Maçaneta DRACO (ref. 0310)

- Maçaneta que permite a abertura de janelas de correr de grandes dimensões.
- A maçaneta é sempre instalada em combinação com um fecho encastrável.
- Os parafusos de fixação estão disponíveis em diferentes acabamentos, consoante a cor dos fechos.

FECHO ENCASTRÁVEL DRACO MAX
Fecho manual

031000C **

50



81 82

AL ZM IN PP

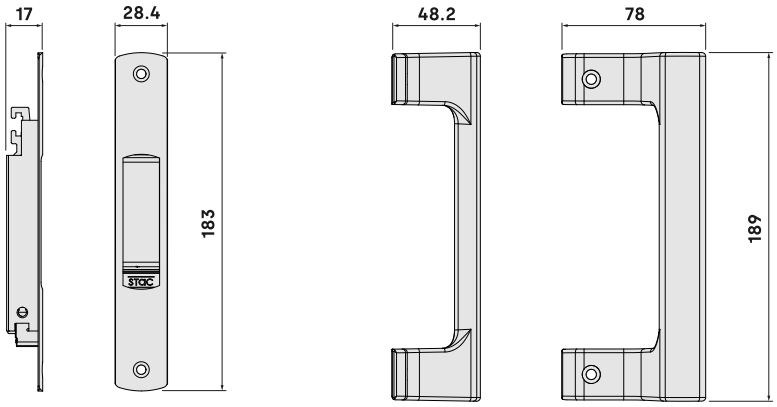

MAÇANETA DRACO

0310 **

50



AL

IN

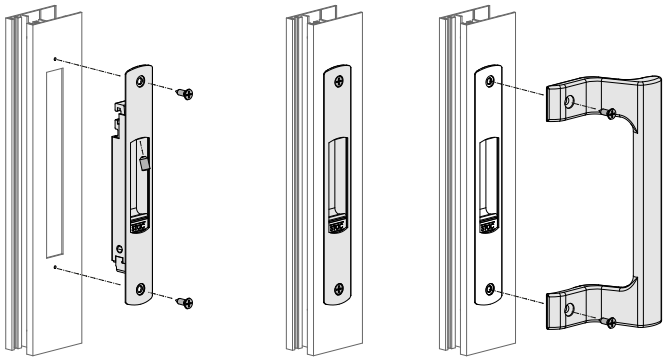

MECANIZADO **CIERRE Y TIRADOR DRACO MAX**

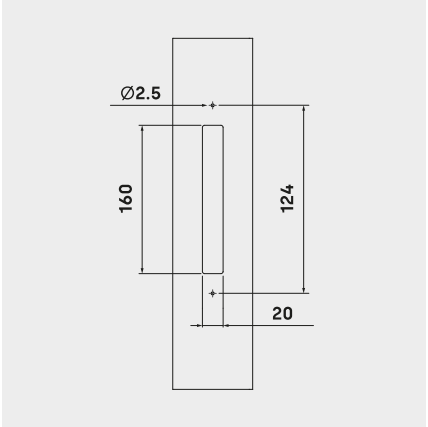

Kit de acessórios que permite uma posição de ventilação em janelas de correr de perímetro.

- Fornecido com fechadura (ref. 0403049) e gancho perimetral (ref. A0503050).
- A instalação é efectuada em combinação com um fecho encastrável de funcionamento automático.
- A fechadura permite duas posições: fecho e micro-ventilação.
- Cumpre todos os requisitos do Código Técnico da Edificação em termos de qualidade do ar interior, garantindo a ventilação necessária.
- Permeabilidade ao ar segundo a norma UNE-EN 12207 em posição de micro-abertura (ensaio classe 1).

KIT DE MICROVENTILAÇÃO PERIMETRAL

ZM

A05034400

100



CERRADERO SUPERPUESTO

0403049

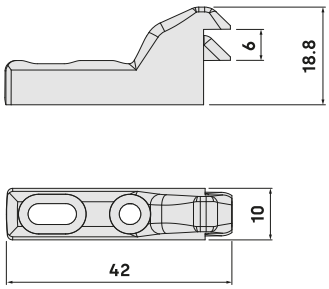

GANCHO PERIMETRAL

A0503050

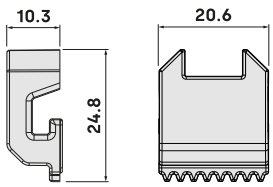

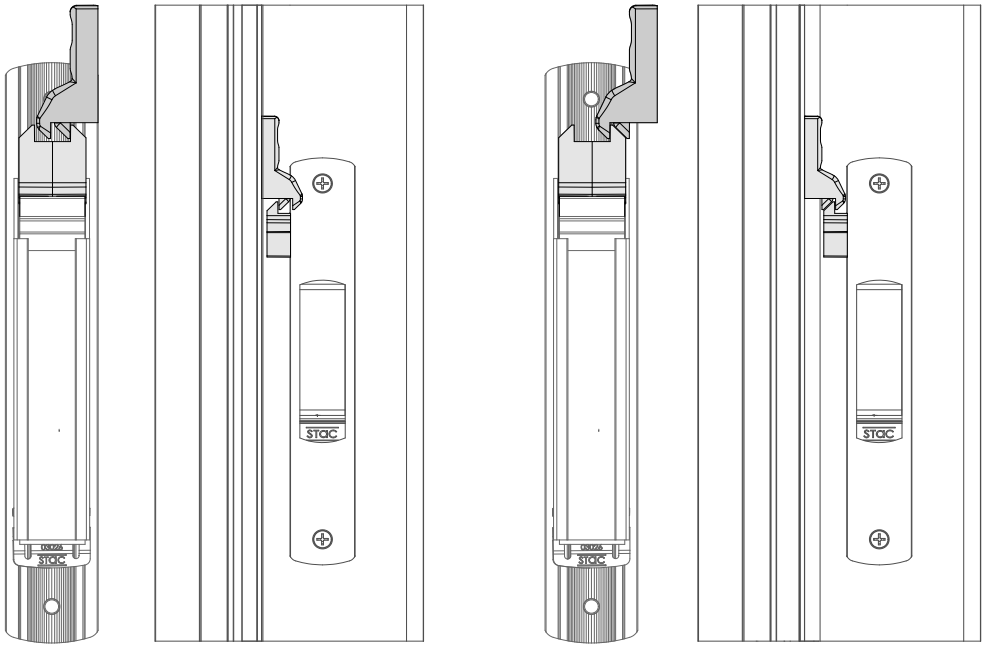

KIT DE MICROVENTILAÇÃO (S5000)

05035000

100

ZM

IN



Kits de acessórios que permitem a realização da posição de arejamento em janelas de correr com perfil de corte reto.

• Os kits são personalizáveis: podem ser combinados fechaduras e ganchos para diferentes séries.

KIT S5000 (ref. 05035000)

• A referência é válida para a série 5000 de janelas de correr.
• Fornecido com fechadura (ref. 0503009) e gancho frontal (ref. 03068).

KIT S5200 (ref. 05035200)

• A referência é válida para a janela de correr da série 5200.
• Fornecido com a fechadura (ref. 0503010) e o gancho frontal (ref. 03068).

KIT DE MICROVENTILAÇÃO (S5200)

05035200

100

ZM

IN



05035000

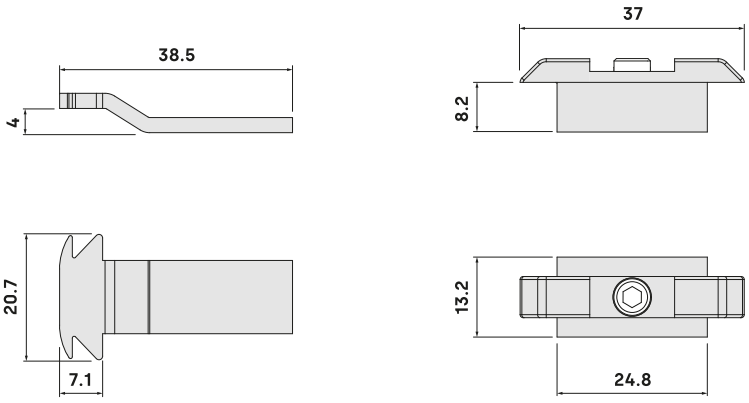

05035200

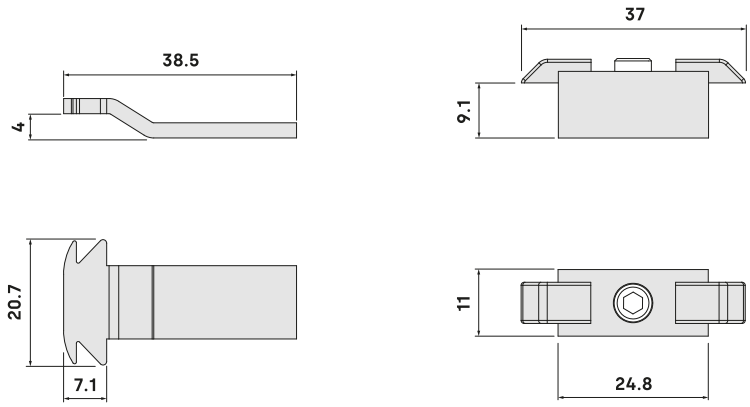

Kits de acessórios que permitem a realização da posição de arejamento em janelas de correr com perfil de corte reto.

• Os kits são personalizáveis: podem ser combinados fechaduras e ganchos para diferentes séries.

KIT S6200 (ref. 05036200)

• A referência é válida para a série de janelas de correr 6200.
• Fornecido com fechadura (ref. 0503011) e gancho frontal (ref. 0503073).

KIT S6500 (ref. 03KT6502)

• A referência é válida para a janela de correr da série 6500.
• Fornecido com a fechadura (ref. 0503012) e o gancho frontal (ref. 03065).

KIT DE MICROVENTILAÇÃO (S6200)

ZM
IN

05036200

100



05036200

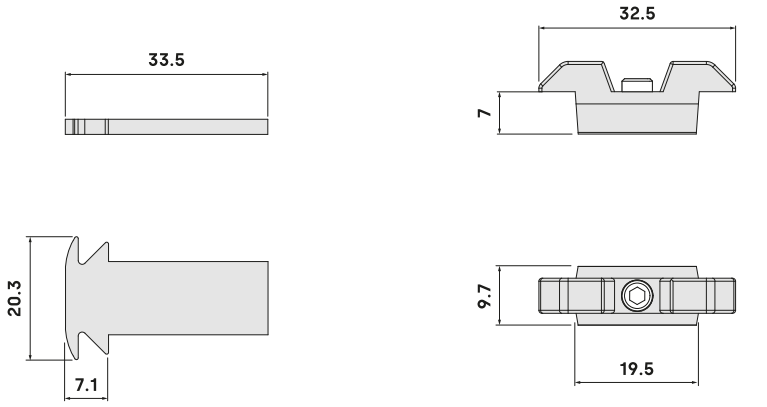

KIT DE MICROVENTILAÇÃO (S6500)

ZM
IN

03KT6502

100



03KT6502

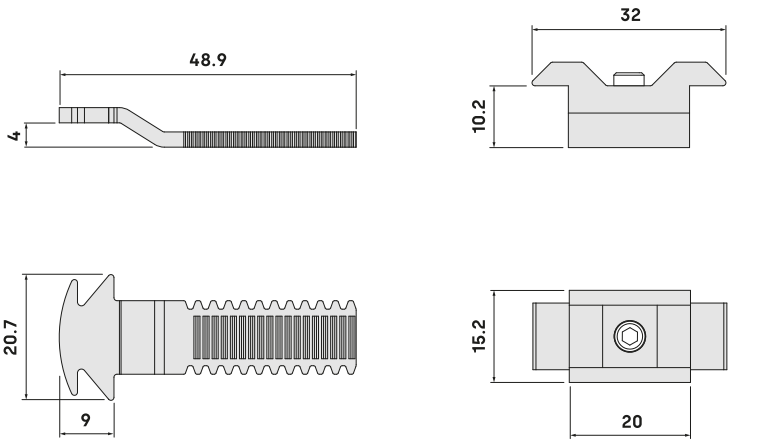

GANCHOS FRONTAIS

FRONTALES



Os ganchos em combinação com uma fechadura permitem o fecho dos sistemas de janelas de correr.

- O serrilhado especial permite a regulação métrica dos ganchos.
- Os ganchos adaptam-se a diferentes séries de janelas de correr, sejam elas tradicionais ou de perímetro.
- Os ganchos são válidos para os fechos encastráveis TITÁN, FÉNIX e DRACO.

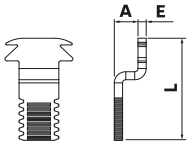

		V	T	F	D
0503073	A - E 2.5 L 33.45	●	●	●	●
0503148	A 7.2 E 2.5 L 32	●	●	●	●
0503162	A 2 E 2.5 L 38	●	●	●	●
0503172	A 11.4 E 2.5 L 44.25	●	●	●	●
03150	A 2 E 2.5 L 38		●	●	●
03151	A - E 2.5 L 34		●	●	●
03152	A 4 E 2.5 L 37.85		●	●	●
03153	A 4 E 2.5 L 45.85		●	●	●
03154	A 1.5 E 2.5 L 32.5		●	●	●
0503170	A 13.9 E 2.5 L 41.25		●	●	●

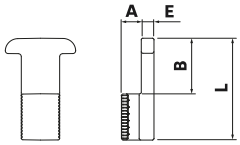

		V	T	F	D
0503197	A 6.5 E 2.5 L 35.4		●	●	●
0503207	A 1.5 E 2.5 L 27.5		●	●	●
P03153	A 4 E 2.5 L 45.5		●	●	●
0503019	A 3.5 E 2.5 L 34			●	●
0301902	A 3.5 E 2.5 L 40			●	●
03007	A 4 E 2.5 L 37.85			●	●
03031	A 4 E 2.5 L 45.85			●	●
0403048	A 6.9 E 3.5 B 13.5 L 27.5			●	●
0503051	A 2 E 2.5 L 38			●	●
0503069	A - E 2.5 L 34			●	●

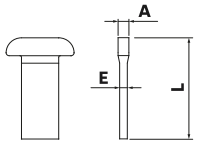

		V	T	F	D
03070	A 2 E 2.5 L 27			●	●
0503071	A 5.5 E 2.5 L 46.4			●	●
0503072	A 5.3 E 2.5 L 36			●	●
03078	A 4 E 2.5 L 37			●	●
0503083	A 5.5 E 2.5 L 40			●	●
0503097	A 6.4 E 3.5 B 18 L 33			●	●
0503098	A 5.7 E 3.5 B 32 L 47			●	●
0503129	A 4 E 2.5 L 37.85			●	●

V MICROVENTILACIÓN
T CIERRES TITÁN
F CIERRES FÉNIX | FÉNIX MINI
D CIERRES DRACO MAX | DRACO LINE

Os ganchos em combinação com uma fechadura permitem o fecho dos sistemas de janelas de correr.

- O serrilhado especial permite a regulação métrica dos ganchos.
- Os ganchos adaptam-se a diferentes séries de janelas de correr, sejam elas tradicionais ou de perímetro.
- Os ganchos são válidos para os fechos encastráveis TITÁN, FÉNIX e DRACO.

GANCHOS PERIMETRAIS

PERIMETRALES



A0503050

V	T	F	D
●	●	●	●

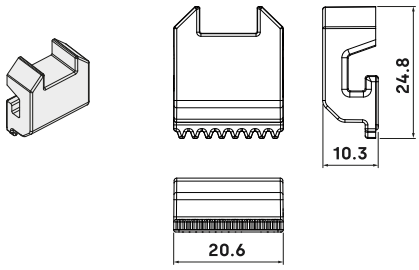

0503085

V	T	F	D
		●	●

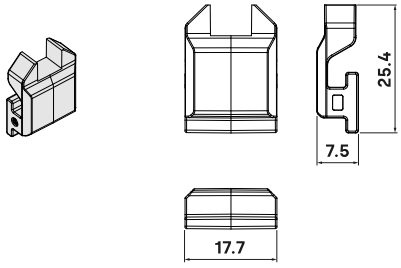

0503149

V	T	F	D
●	●	●	●

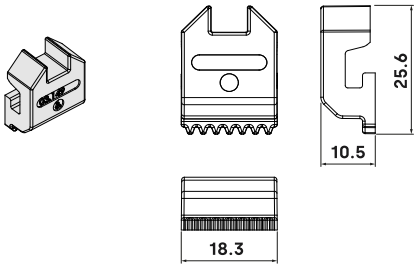

0403132

V	T	F	D
		●	●

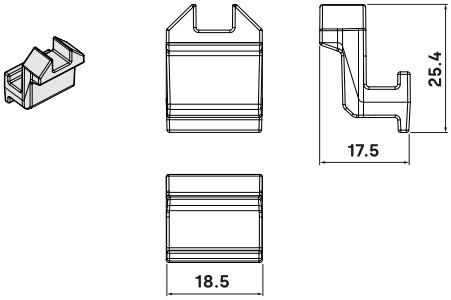

FECHADURAS RANHURADAS

As fechaduras ranhuradas, em combinação com um gancho, permitem o fecho dos sistemas de janelas de correr.

ACANALADOS

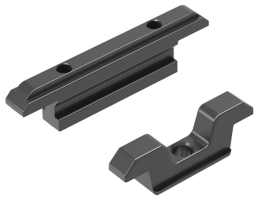

- Todas as referências incluem parafusos
- Ajustadas à estrutura para regular com o gancho de fecho.
- Os ganchos adaptam-se a diferentes séries de janelas de correr, sejam elas tradicionais ou de perímetro.

0503009

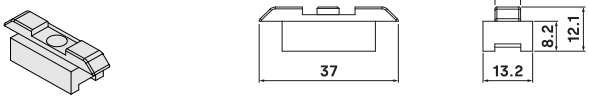

0503010

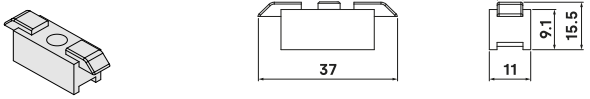

0503011

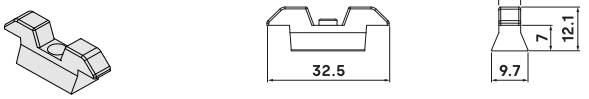

0503012

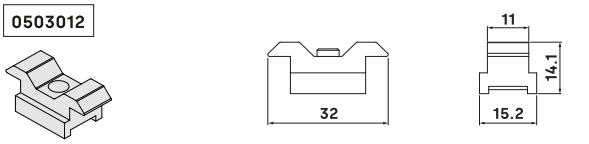

0503013

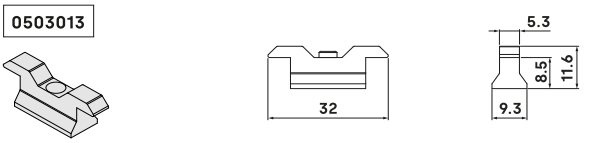

0503014

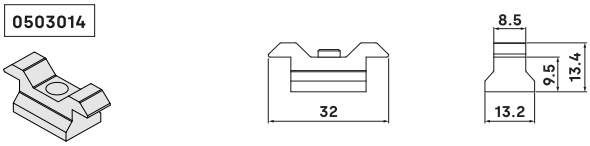

0503028

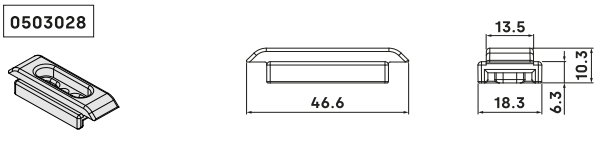

0503074

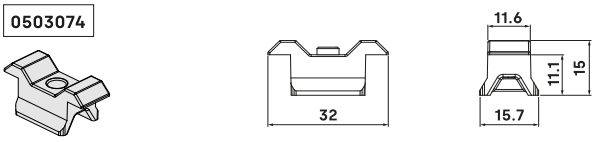

0503075

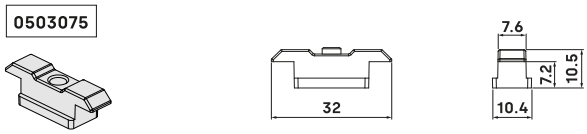

0503076

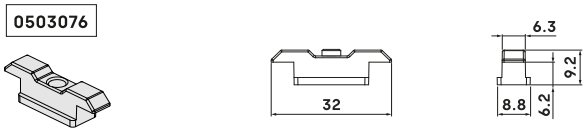

0503077

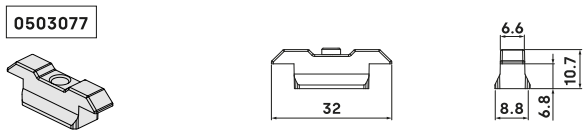

0503131

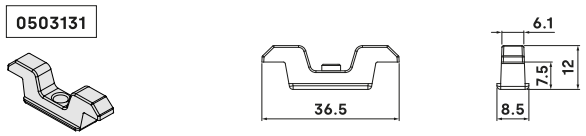

0503171

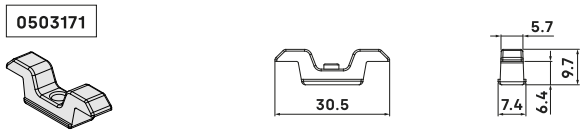

0403047

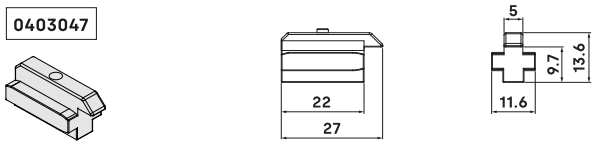

03079C

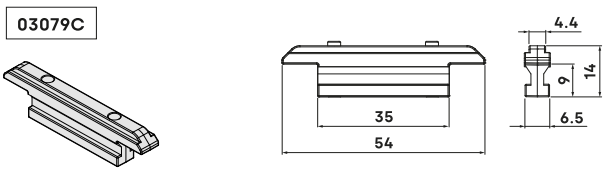

As fechaduras superpostas, em combinação com um gancho, permitem o fecho dos sistemas de janelas de correr.

• Ajustadas à estrutura para regular com o gancho de fecho.
• Os ganchos adaptam-se a diferentes séries de janelas de correr, sejam elas tradicionais ou de perímetro.

FECHADURAS SUPERPOSTAS

SUPERPUESTOS

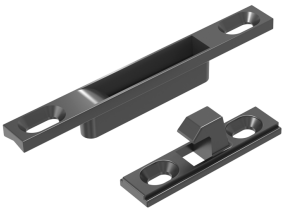

0503004

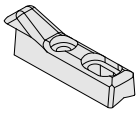

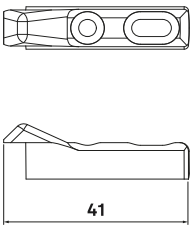

0509106

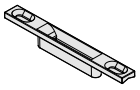

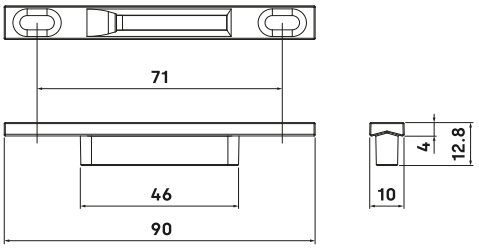

0503086

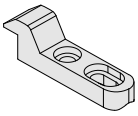

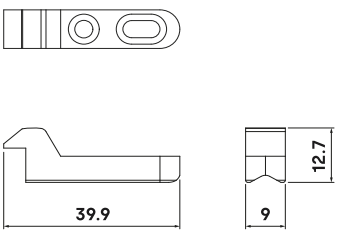

0403030

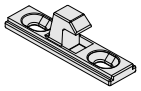

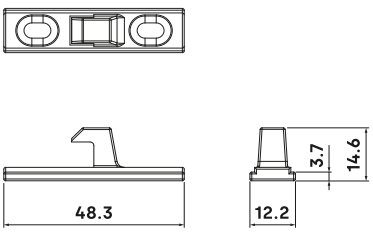

0503198

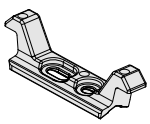

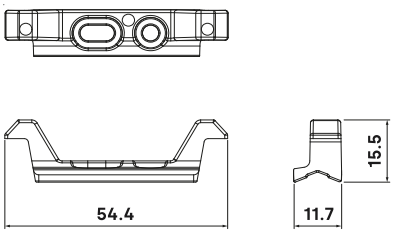

09107

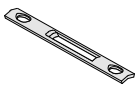

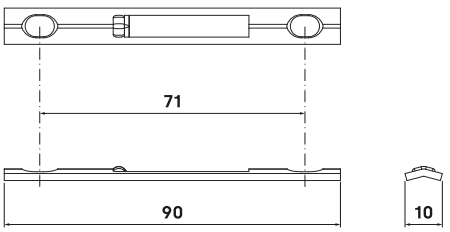



Sistemas LS 200 & 400

Até 400 kg de carga

Instalação simples e rápida

Resistente à corrosão

Adaptadores LSPLUG

As janelas e portas corrediças têm passado por uma evolução em termos de desempenho e conforto de utilização, focada principalmente na satisfação dos atuais requisitos de eficiência térmica e acústica. Isto implica perfis com grandes quebras de ponte térmica e vidros de espessura considerável, o que leva a um aumento significativo do peso nas corrediças, especialmente com folhas de grandes dimensões.

Por conseguinte, os perfis utilizados neste tipo de fechamentos têm de ser suficientemente robustos, sendo comum a utilização de perfis de sistemas de elevação em corrediças tradicionais, especialmente quando os pesos das janelas excedem determinados valores.

» Sistemas de elevação lift & slide

Os adaptadores LSPLUG permitem a utilização dos nossos carros traseiros lift & slide, adaptando os perfis de sistemas de elevação como sistemas de corrediça tradicionais.

» Alta capacidade de carga

Solução ideal para a adaptação de sistemas de elevação em sistemas de corrediça com elevada capacidade de carga (dois carros até 300 - 400 kg / folha).

Permite uma regulação em altura independente de 0 a +2,5 mm por meio de uma chave Allen de 5 mm.

» Resistência à corrosão

As peças de zamak foram tratadas para garantir uma resistência à corrosão de mais de 480 horas numa câmara de nevoeiro salino, em conformidade com a norma UNE-EN 1670, obtendo uma classificação de grau 5 que confere uma elevada resistência à corrosão e a possibilidade de utilização em ambientes com condições climáticas severas.



O adaptador LSPLUG permite adaptar os perfis de sistemas eleváveis como sistemas de corrediça tradicionais.

- O adaptador é válido para perfis com um canal de 22 milímetros.
- Permite uma regulação em altura de 2,5 milímetros, acessível e independente.

Adaptador LSPLUG LS400 (ref. 237008)

- Capacidade máxima de carga por folha 400 kg com 2 carros LS400.

Adaptador LSPLUG LS200 (ref. 237009)

- Capacidade máxima de carga por folha 300 kg com 2 carros LS200.
- A referência é fornecida com calços de centragem para canal de 22 mm.

ADAPTADOR LSPLUG (237008)

Sistema elevável LS400

ZM
AC

237008

50



237008

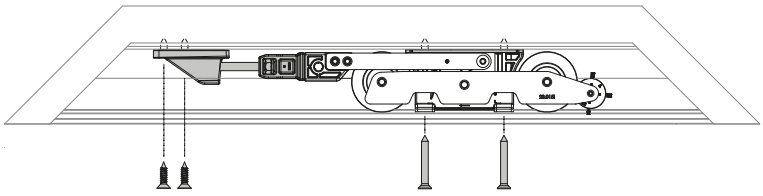

ADAPTADOR LSPLUG (237009)

Sistema elevável LS200

ZM
AC

237009

50



237009

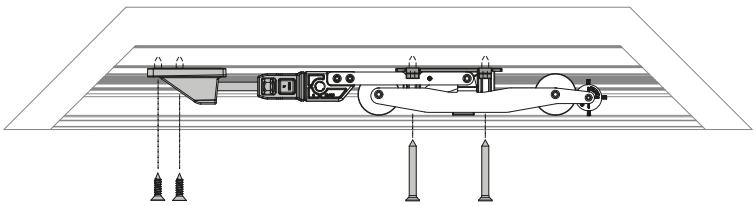

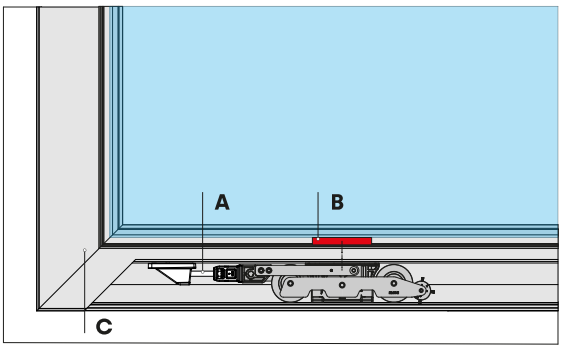

CANAL LS200

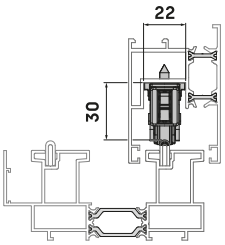

CANAL LS400

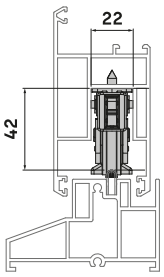

REGULACIÓN EN ALTURA 0, +2.5

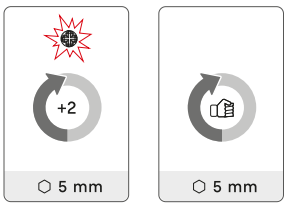

A ANTES DE FIJAR EL DISPOSITIVO AL PERFIL DEBE ASEGURAR QUE EL TORNILLO SE ENCUENTRA EN TENSIÓN.

B A PARTIR DE 200 KG DE PESO POR HOJA EL CALZO DEL VIDRIO SE POSICIONA CENTRADO CON EL CARRO.

C DEJAR LA DISTANCIA NECESARIA PARA EVITAR LA INTERFERENCIA DE LOS TORNILLOS CON LA ESCUADRA.

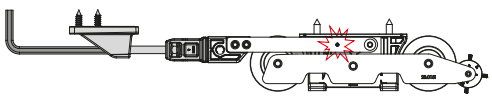

HL BOGIES

rodados basculantes



Regulação ±2.3 mm

Até 200 kg por folha

Sistemas de 2 rodas

Rolamentos de agulhas

Rodados basculantes HL

Os sistemas de janelas de correr estão a sofrer uma evolução notável em termos de desempenho e conforto de utilização. Isto significa perfis com grandes quebras térmicas e vidros de espessura considerável. Como resultado de tudo isto, as dimensões dos perfis cresceram consideravelmente, fazendo evoluir as ferragens responsáveis porlhes dar vida.

Os rodados basculantes destacam-se principalmente por serem adaptáveis a todos os tipos de sistemas de janelas de correr, permitindo a regulação em altura e suportar cargas até 200 kg por folha.

» Sistema basculante

Os rodados falham principalmente devido à deterioração dos rolamentos das rodas. Isto deve-se ao maior esforço suportado por algumas rodas em relação às outras, ou seja, o peso sobre cada roda não está equilibrado.

O desenho dos rodados HL foi desenvolvido com a premissa de equilibrar a carga suportada por cada roda através de um sistema de balancins, prolongando, assim, a sua vida útil.

» Adaptabilidade

Estão disponíveis em diferentes tamanhos para permitir diferentes larguras de rodas e para serem utilizados em qualquer tipo de carril.

A banda de rodagem é feita de POM (poliacetal) garantindo a sua durabilidade, evitando a deterioração e o desgaste tanto das rodas como do carril.

» Regulações efetivas ±2.3 milímetros

Se necessário, durante a instalação da janela, é possível ajustar a altura dos carros diretamente com uma chave Allen de 5 mm.

» Resistência à corrosão

A estrutura dos rodados é feita de zamak com um tratamento de zincagem natural que lhes permite suportar até 480 horas numa câmara de nevoeiro salino, garantindo uma elevada resistência à corrosão.

Carros basculantes concebidos para cargas elevadas em janelas de correr.

- Rolamento de agulhas com bucha (HK0810 WWB)
- Carga máxima por folha de 200 kg e regulação em altura de ±2,3 mm.
- O sistema de basculamento permite equilibrar a carga suportada por cada roda.

Consultar o quadro técnico para conhecer a geometria da estrutura compatível.

RODADO BASCULANTE HL 96001

ZM IN
PA PM

96001

20



RODADO BASCULANTE HL 96002

96001

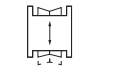

MIN. **28.6**
MÁX. **33.2**

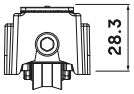

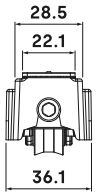

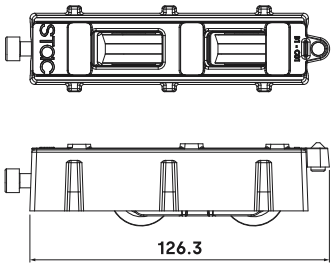

ZM IN
PA PM

96002

36



RODADO BASCULANTE HL 96003

96002

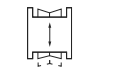

MIN. **24.4**
MÁX. **29**



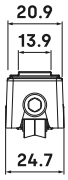

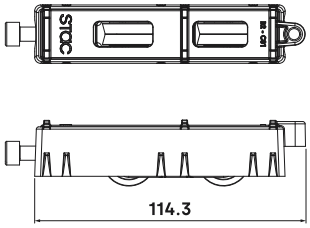

ZM IN
PA PM

96003

40



96003

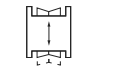

MIN. **20.8**
MÁX. **25.4**



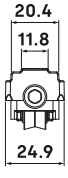

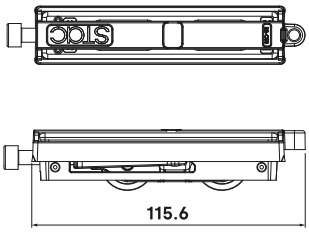

RODADO BASCULANTE HL 96004

96004

24

ZM IN PA PM



Carros basculantes concebidos para cargas elevadas em janelas de correr.

- Rolamento de agulhas com bucha (HK0810 WWB)
- Carga máxima por folha de 200 kg e regulação em altura de ±2,3 mm.
- O sistema de basculamento permite equilibrar a carga suportada por cada roda.

Consultar o quadro técnico para conhecer a geometria da estrutura compatível.

RODADO BASCULANTE HL 96005

96005

24

ZM IN PA PM



96004



MIN. **38.4**
MÁX. **43**



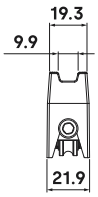

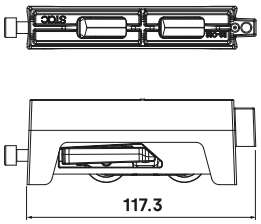

RODADO BASCULANTE HL 96006

96006

40

ZM IN PA PM



96005



MIN. **20.3**
MÁX. **24.9**

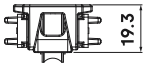

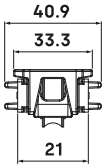

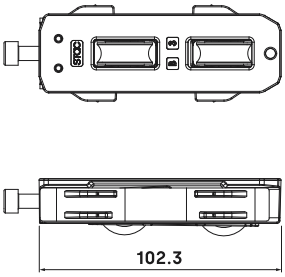

96006



MIN. **22.7**
MÁX. **27.3**



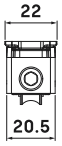

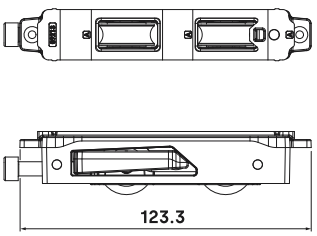

Carros basculantes concebidos para cargas elevadas em janelas de correr.

- Rolamento de agulhas com bucha (HK0810 WWB)
- Carga máxima por folha de 200 kg e regulação em altura de ±2,3 mm.
- O sistema de basculamento permite equilibrar a carga suportada por cada roda.

Consultar o quadro técnico para conhecer a geometria da estrutura compatível.

RODADO BASCULANTE HL 96007

ZM IN
PA PM

96007

40



RODADO BASCULANTE HL 96008

96007

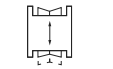

MIN. **17.7**
MÁX. **23.3**





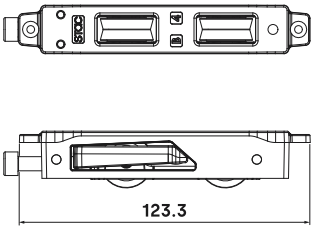

ZM IN
PA PM

96008

50



RODADO BASCULANTE HL 96009

96008

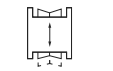

MIN. **19.1**
MÁX. **23.7**





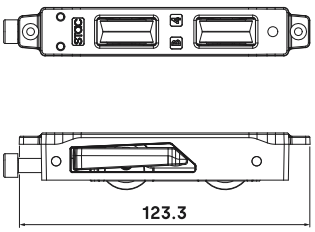

ZM IN
PA PM

96009

50



96009

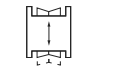

MIN. **20.8**
MÁX. **25.4**



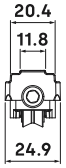

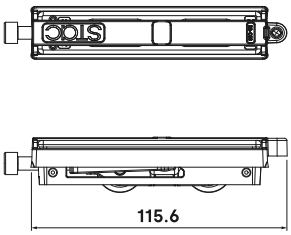

RODADO BASCULANTE HL 96010

96010

50

ZM IN
PA PM



Carros basculantes concebidos para cargas elevadas em janelas de correr.

- Rolamento de agulhas com bucha (HK0810 WWB)
- Carga máxima por folha de 200 kg e regulação em altura de ±2,3 mm.
- O sistema de basculamento permite equilibrar a carga suportada por cada roda.

Consultar o quadro técnico para conhecer a geometria da estrutura compatível.

96010



MIN. **19.6**
MÁX. **24.2**

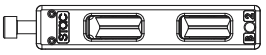





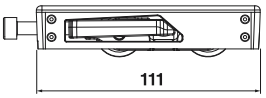

» SISTEMA DE BASCULACIÓN

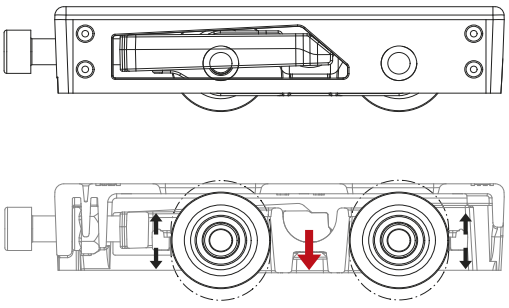

	GEOMETRÍA DEL MARCO	MATERIAL DE RUEDA	CARGA MÁXIMA POR HOJA (kg)	REGULACIONES MÍNIMA / MÁXIMA (mm)		
96001	 4.3 ~ 143°	PM	200 kg	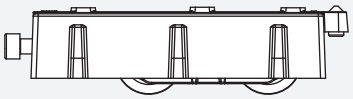	 30.9	min 28.6 max 33.2
96002	 150°	PM	200 kg		 27.2	min 24.4 max 29
96003	 1 ~ 130°	PM	200 kg	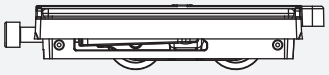	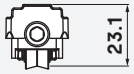 23.1	min 20.8 max 25.4
96004	 R2.6	PM	200 kg	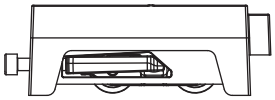	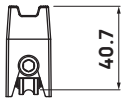 40.7	min 38.4 max 43
96005	 R5	PM	200 kg	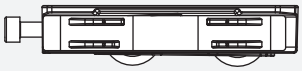	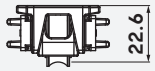 22.6	min 20.3 max 24.9
96006	 R5	PM	200 kg	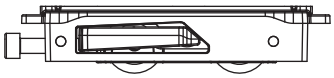	 25	min 22.7 max 27.3
96007	 150°	PM	200 kg	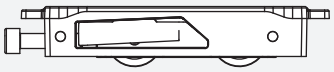	 23.6	min 17.7 max 23.3
96008	 150°	IN	200 kg	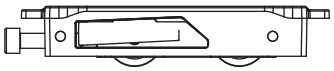	 21.4	min 19.1 max 23.7
96009	 1 ~ 130°	PM	200 kg	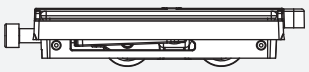	 23.1	min 20.8 max 25.4
96010	 2.2 ~ 130°	PM	200 kg	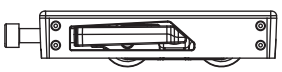	 21.9	min 19.6 max 24.2

Todas las referencias incluyen rodamiento con casquillos de agujas (HK0810 WWB).
La regulación de los carros basculantes se realiza mediante llave allen de 5 milímetros.

RODADO CLASSIC C99003

C99003

350

PA



Os rodados permiten que a folha da janela de correr deslize suavemente e sem solavancos na calha da estrutura.

Rodado C99003 (ref. C99003)

• Carga máxima por folha: 30 kg (2 rodados por folha).

Rodado C99004 (ref. C99004)

• Carga máxima por folha: 50 kg (2 rodados por folha).
• Admite regulação até 2,5 milímetros.

Rodado C99005 (ref. C99005)

• Carga máxima por folha: 30 kg (2 rodados por folha).

RODADO CLASSIC S2000

C99004

150

ZM

PA



C99003

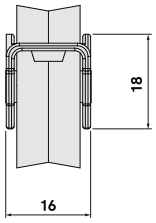

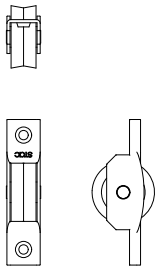

RODADO CLASSIC C99005

C99005

450

PA



C99004

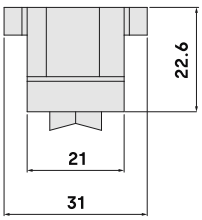

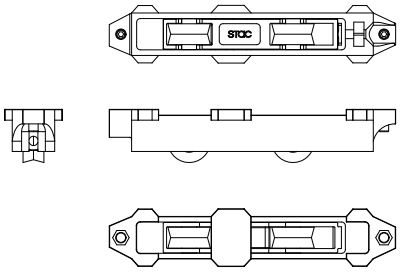

C99005

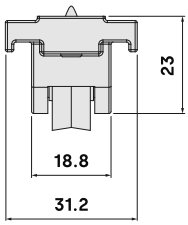

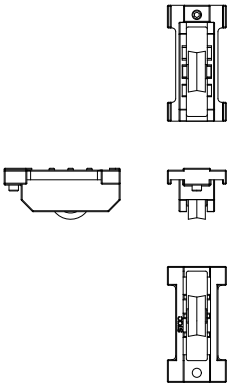

Os rodados permiten que a folha da janela de correr deslize suavemente e sem solavancos na calha da estrutura.

Rodado C99006 (ref. C99006)

- Carga máxima por folha: 100 kg (2 rodados por folha).
- Rodado disponível com 2 rodas: 200 kg de carga máxima (ref. C99007).

Rodado S2000 (ref. 0519028)

- Carga máxima por folha: 20 kg (2 rodados por folha).
- Admite uma regulação de até 1,5 milímetros.
- Rodado disponível com 2 rodas: 40 kg de carga máxima (ref. 0509028).

Rodado S2000 (ref. 0519023)

- Carga máxima por folha: 50 kg (2 rodados por folha).
- Admite regulação até 2,5 milímetros.
- Rodado disponível com 2 rodas: 100 kg de carga máxima (ref. 0509023).

C99006 C99007

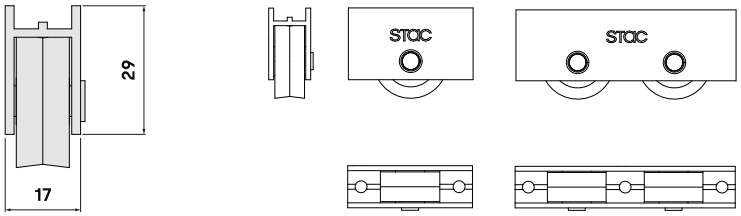

0519028 0529028

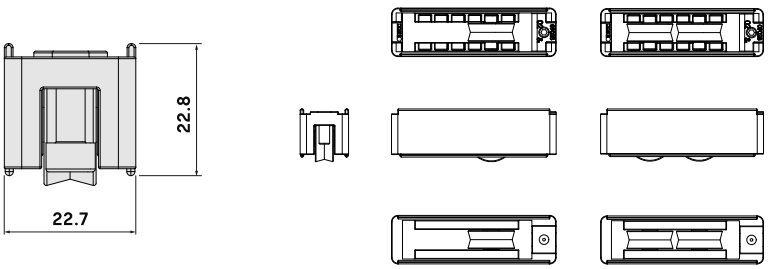

0519023 0509023

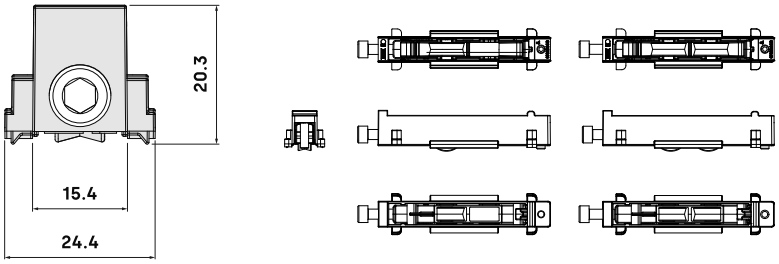

RODADO CLASSIC C99006

AL
PE

C99006

350



RODADO CLASSIC S2000

PE
PA

0519028

250



RODADO CLASSIC S2000

ZM
PA

0519023

150



RODADO CLASSIC S4200

A0519021

150

ZM

PA



Os rodados permiten que a folha da janela de correr deslize suavemente e sem solavancos na calha da estrutura.

Rodado S4200 (ref. A0519021)

- Carga máxima por folha: 50 kg (2 rodados por folha).
- Admite uma regulação até 2,5 milímetros.
- Disponível rodado com 2 rodas: 100 kg de carga máxima (ref. A0509021).

Rodado S60P (ref. 0509039)

- Carga máxima por folha: 40 kg (2 rodados por folha).
- Admite regulação até 1 milímetro.

Rodado S70P (ref. 0509040)

- Carga máxima por folha: 50 kg (2 rodados por folha).
- Admite regulação até 1 milímetro.

RODADO CLASSIC S60P

0509039

250

PP



A0519021 A0509021

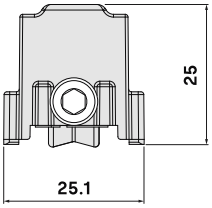

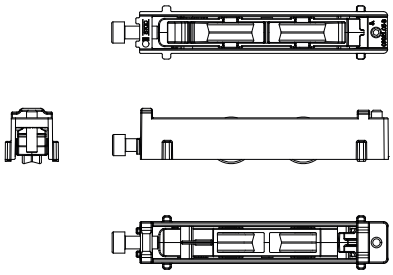

RODADO CLASSIC S70P

0509040

250

PA



0509039

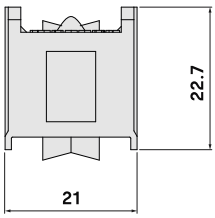

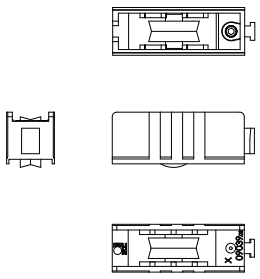

0509040

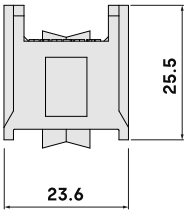

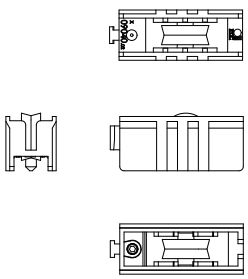

Os rodados permiten que a folha da janela de correr deslize suavemente e sem solavancos na calha da estrutura.

Rodado S70 S92 (ref. 0509134)

- Carga máxima por folha: 50 kg (2 rodados por folha).
- Admite regulação até 2,5 milímetros.

Rodado S62 (ref. 0509037)

- Carga máxima por folha: 50 kg (2 rodados por folha).
- Admite regulação até 1 milímetro.

Rodado S5000 G90 (ref. 0519022)

- Carga máxima por folha: 50 kg (2 rodados por folha).
- Admite regulação até 2,5 milímetros.

RODADO CLASSIC S70 S92

PE

0509134

250



RODADO CLASSIC S62

PA

0509037

100



RODADO CLASSIC S5000 G90

ZM

PA

0519022

150



0509134



0509037

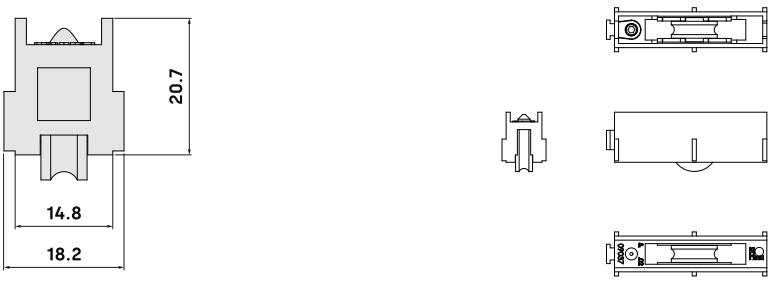

0519022

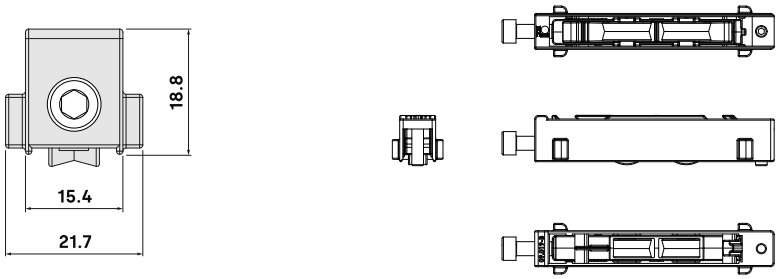

RODADO CLASSIC S5000 S2000 HR

0509122

150

ZM

PA



RODADO CLASSIC S5000 S5200

0509002

250

PE

PA



RODADO CLASSIC S6200

0519019

250

PA



Os rodados permiten que a folha da janela de correr deslize suavemente e sem solavancos na calha da estrutura.

Rodado S5000 S5200 HR (ref. 0509122)

- Carga máxima por folha: 50 kg (2 rodados por folha).
- Admite uma regulação até 2,5 milímetros.
- Disponível rodado com 2 rodas: 100 kg de carga máxima (ref. 0509022).

Rodado S5000 S5200 (ref. 0509002)

- Carga máxima por folha: 20 kg (2 rodados por folha).
- Admite regulação até 1,5 milímetros.
- Rodado disponível com 2 rodas: 40 kg de carga máxima (ref. 0509001).

Rodado S6200 (ref. 0519019)

- Carga máxima por folha: 10 kg (2 rodados por folha).
- Admite uma regulação de até 1,5 milímetros.
- Rodado disponível com 2 rodas: 20 kg de carga máxima (ref. 0519009).

0509122 0509022

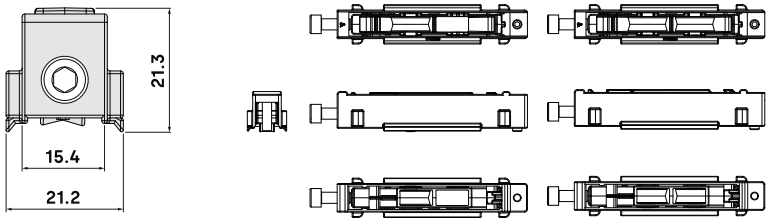

0509002 0509001

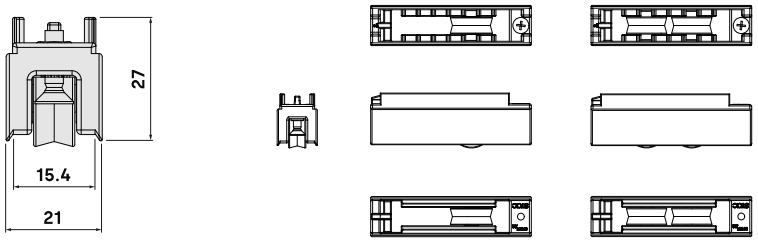

0519019 0519009

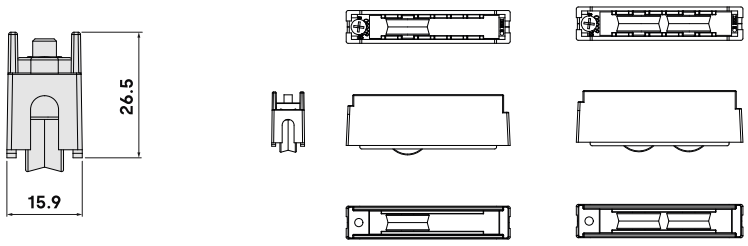

Os rodados permiten que a folha da janela de correr deslize suavemente e sem solavancos na calha da estrutura.

Rodado S6200 (ref. 0509109)

- Carga máxima por folha: 40 kg (2 rodados por folha).
- Admite uma regulação de até 1,5 milímetros.

Rodado S6500 (ref. 0509024)

- Carga máxima por folha: 50 kg (2 rodados por folha).
- Admite regulação até 2,5 milímetros.

Rodado S6500 (ref. 0509025)

- Carga máxima por folha: 50 kg (2 rodados por folha).

RODADO CLASSIC S6200

PA

0509109

250



RODADO CLASSIC S6500

ZM

PA

0509024

100



RODADO CLASSIC FIXO S6500

AL

PA

0509025

100



0509109

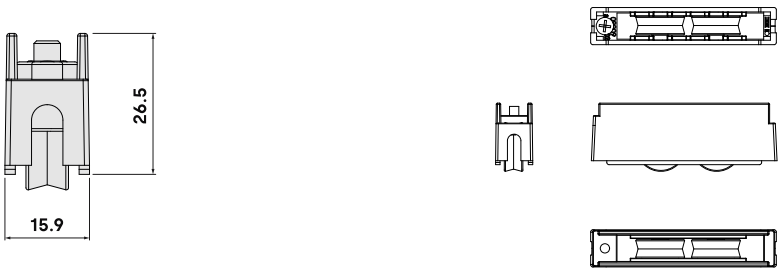

0509024

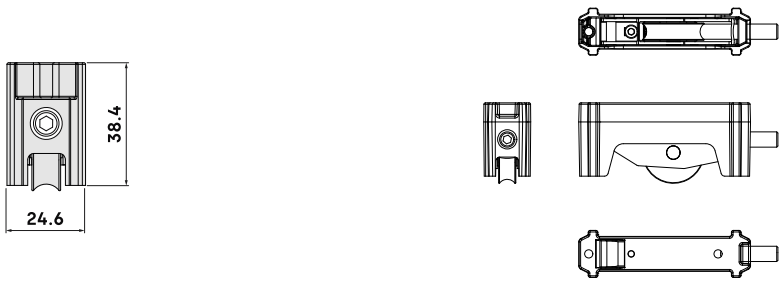

0509025

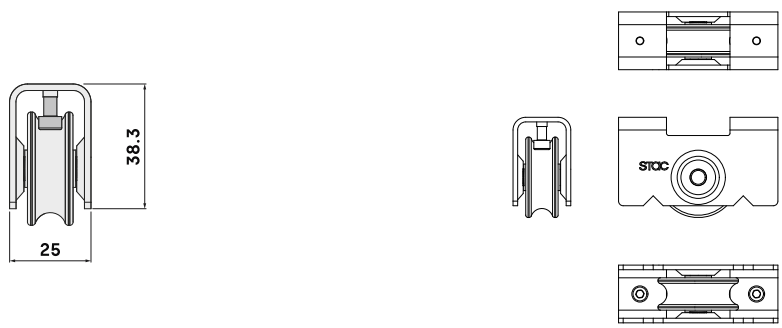

	GEOMETRÍA MARCO	RUEDAS	MATERIAL	CARGA MÁXIMA	RODAMIENTO	REGULACIONES	
C99003	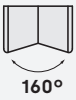 160°		PM AC	50 kg		-	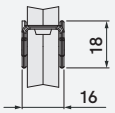
C99004	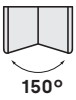 150°		PM ZM	120 kg	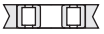	± 2.5 mm	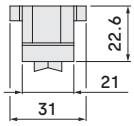
C99005	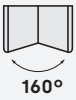 160°		PA PA	30 kg	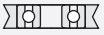	± 1 mm	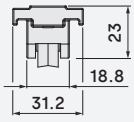
C99006	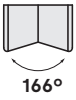 166°		PA AL	100 kg	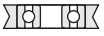	-	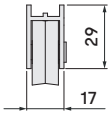
C99007	 166°		PA AL	200 kg	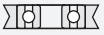	-	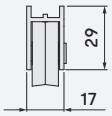
0519028	 150°		PA PE	20 kg	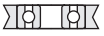	± 1.5 mm	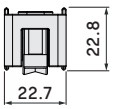
0509028	 150°		PA PE	40 kg		± 1.5 mm	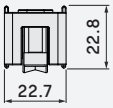
0519023	 150°		PA ZM	50 kg	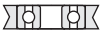	± 2.5 mm	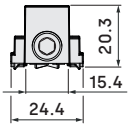
0509023	 150°		PA ZM	100 kg	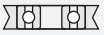	± 2.5 mm	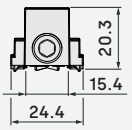
A0519021	 150°		PA ZM	50 kg	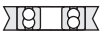	± 2.5 mm	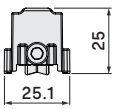
A0509021	150°		PA ZM	100 kg		± 2.5 mm	
0509039	150°		PA PP	40 kg		± 1 mm	

 Rodamiento de bolas

 Rodamiento de doble bola

 Rodamiento de agujas

 Rodamiento simple

	GEOMETRÍA MARCO	RUEDAS	MATERIAL	CARGA MÁXIMA	RODAMIENTO	REGULACIONES	
0509040	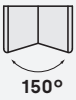		PA PA	50 kg	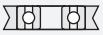	± 1 mm	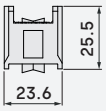
0509134			PA PE	50 kg		± 2.5 mm	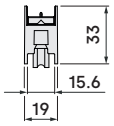
0509037			PA PE	50 kg	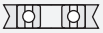	± 1 mm	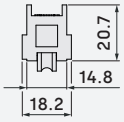
0519022	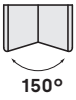		PA ZM	50 kg	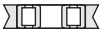	± 2.5 mm	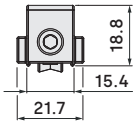
0509122			PA ZM	50 kg	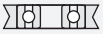	± 2.5 mm	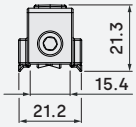
0509022			PA ZM	100 kg	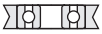	± 2.5 mm	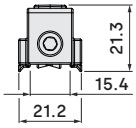
0509002	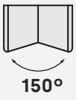		PA PE	20 kg		± 1.5 mm	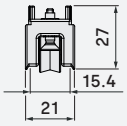
0509001			PA PE	40 kg	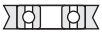	± 1.5 mm	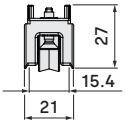
0519019	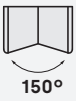		PA PA	10 kg		± 1.5 mm	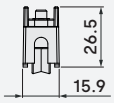
0519009	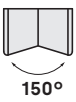		PA PA	20 kg		± 1.5 mm	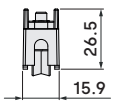
0509109			PA PA	40 kg		± 1.5 mm	
0509024			PM ZM	50 kg		± 2.5 mm	
0509025			PA AL	50 kg		-	

13 CORREDIÇA ELEVÁVEL

318 **Corrediça elevável LS200**

320 **Corrediça elevável LS400**

322 **Ferrolhos de transmissão**

324 **Acessórios corrediça elevável**

332 **Pontos de fecho para corrediça elevável**

lift & slide

corrediça elevável



Elevação equilibrada

Esforço reduzido

Dispositivo de limpeza

Vasto intervalo de cargas

Sistemas de ferragem de elevação

A corrediça elevável é a opção mais hermética e segura que permite cobrir espaços de passagem de grandes superfícies com a comodidade de uma janela corrediça.

» Lift & slide LS200

A melhor opção do mercado para o seu intervalo de funcionamento quanto ao rendimento. O deslizamento suave, silencioso e sem esforço das folhas permite obter espaços abertos através das diferentes aplicações de até 6 folhas com diferentes combinações.

Para configurações ≤ 200 kg por folha, é necessária a instalação dos carros dianteiro e traseiro. Além disso, para configurações entre 200 e 300 kg, torna-se indispensável a utilização de dois carros adicionais.

» Lift & slide LS400

Especialmente desenhado para folhas de grandes dimensões e pesos elevados, permite uma elevação totalmente vertical da corrediça. As folhas não basculam durante os movimentos de descida e de elevação.

A distribuição equitativa do peso da folha em cada roda durante toda a cinemática de elevação garante o funcionamento correto dos rolamentos sem gripagem, rompimento ou aparição de ruídos.

» Soluções de alto desempenho

As nossas soluções de ferragem permitem a configuração de sistemas de elevação de alto desempenho:

- **SOFT-CLOSING**: permite uma travagem amortecida e silenciosa da folha, independentemente da força com a qual é exercida.
- **SOFT-LIFT**: amortecimento da folha a evitar o recuo brusco da manete durante o movimento de descida da folha da elevável.
- **MOLA DE COMPENSAÇÃO**: equilibra o peso reduzindo o esforço de elevação da folha, minimizando o par de retorno da manete na descida.
- **EASY-HANDLING**: ferrolhos de transmissão acessíveis que baixam a altura do manilhão, posicionando-o a 440 milímetros do chão e permitindo a utilização de eleváveis a evitar movimentos que impliquem grandes esforços.

	LIFT & SLIDE LS200	LIFT & SLIDE LS400
FOLHA ELEVÁVEL		
INTERVALO DE PESO POR FOLHA	200 ~ 300 kg	300 ~ 400 kg
LARGURA MÍNIMA ~ MÁXIMA	550 - 3300 mm	550 - 3300 mm
ALTURA MÍNIMA ~ MÁXIMA	950 - 3300 mm	950 - 3800 mm
CANAL DE PERFIL		
ALTURA DO CANAL	30 mm	42 mm
LARGURA DA RANHURA	16, 18 y 22 mm *	22 mm
FERROLHOS DE TRANSMISSÃO		
AGULHA	27.5 mm	37.5 mm
DISTÂNCIA ENTRE CENTROS	80 mm	80 mm

** Larguras de ranhura de 18 e 22 milímetros disponíveis com calços correspondentes.*

LS200		CONFIGURAÇÃO **≤ 200 kg**	CONFIGURAÇÃO **201 - 300 kg**
233501	RODADO DIANTEIRO	1 unidade	1 unidade
233502	RODADO TRASEIRO	1 unidade	1 unidade
A233503	RODADO SUPLEMENTAR	-	2 unidades
233504	RODADO FIXO	2 unidades	4 unidades

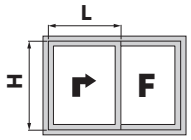

config. ≤ 200 kg H = 950 - 3300 mm, L = 550 - 3300 mm, **config. 201 - 300 kg** H = 950 - 3300 mm, L = 1100 - 3300 mm

LS400		CONFIGURAÇÃO **≤ 300 kg**	CONFIGURAÇÃO **301 - 400 kg**
233001	RODADO DIANTEIRO	1 unidade	1 unidade
233002	RODADO TRASEIRO	1 unidade	1 unidade
233003	RODADO SUPLEMENTAR	-	2 unidades
233004	RODADO FIXO	2 unidades	4 unidades

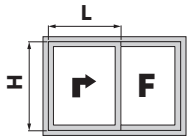

config. ≤ 300 kg H = 950 - 3300 mm, L = 550 - 3300 mm, **config. 301 - 400 kg** H = 950 - 3300 mm, L = 1100 - 3800 mm

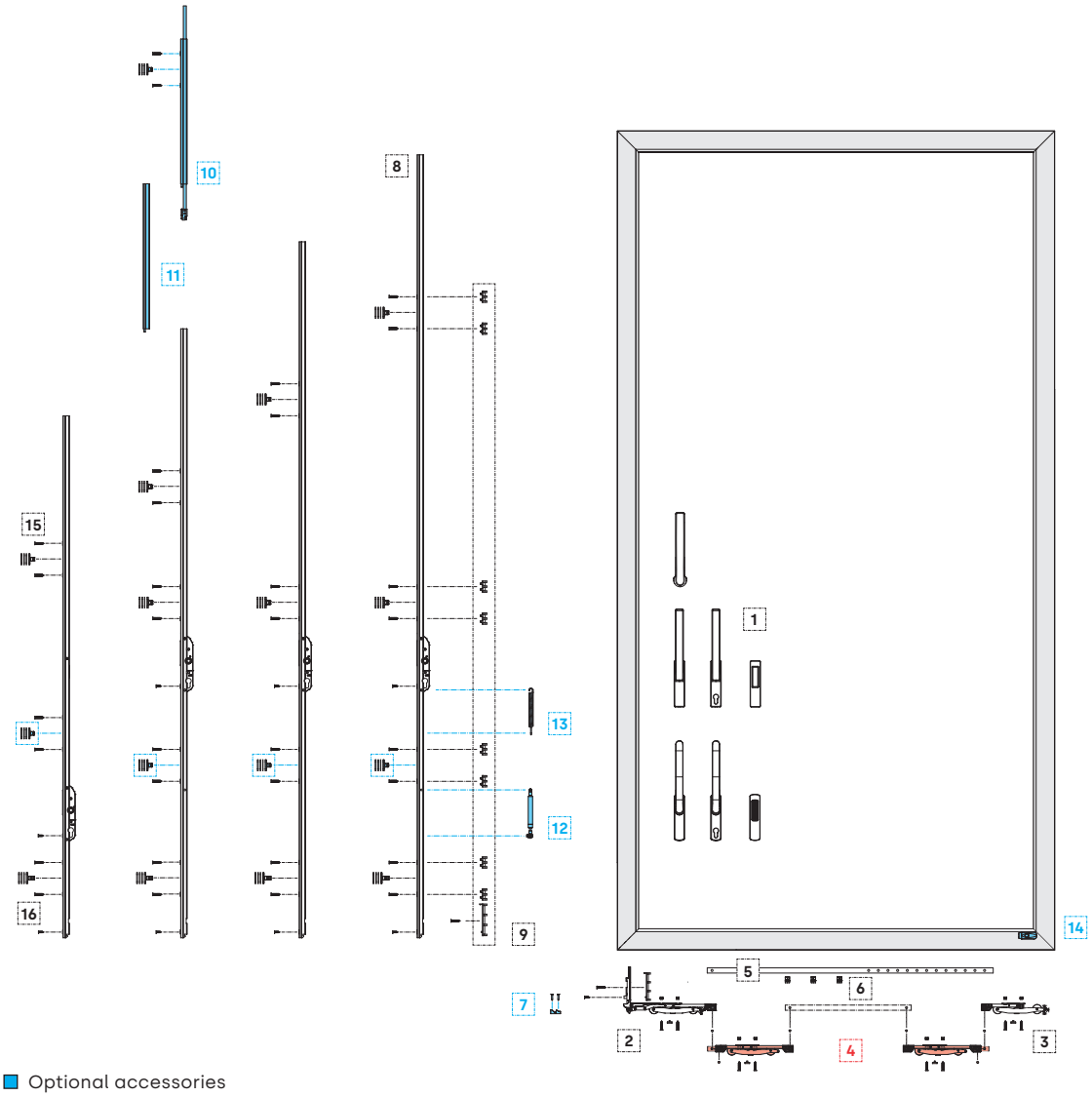

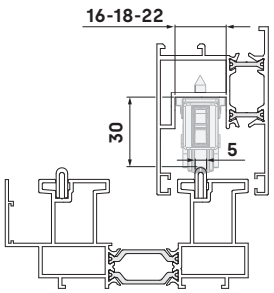

■ Optional accessories

■ ≥ 200 kg / sash configurations

1	**PULL HANDLE | FINGER PULL** *Consult the range of finger and pull handles*	
2	**FRONT BOGIE**	233501
3	**REAR BOGIE**	233502
4	**SUPPLEMENTARY BOGIE**	A233503
-	**FIXED BOGIE**	233504
5	**CONNECTING RODS**	23301 (•)
6	**BOTTOM GUIDES** FOR CONNECTING RODS	237101
7	**HORIZONTAL KEEPER**	234322
8	**DRIVE GEAR** WITH LOCKING POINT	C23450 (•)
	DRIVE GEAR WITH LOCKING POINT (BOLT)	
9	**SHIM KIT (PA)** FOR DRIVE GEAR AND FRONT BOGIE	A2352 (•)
10	**EXTENSION ROD** WITH LOCKING POINT	A234011
	EXTENSION ROD WITH LOCKING POINT (BOLT)	234012
11	**TRIM** FOR EXTENSION ROD	234010

12	**DAMPING CYLINDER**	23700 (•)
13	**COMPENSATING SPRING**	237001
14	**DAMPING STOP**	23402 (•)
-	**FRAME KEEPER**	234042
-	**KIT WITH FRAME KEEPER**	234308
-	**PA SHIM KIT** (1,2,3 mm)	234203
15	**SHORT LOCKING POINT** WITH PA SHIM KIT (1,2,3 mm)	234320
	LONG LOCKING POINT WITH PA SHIM KIT (1,2,3 mm)	A234020
16	**MV SHORT LOCKING POINT** WITH PA SHIM KIT (1,2,3 mm)	234321
	MV LONG LOCKING POINT WITH PA SHIM KIT (1,2,3 mm)	A234021
-	**SHORT LOCKING POINTS KIT** WITH PA SHIM KIT (1,2,3 mm)	234301
-	**LONG LOCKING POINTS KIT** WITH PA SHIM KIT (1,2,3 mm)	234302
-	**SHORT LOCKING POINT KIT** WITH ZM SHIM KIT (9 mm)	234305
-	**SHORT LOCKING POINT KIT** WITH ZM SHIM KIT (15 mm)	234306

-	**SHORT LOCKING POINT** WITH ZM SHIM (9 mm)	234035
-	**MV SHORT LOCKING POINT** WITH ZM SHIM (9 mm)	234036
-	**SHORT LOCKING POINT** WITH ZM SHIM (15 mm)	234037
-	**MV SHORT LOCKING POINT** WITH ZM SHIM (15 mm)	234038
-	**LONG LOCKING POINT** WITH ZM SHIM (9 mm)	234033
-	**MV LONG LOCKING POINT** WITH ZM SHIM (9 mm)	234034
-	**LONG LOCKING POINT** WITH ZM SHIM (15 mm)	234023
-	**MV LONG LOCKING POINT** WITH ZM SHIM (15 mm)	234024
-	**SCREW KIT** 7 x (4.8 x 19 mm) / 12 x (4.8 x 38 mm)	236007
-	**SCREW KIT** 7 x (4.8 x 32 mm) / 4 x (4.8 x 38 mm)	236008

(•) Reference root. See all available options

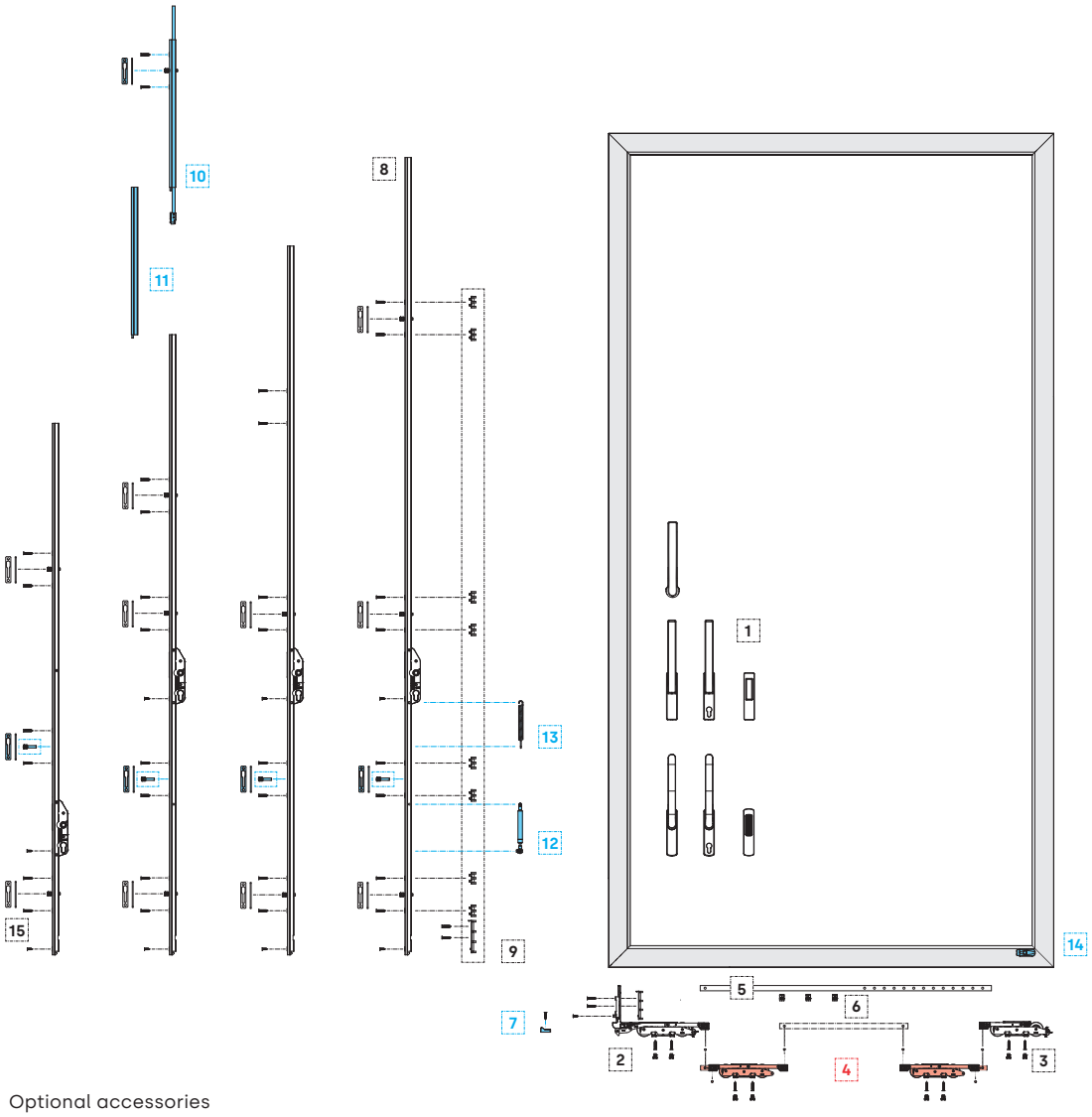

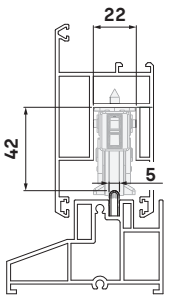

Optional accessories

≥ 300 kg / sash configurations

1	**PULL HANDLE | FINGER PULL** *Consult the range of finger and pull handles*	
2	**FRONT BOGIE**	233001
3	**REAR BOGIE**	233002
4	**SUPPLEMENTARY BOGIE**	233003
-	**FIXED BOGIE**	234004
5	**CONNECTING RODS**	23301 (·)
6	**BOTTOM GUIDES** FOR CONNECTING RODS	237101
7	**HORIZONTAL KEEPER**	234022
8	**DRIVE GEAR** WITH LOCKING POINT	C23400 (·)
	DRIVE GEAR WITH LOCKING POINT (BOLT)	
9	**SHIM KIT (PA)** FOR DRIVE GEAR AND FRONT BOGIE	A2353 (·)
10	**EXTENSION ROD** WITH LOCKING POINT	A234011
	EXTENSION ROD WITH LOCKING POINT (BOLT)	234012
11	**TRIM** FOR EXTENSION ROD	234010

12	**DAMPING CYLINDER**	23700 (·)
13	**COMPENSATING SPRING**	237001
14	**DAMPING STOP**	23402 (·)
15	**FRAME KEEPER**	234042
-	**KIT WITH FRAME KEEPER**	234112
-	**PA SHIM KIT** (1,2,3 mm)	234203
-	**SHORT LOCKING POINT** WITH PA SHIM KIT (1,2,3 mm)	234320
	LONG LOCKING POINT WITH PA SHIM KIT (1,2,3 mm)	A234020
-	**MV SHORT LOCKING POINT** WITH PA SHIM KIT (1,2,3 mm)	234321
	MV LONG LOCKING POINT WITH PA SHIM KIT (1,2,3 mm)	A234021
-	**LONG LOCKING POINTS KIT** WITHOUT SHIM	234101
-	**LONG LOCKING POINTS KIT** WITH PA SHIM KIT (1,2,3 mm)	234108
-	**LONG LOCKING POINT KIT** WITH ZM SHIM KIT (9 mm)	234111
-	**LONG LOCKING POINT KIT** WITH ZM SHIM KIT (15 mm)	234102

-	**LONG LOCKING POINT KIT** WITH ZM SHIM KIT (15 mm)	234109
-	**LONG LOCKING POINT KIT** WITH PA SHIM KIT (1,2,3 mm)	234110
-	**SHORT LOCKING POINT** WITH ZM SHIM (9 mm)	234035
-	**MV SHORT LOCKING POINT** WITH ZM SHIM (9 mm)	234036
-	**SHORT LOCKING POINT** WITH ZM SHIM (15 mm)	234037
-	**MV SHORT LOCKING POINT** WITH ZM SHIM (15 mm)	234038
-	**LONG LOCKING POINT** WITH ZM SHIM (9 mm)	234033
-	**MV LONG LOCKING POINT** WITH ZM SHIM (9 mm)	234034
-	**LONG LOCKING POINT** WITH ZM SHIM (15 mm)	234023
-	**MV LONG LOCKING POINT** WITH ZM SHIM (15 mm)	234024
-	**SCREW KIT** FOR SHIM > 18 mm	236004
-	**SCREW KIT** FOR SHIM ≤ 18 mm	236005
-	**SCREW KIT**	236010

(·) Reference root. See all available options

RODADO DIANTEIRO LS200

233501

1

IN

LS200

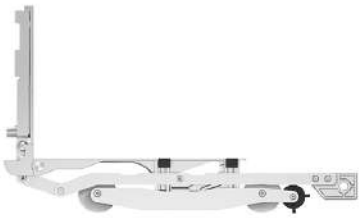

Os rodados LS200 são adequados para perfis com canal de 16 milímetros.

- Os rodados suportam configurações até 200 kg de folha.
- Compatível com canal de 18 / 22 mm por meio de calços de adaptação (incluídos).
- Para configurações até 250 kg, é necessário acrescentar rodados suplementares.
- Fixação ao perfil por meio de parafusos Pozidrive.
- As rodas são feitas de resina reforçada afim de suportarem cargas elevadas.
- Sistema de limpeza rotativo sincronizado com o movimento das rodas.
- Disponíveis calços de 1 e 2 mm para compensar a altura da folha.

RODADO TRASEIRO LS200

233502

1

IN

LS200



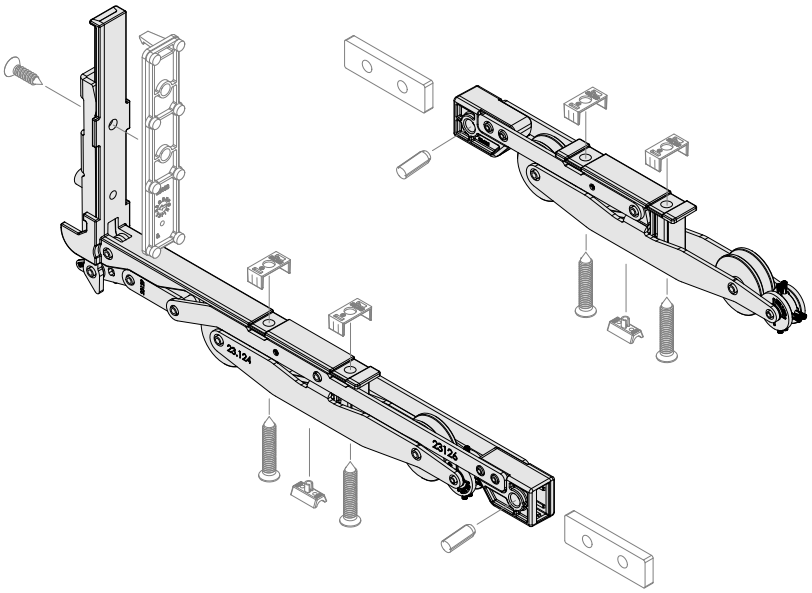

» CONFIGURACIONES **< 200 kg**

	MIN.	MÁX.
L	550	3300
H	950	3300

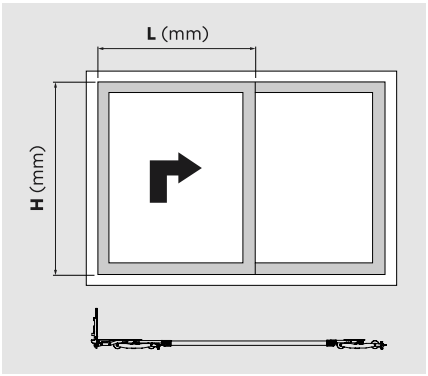

CALZOS **1 - 2 mm**

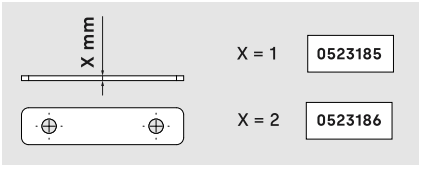

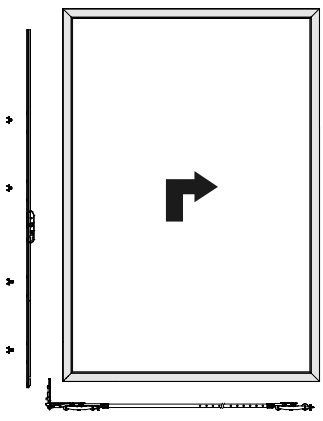

Os rodados LS200 são adequados para perfis com canal de 16 milímetros.

• Compatíveis com canal de 18 / 22 mm por meio de calços de adaptação (incluídos).
• Fixação ao perfil por meio de parafusos Pozidrive.
• Disponíveis calços de ajuste de 1 e 2 mm respetivamente para compensar a altura da folha (ref. 0523185 / ref. 0523186).

Rodado suplementar (ref. A233503)

• Em configurações de 200 – 300 kg / folha, é necessária a instalação de 2 carros suplementares por folha.
• Os rodados são fornecidos embalados individualmente com placas de ligação, kit de parafusos e calços para adaptação ao canal.

Rodado para folha fixa (ref. 233504)

• Permite posicionar a folha fixa à mesma altura que a folha móvel.
• Em configurações com menos de 200 kg / folha: 2 unidades.
• Em configurações com mais de 200 kg / folha: 4 unidades.

RODADO SUPLEMENTAR LS200

IN

LS200

A233503

25



RODADO FIXO LS200

IN

LS200

233504

10



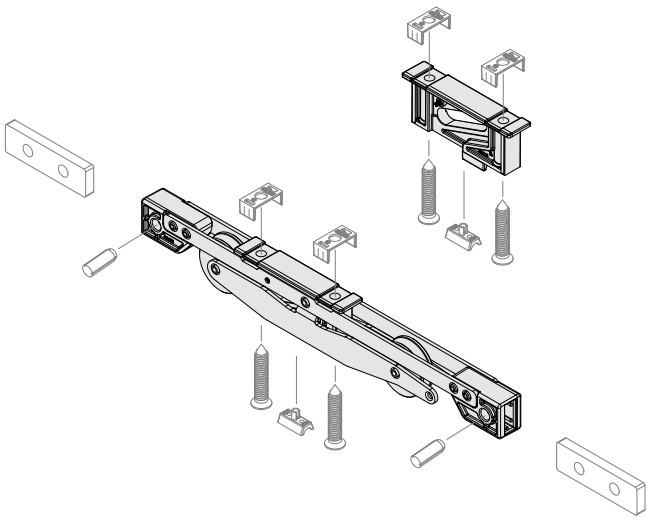

» CONFIGURACIONES **200 - 300 kg**

	MIN.	MÁX.
L	1100	3300
H	950	3300

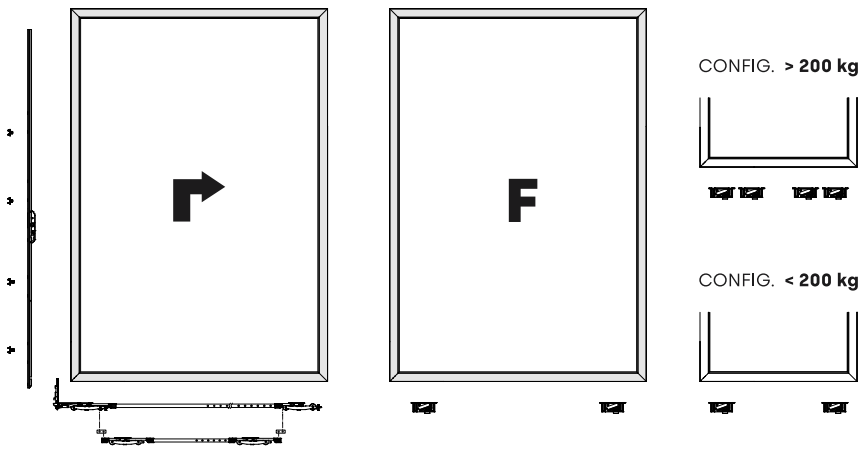

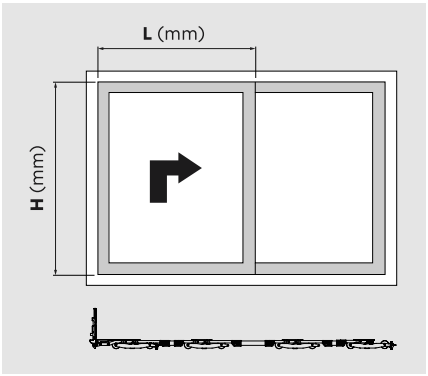

RODADO DIANTEIRO LS400

233001

1

IN

LS400



Os rodados LS400 são adequados para perfis com canal de 22 milímetros.

- Os rodados suportam configurações até 300 kg de folha.
- Para configurações até 400 kg, é necessário acrescentar rodados suplementares.
- Fixação ao perfil por meio de parafusos Pozidrive.
- Sistema de limpeza rotativo sincronizado com o movimento das rodas.
- Disponível calço de 2 mm para compensar a altura da folha.

RODADO TRASEIRO LS400

233002

1

IN

LS400



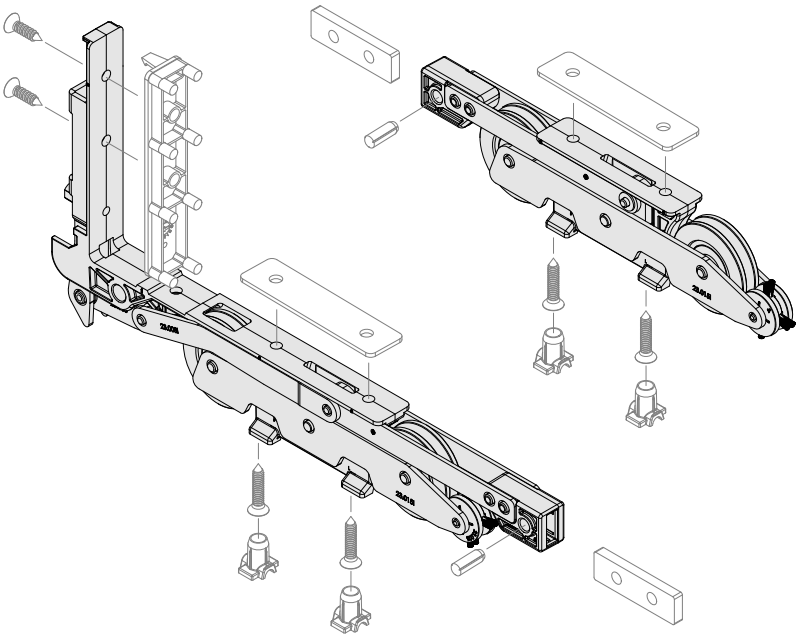

» CONFIGURACIONES **< 300 kg**

	MIN.	MÁX.
L	550	3300
H	950	3300

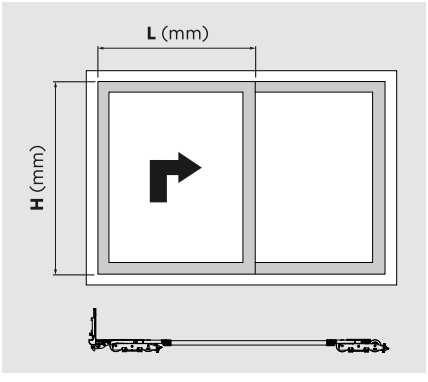

CALZO **2 mm** 0523092

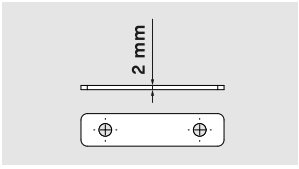

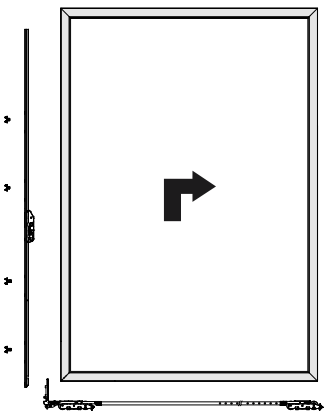

Os rodados LS400 são adequados para perfis com canal de 22 milímetros.

- Fixação ao perfil por meio de parafusos Pozidrive.
- Disponível calço de 2 mm para compensar a altura da folha.

Rodado suplementar (ref. 233003)

- Em configurações de 300 – 400 kg / folha, é necessária a instalação de 2 carros suplementares por folha.
- Os rodados são fornecidos embalados individualmente com placas de ligação e kit de parafusos.

Rodado para folha fixa (ref. 244004)

- Permite posicionar a folha fixa à mesma altura que a folha móvel.
- Em configurações com menos de 300 kg / folha: 2 unidades.
- Em configurações com mais de 300 kg / folha: 4 unidades.

RODADO SUPLEMENTAR LS400

IN

LS400

233003

2



RODADO FIXO LS400

IN

LS400

233004

10



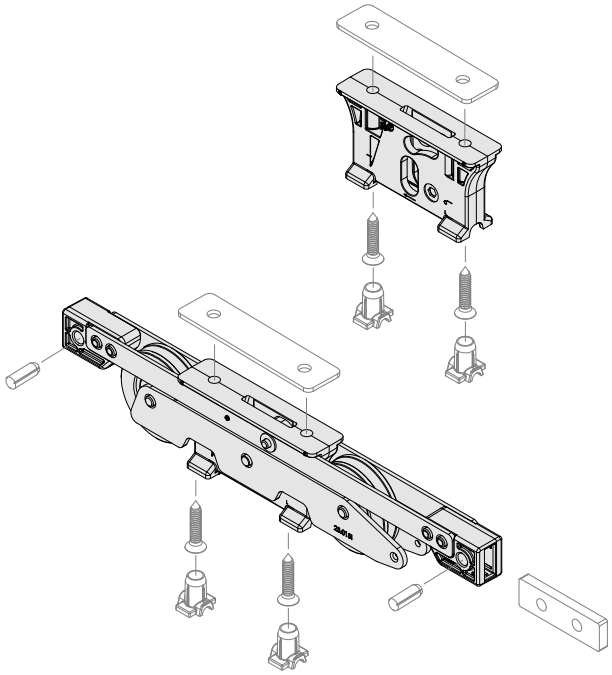

» CONFIGURACIONES **300 - 400 kg**

	MIN.	MÁX.
L	1100	3800
H	950	3300

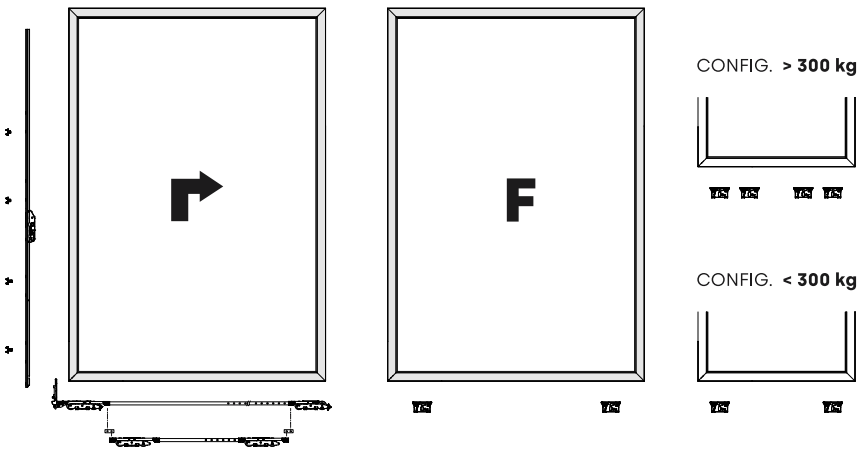

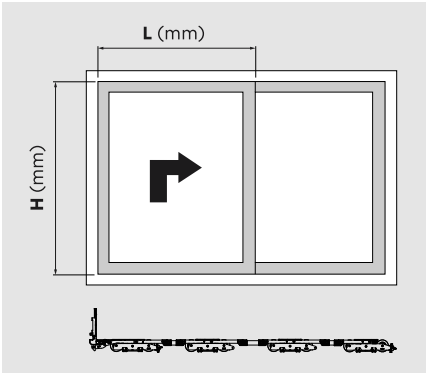

FERROLHOS DE TRANSMISSÃO A27.5

C23450

10



AL

ZM

LS200

Ferrolhos de transmissão com agulhas de 27,5 e 37,5 milímetros.

- Agulha de 27,5 milímetros para o sistema elevável LS200.
- Agulha de 37,5 milímetros para o sistema elevável LS400.
- A distância entre os centros de fixação é de 80 milímetros.
- Os ferrolhos são fornecidos com pré-instalação para cilindro europeu.
- Cavilhas: sistema de regulação que permite uma regulação de -3,5 milímetros.
- Compatíveis com os prolongamentos com ponto de fecho (ref. A234011, ref. 234012) para configurações com altura de folha superior a 2800 milímetros.

FERROLHOS DE TRANSMISSÃO A37.5

C23400

10



AL

ZM

LS400

FALLEBAS **CON PUNTOS DE CIERRE EN EL PERFIL DE MARCO**

	AGUJA DE FALLEBA	ALTURA DE FALLEBA (H)	ALTURA DEL CUADRADILLO (C)
C234501	27.5	2100	957
C234502		2400	957
C234503		2700	957
C234504		1800	440
C234001	37.5	2100	957
C234002		2400	957
C234003		2700	957
C234004		1800	440

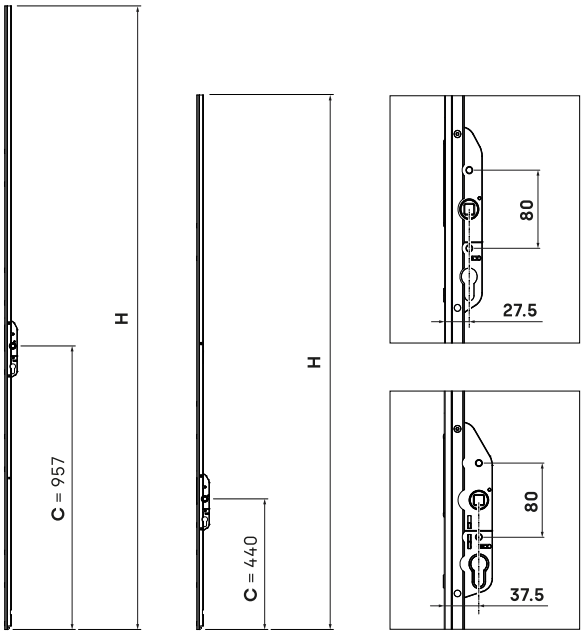

FALLEBAS **CON PUNTOS DE CIERRE EN EL PERFIL DE HOJA**

	AGUJA DE FALLEBA	ALTURA DE FALLEBA (H)	ALTURA DEL CUADRADILLO (C)
C234505	27.5	1800	440
C234506		2100	957
C234507		2400	957
C234508		2700	957
C234005	37.5	1800	440
C234006		2100	957
C234007		2400	957
C234008		2700	957

» INSTALACIÓN DE LOS PUNTOS DE CIERRE EN EL PERFIL DE MARCO

CONFIGURACIONES CON PUNTOS DE CIERRE SIN REGULACIÓN

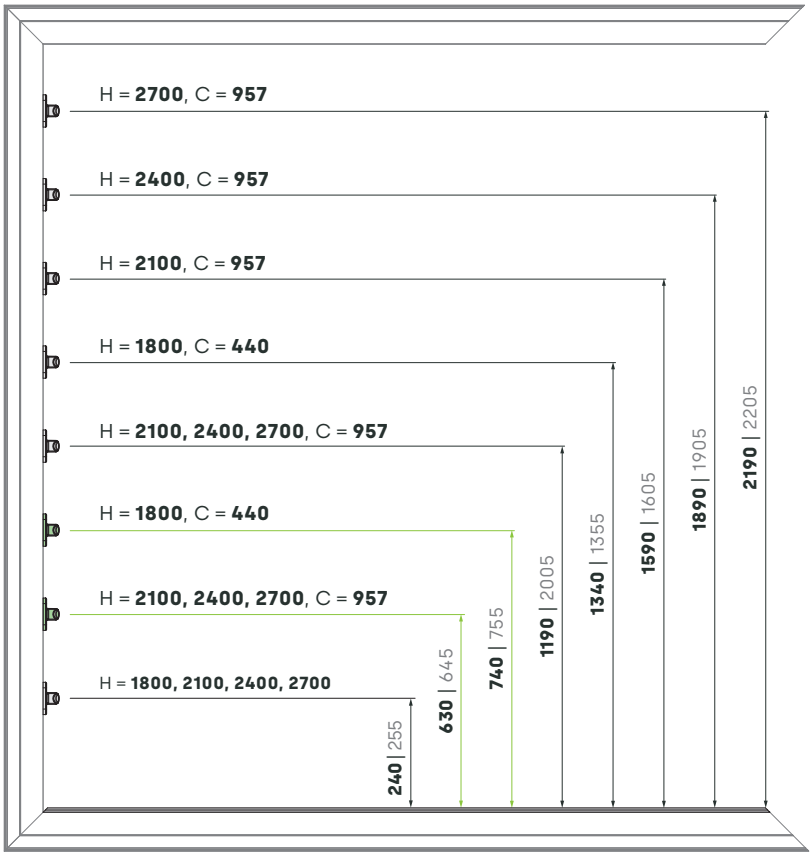

	H (mm)	C (mm)	
C234501	2100	957	27.5 mm
C234502	2400	957	
C234503	2700	957	
C234504	1800	440	
C234001	2100	957	37.5 mm
C234002	2400	957	
C234003	2700	957	
C234004	1800	440	

■ ALTURA PUNTOS DE CIERRE LS200
□ ALTURA PUNTOS DE CIERRE LS400
■ PUNTOS DE CIERRE OPCIONALES

CONFIGURACIONES CON PUNTOS DE CIERRE CON REGULACIÓN

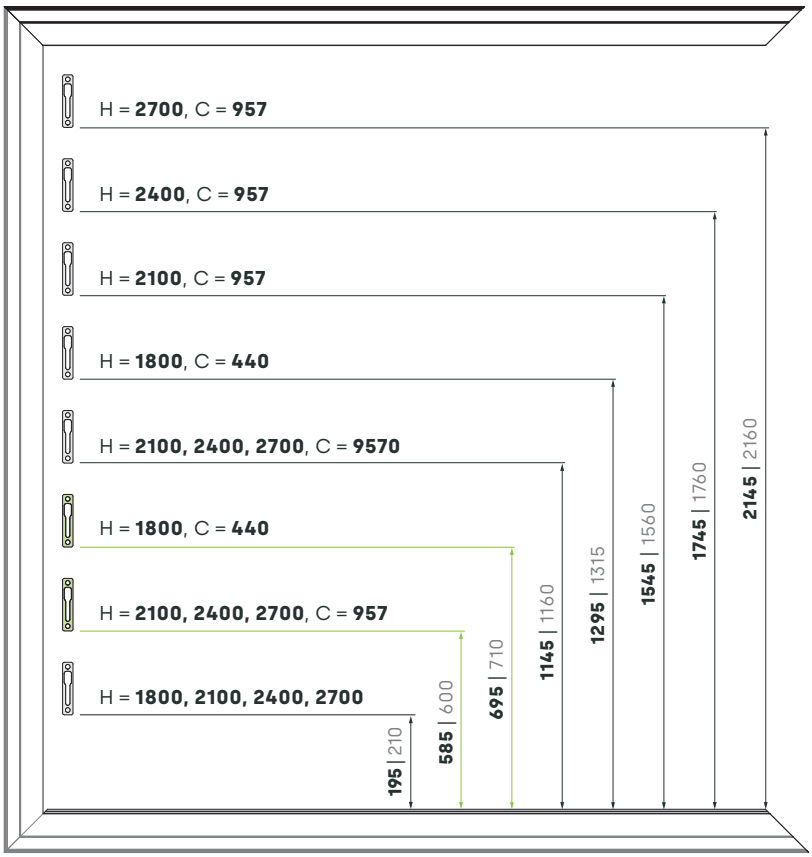

	H (mm)	C (mm)	
C234505	1800	957	27.5 mm
C234506	2100	957	
C234507	2400	957	
C234508	2700	440	
C234005	1800	957	37.5 mm
C234006	2100	957	
C234007	2400	957	
C234008	2700	440	

■ ALTURA PUNTOS DE CIERRE LS200
□ ALTURA PUNTOS DE CIERRE LS400
■ PUNTOS DE CIERRE OPCIONALES

KIT DE CALÇOS (LS200)

A2353

1

PA

LS200



Calços plásticos para os ferolhos de transmissão e o rodado dianteiro LS200.

- Fabricados em poliamida PA6 com 10% de fibra de vidro.
- Larguras de calço disponíveis: de 4 a 23 milímetros.
- Os calços permitem a preservação da rutura da ponte térmica.
- Fornecidos com 8 calços para o ferolho de transmissão e 1 calço para o rodado dianteiro.

CALZO
PARA FALLEBA DE TRANSMISIÓN

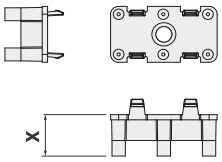

CALZO
PARA CARRO DELANTERO LS200

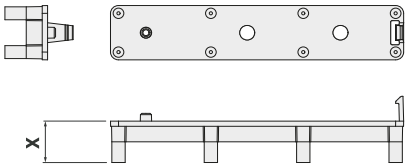

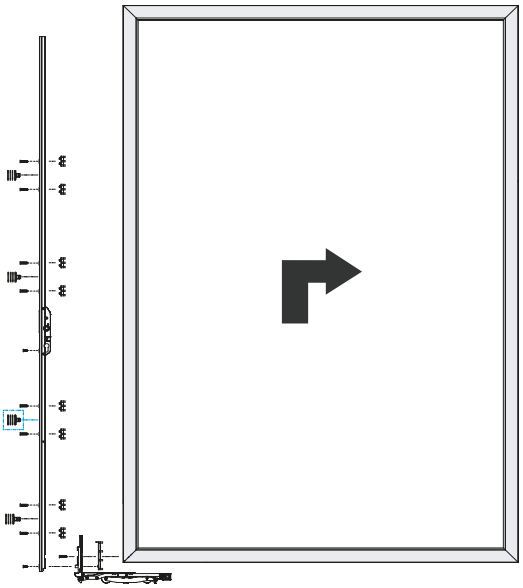

KITS DE CALZOS

	ANCHO (X mm)		ANCHO (X mm)
A235309	4	A235307	14
A235310	5	A235301	16
A235308	6	A235306	17
A235311	7	A235303	17.5
A235312	8	A235302	19
A235313	9	A235304	20
A235314	10	A235305	23
A235315	12		

CALZOS PARA FALLEBA DE TRANSMISIÓN

	ANCHO (X mm)		ANCHO (X mm)
A235409	4	A235407	14
A235410	5	A235401	16
A235408	6	A235406	17
A235411	7	A235403	17.5
A235412	8	A235402	19
A235413	9	A235404	20
A235414	10	A235405	23
A235415	12		

Calços plásticos para os ferolhos de transmissão e o rodado dianteiro LS400.

- Fabricados em poliamida PA6 com 10% de fibra de vidro.
- Larguras de calço disponíveis: de 12 a 21 milímetros.
- Os calços permitem a preservação da rutura da ponte térmica.
- Fornecidos com 8 calços para o ferrolho de transmissão e 1 calço para o rodado dianteiro dianteiro.

KIT DE CALÇOS (LS400)

PA

LS400

A2352

1

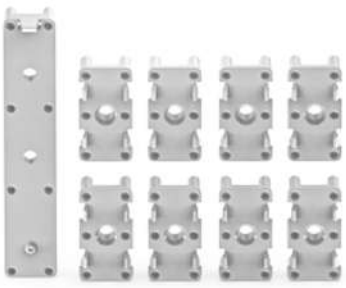

KITS DE CALZOS

	ANCHO (X mm)		ANCHO (X mm)
A235207	12	A235202	17
A235201	14	A235204	18
A235206	15	A235205	21
A235203	15.5		

CALZO
PARA FALLEBA DE TRANSMISIÓN

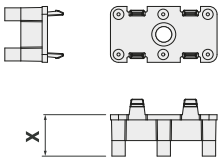

CALZO
PARA CARRO DELANTERO LS400

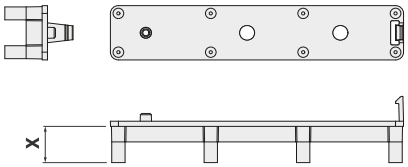

CALZOS PARA FALLEBA DE TRANSMISIÓN

	ANCHO (X mm)		ANCHO (X mm)
A235007	12	A235002	17
A235001	14	A235004	18
A235006	15	A235005	21
A235003	15.5		

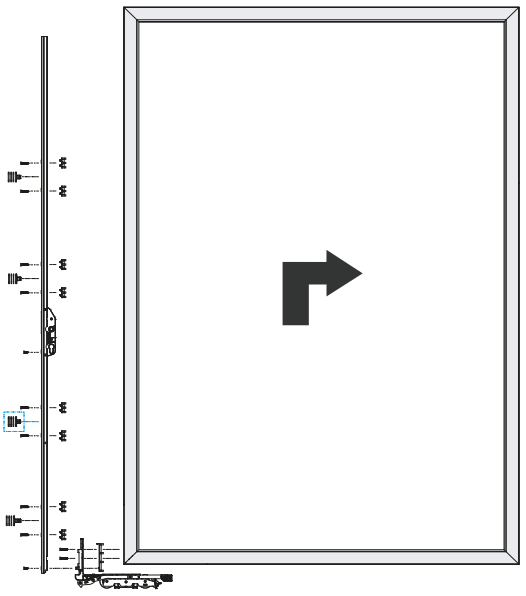

PROLONGADOR DE FERROLHO

A234011

10



AL

ZM

LS200

LS400

Os prolongadores, em combinação com a guarnição de ferrolho cortada à medida entre os dois acessórios, proporcionam um ponto de fecho adicional a qualquer ferrolho de transmissão.

• É possível obter um ponto de fecho adicional em configurações com alturas superiores a 2800 mm e alturas de folha até 3300 mm.
• O prolongador é fixado por meio de um parafuso de cabeça cilíndrica e a fixação ao perfil realiza-se através de parafusos com cabeça Pozidrive.
• As peças de aço são fornecidas zincadas para garantir uma resistência à corrosão de 240 horas numa câmara de nevoeiro salino (UNE-EN 1670).

PROLONGADOR DE FERROLHO

234012

10



AL

ZM

LS200

LS400

CONFIGURACIONES		X	X min	X max
A234011		940	-	-
A234012		940	-	-
A234011	234010	-	> 940	≤ 1430
234012	234010	-	> 940	≤ 1430
A234011	234010	-	≥ 500	< 940
234012	234010	-	≥ 500	< 940

*(**X**) DISTANCIA ENTRE CENTROS DE LOS PUNTOS DE CIERRE*

GUARNIÇÃO DE FERROLHO

234010

10

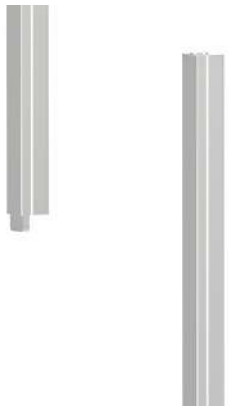

AL

LS200

LS400

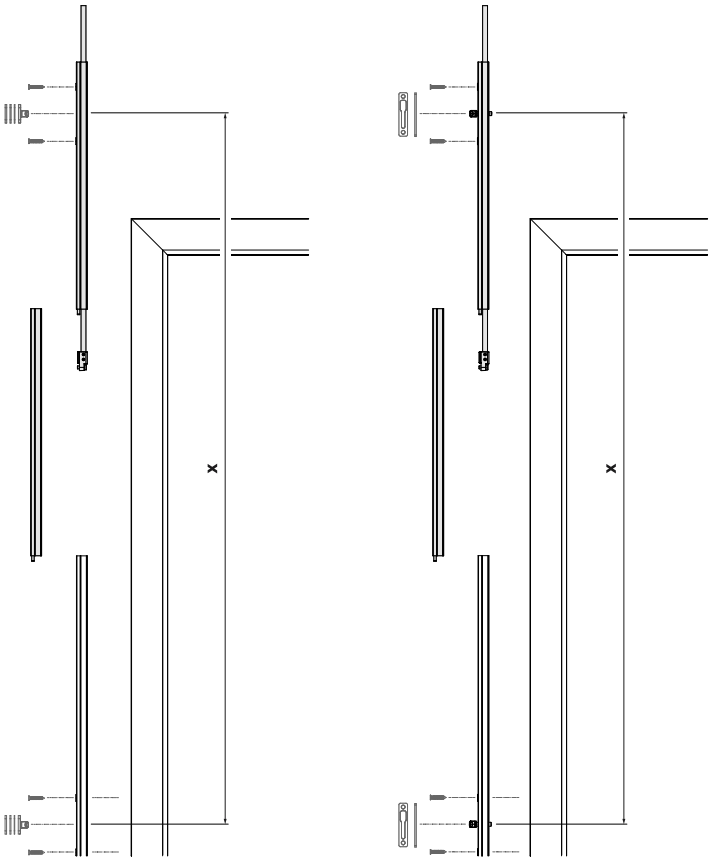

Placas de aço para a ligação dos carros aos sistemas de elevação.

• As placas são fixadas aos carros por meio de cavilhas de aço.
• A perfuração múltipla permite-lhes adaptar-se a uma vasta gama de larguras de folhas.

Calços de centragem

• Evitam o empeno e as vibrações da placa de ligação do rodado durante a transmissão do movimento.
• São fornecidos 3 calços nos kits com pontos de fecho: ref. 234101, ref. 234103, ref. 234302 e ref. 234303.

PLACAS DE LIGAÇÃO

AC
LS200
LS400

23301

10



CONFIGURACIÓN SIN CARROS SUPLEMENTARIOS

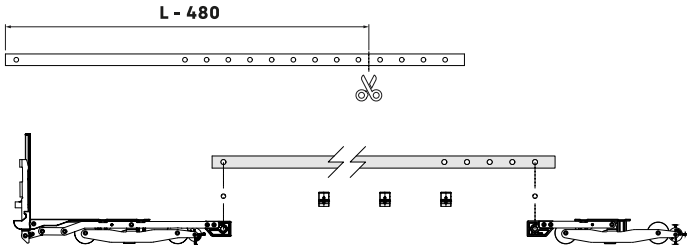

CONFIGURACIÓN CON CARROS SUPLEMENTARIOS

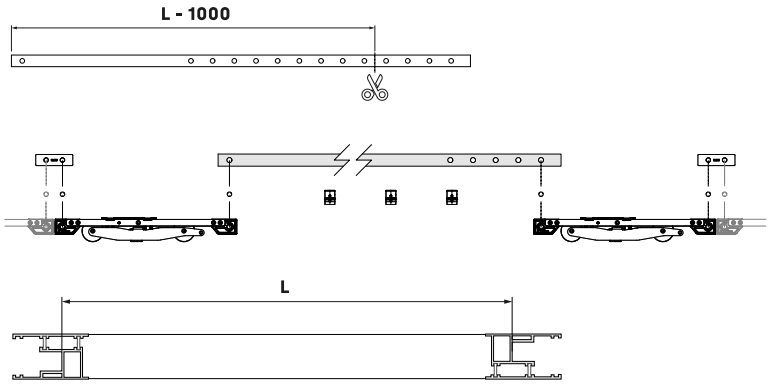

CALÇO DISTANCIADOR

LS200
LS400

237101

200



	LONGITUD DE PLETINA	ANCHO DE HOJA SIN CARROS SUPLEMENTARIOS	ANCHO DE HOJA CON CARROS SUPLEMENTARIOS	CALZO CENTRADOR
233010	2760 mm	2301 ~ 2300 mm	2801 ~ 3800 mm	6
233011	1760 mm	1801 ~ 2300 mm	2301 ~ 2800 mm	3
233012	1260 mm	1301 ~ 1800 mm	1301 ~ 2300 mm	2
233013	755 mm	600 ~ 1300 mm	1100 ~ 1600 mm	1

DISPOSITIVO SOFT LIFT

23700

1



Sistemas de amortecimento e compensação de folha para ferrolhos de transmissão.

Dispositivo SOFT LIFT

Sistema de amortecimento que permite deslocar a manete para a posição de fecho de forma suave e intuitiva.

- Amortecimento moderado e preciso da folha no movimento de descida.
- Compatível com ferrolhos de transmissão de 2100, 2400 e 2700 milímetros.
- Evita os choques bruscos da manete e aumenta consideravelmente a durabilidade do mecanismo de elevação.

Mola de compensação (ref. 237001)

Permite compensar o peso da folha elevável reduzindo o esforço de elevação.

- Minimiza o torque de retorno da manete ao baixar a folha.
- Recomendado para instalação a partir de 200 kg de peso por folha.

MOLA DE COMPENSAÇÃO

237001

1



	PESO POR HOJA (kg)	FALLEBAS (mm)	COMPATIBILIDAD
237002	150 ~ 250	2100 ~ 2700	LS200
237003	251 ~ 400		LS400
237004	150 ~ 250	1800	LS200
237005	251 ~ 400		LS400

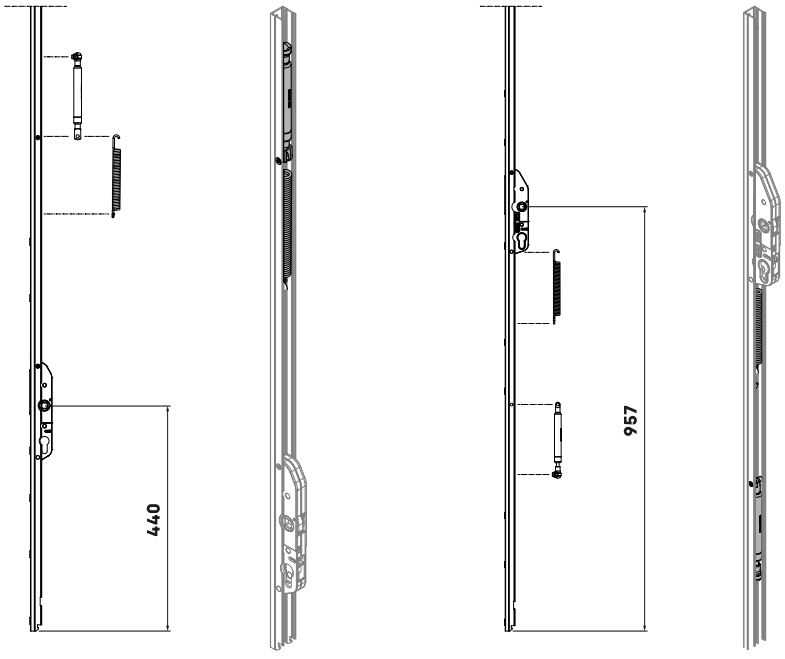

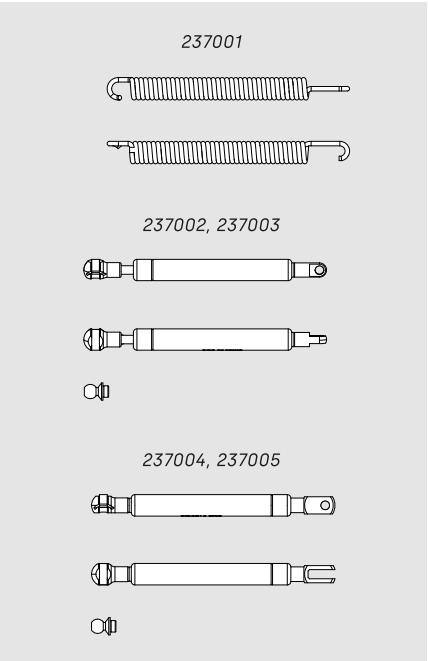

Sistema de segurança desenvolvido para zonas públicas ou com crianças, que permite a travagem amortecida da folha, independentemente da força com que é accionada, evitando possíveis entalamentos.

- Compatível com sistema de ferragens de elevação LS400.
- Peso máximo admissível da folha: 300 kg e regulação de posição de ± 8 mm.
- Calços de adaptação para diferentes séries de perfis (alumínio, madeira ou PVC).

DISPOSITIVO SOFT CLOSING

LS400

237007

1



CIERRE DE HOJA
AMORTIGUADO Y SUAVE

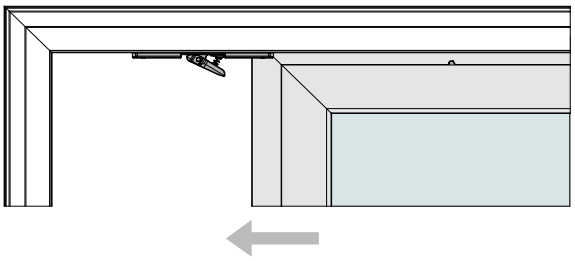

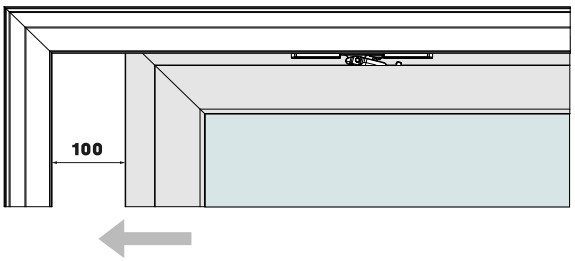



AJUSTE
± **8 milímetros**

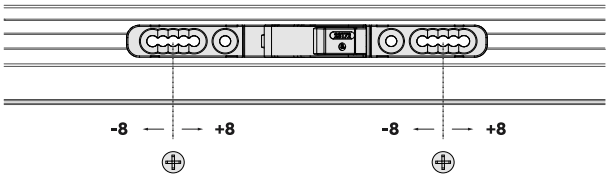

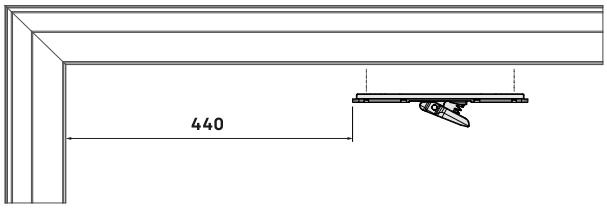

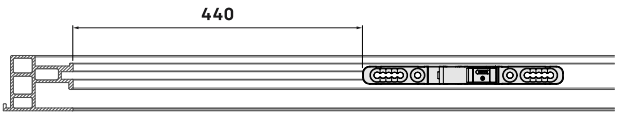

FECHADURA (234022)

234022

100



ZM

LS200

LS400

Fechaduras de estrutura para sistemas de corrediças elevável.

- As fechaduras são ajustáveis em ± 3 mm.
- Fixação ao perfil da estrutura por meio de parafusos com cabeça Pozidrive.
- Peças zincadas para garantir uma resistência à corrosão de 240 horas numa câmara de nevoeiro salino (UNE-EN 1670).

Fechadura (ref. 234022)

- Acessório de retenção lateral com ajuste para folha intermédia.
- Fornecido com parafuso DIN 7982 4,8 x 25 mm.

Fechadura (ref. 234322)

- Acessório de retenção lateral que permite a posição de ventilação.
- Fornecido com parafusos DIN 7982 4,2 x 22 mm.

FECHADURA (234322)

Apertura con microventilación

234322

100



ZM

LS200

LS400

	REGULACIÓN	AIREACIÓN	COMPATIBILIDAD
234022	± 3 mm	-	LS200, LS400
234322	± 3 mm	✔	LS200, LS400

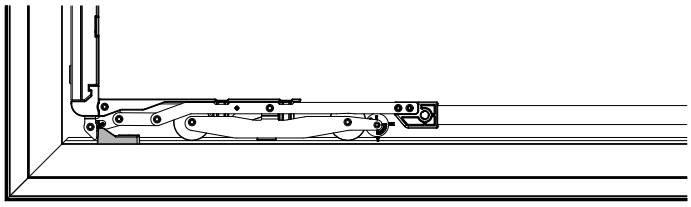

234022 POSICIÓN DE CIERRE

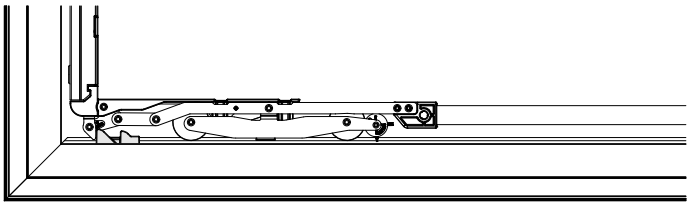

234322 POSICIÓN DE CIERRE

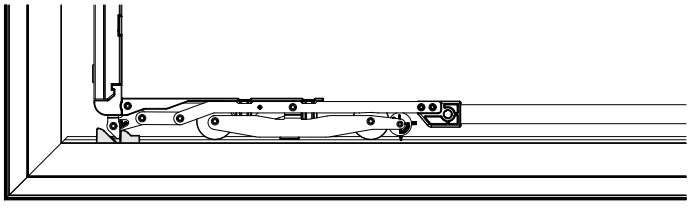

234322 POSICIÓN DE MICROVENTILACIÓN

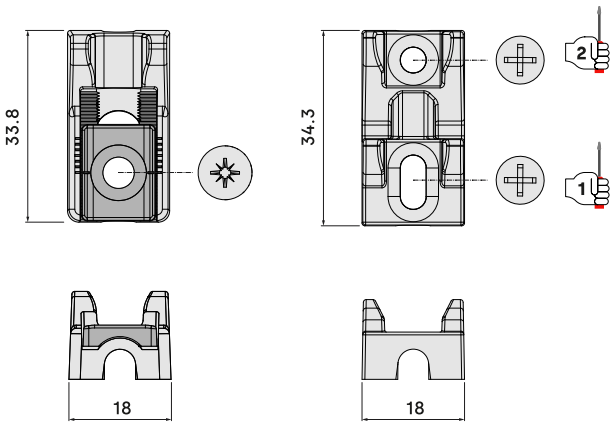

BATENTE DE AMORTECIMENTO

Batente de borracha para amortecer o impacto da folha.

- É fixado ao perfil por meio de um parafuso e de uma cavilha anti-rotação.
- Por cada 2 folhas é necessário instalar um batente de amortecimento.
- Fornecido ensacado e com parafusos.
- Disponível em acabamento preto (ref. 234026).

234025

10

PA

LS200

LS400



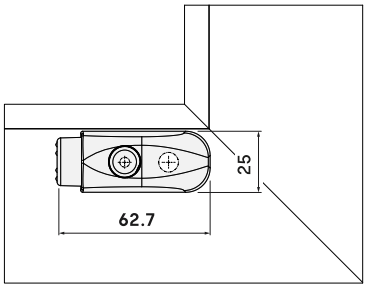

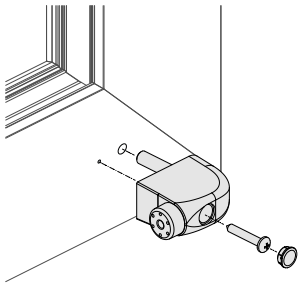

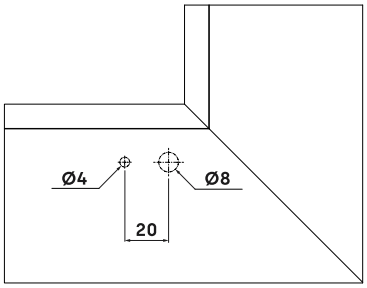

KITS DE PARAFUSOS

2360

LS200

LS400



		SISTEMA	4.8 x 19	4.8 x 32	4.8 x 38	4.8 x 50	4.8 x 55	4.8 x 60	
236004	*	LS400	1 ud.	12 uds.	-	8 uds.	-	-	100
236005	*	LS400	1 ud.	12 uds.	-	-	-	8 uds.	250
236007		LS200	7 uds.	-	12 uds.	-	-	-	100
236008		LS200	-	7 uds.	4 uds.	8 uds.	-	-	100
236010		LS400	1 ud.	12 uds.	-	-	8 uds.	-	100

* ***236004*** *para calzos ≤ de 18 milímetros,* ***236005*** *para calzos > de 18 milímetros.*

PONTO DE FECHO CURTO COM CALÇO
Calço de zamak de 9 mm

234035

10

ZM

IN

LS200

LS400



Pontos de fecho curtos em aço inoxidável para séries de perfis de corte reto.

- A referência é fornecida com um ponto de fecho padrão ou con micro-ventilação e um calço de zamak de 9 ou 15 mm.
- Os kits são adequados para os sistemas de corrediça eleváveis LS200 e LS400.
- A fixação ao perfil é efectuada por meio de parafusos con cabeça Pozidrive.

O ponto de fecho curto MV permite a posição de micro-ventilação na corrediça elevável.

PONTO DE FECHO CURTO MV COM CALÇO
Calço de zamak de 9 mm

234036

10

ZM

IN

LS200

LS400



		AIREACIÓN	CALZO
234035	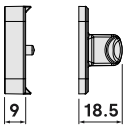	-	9 mm
234037	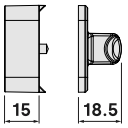	-	15 mm
234036	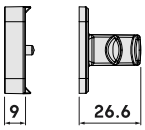	✔	9 mm
234038	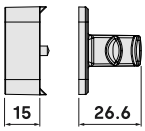	✔	15 mm

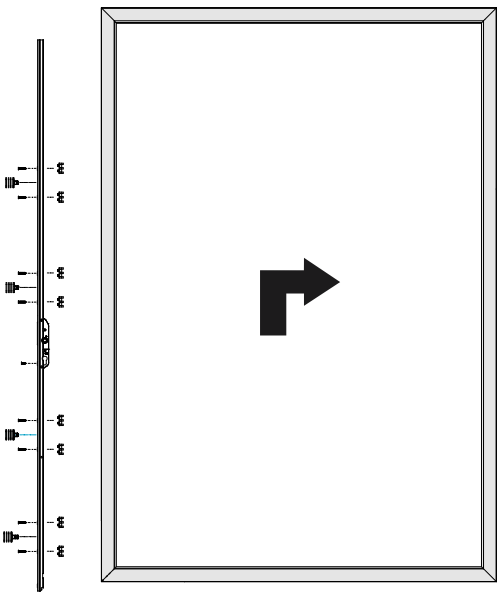

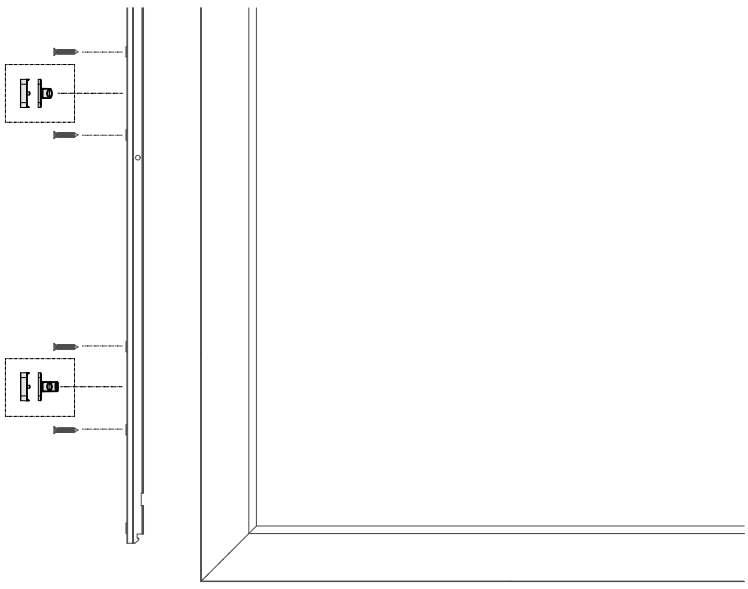

Pontos de fecho longos em aço inoxidável para séries de perfis de corte reto.

• A referência é fornecida com um ponto de fecho padrão ou con micro-ventilação e um calço de zamak de 9 ou 15 mm.
• Os kits são adequados para os sistemas de corrediça eleváveis LS200 e LS400.
• A fixação ao perfil é efectuada por meio de parafusos con cabeça Pozidrive.

O ponto de fecho longo MV permite a posição de micro-ventilação na corrediça elevável.

PONTO DE FECHO LONGO COM CALÇO
Calço de zamak de 9 mm

ZM
IN
LS200
LS400

234033

10



		AIREACIÓN	CALZO
234033	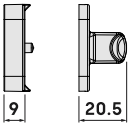	-	9 mm
234023	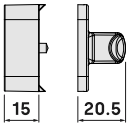	-	15 mm
234034	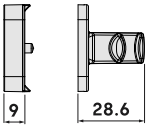	✔	9 mm
234024	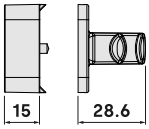	✔	15 mm

PONTO DE FECHO LONGO MV COM CALÇO
Calço de zamak de 9 mm

ZM
IN
LS200
LS400

234034

10



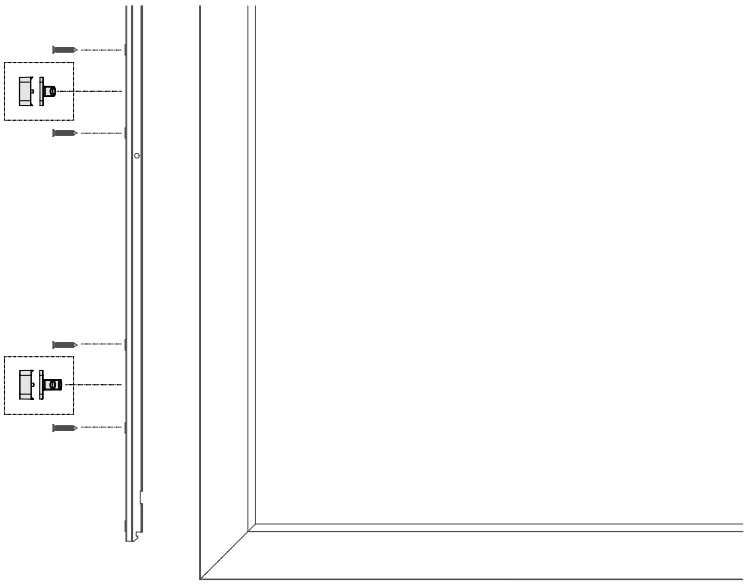

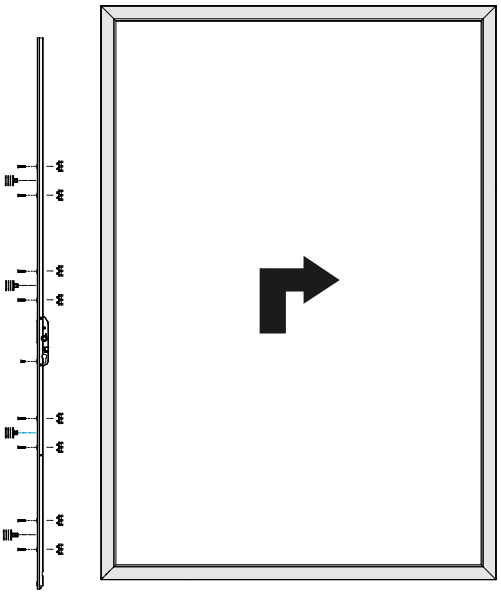

KIT COM PONTOS DE FECHO CURTOS
Calços de zamak de 15 mm

234306

10

IN PA ZM PM

LS200



KIT COM PONTOS DE FECHO CURTOS
Calços de zamak de 9 mm

234305

10

IN PA ZM PM

LS200



Kits com pontos de fecho curtos em aço inoxidável compatíveis com o sistema de corrediça elevável LS200.

- As referências são fornecidas com dois pontos de fecho curtos, um ponto de fecho para micro-ventilação e calços de zamak de 9 mm (ref. 234305) ou 15 mm (ref. 234306).
- Os kits incluem vários acessórios para os rodados do sistema elevável.

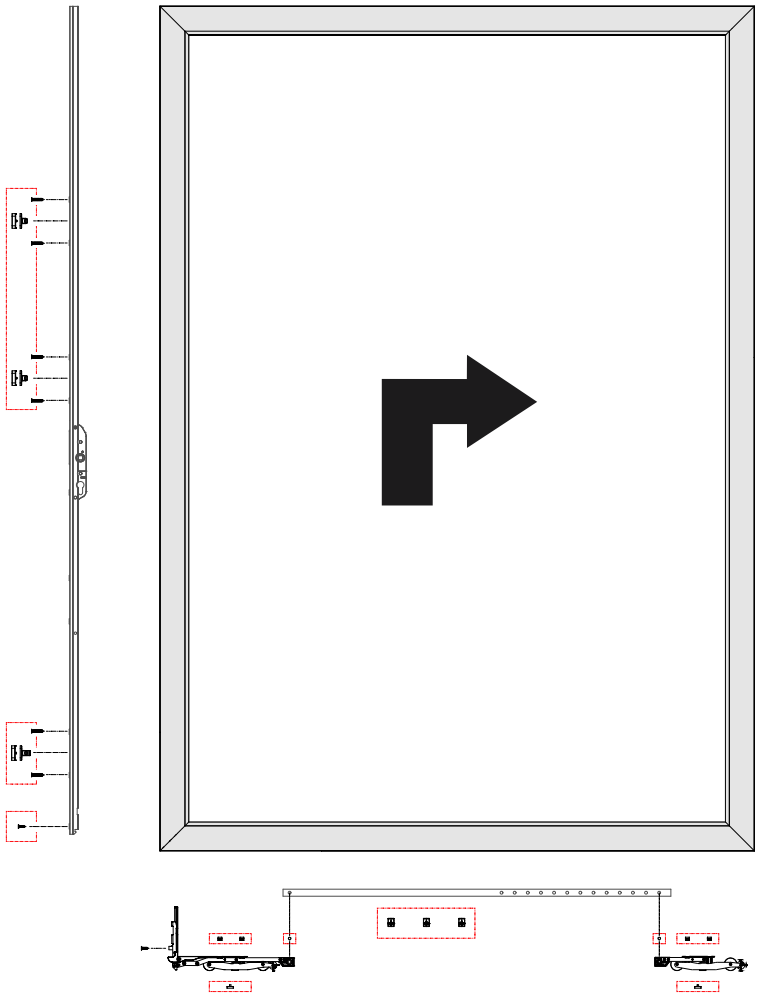

Kits com pontos de fecho longos em aço inoxidável compatíveis com o sistema de corrediça elevável LS400.

• As referências são fornecidas com dois pontos de fecho longos, um ponto de fecho para micro-ventilação e calços de zamak de 6 mm (ref. 234102), 9 mm (ref. 234109) ou 15 mm (ref. 234111).
• Os kits incluem vários acessórios para os rodados do sistema elevável.

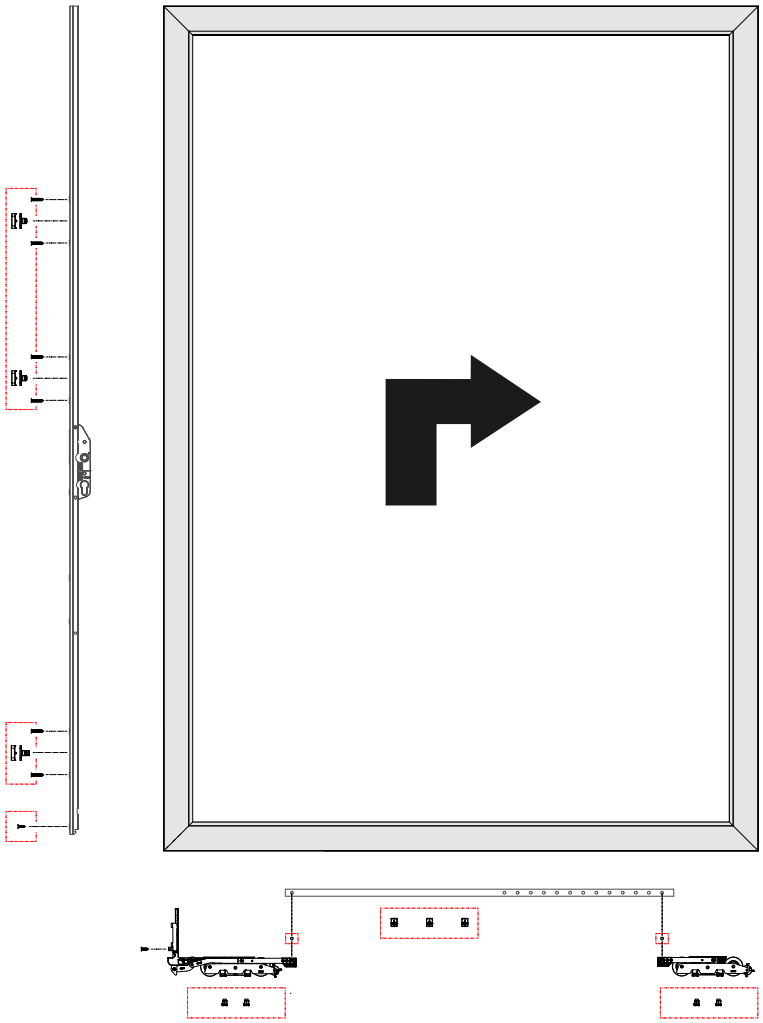

KIT COM PONTOS DE FECHO LONGOS
Calços de zamak de 15 mm

ZM IN PA PM

LS400

234102

10



KIT COM PONTOS DE FECHO LONGOS
Calços de zamak de 9 mm

IN PA AL PM

LS400

234109

10



KIT COM PONTOS DE FECHO LONGOS
Calços de zamak de 6 mm

IN PA ZM PM

LS400

234111

10



FECHADURA PARA ESTRUTURA

234042

126

ZM IN PA PM

LS200

LS400



Fechadura da estrutura em aço inoxidável para ferrolhos de transmissão com cavilhas.

- Estão disponíveis kits específicos de folha única para cada sistema.
- A referência é fornecida com vários acessórios para os rodados.

KIT COM FECHADURAS PARA ESTRUTURA

Corrediça elevável LS200

234308

40

ZM IN PA PM

LS200



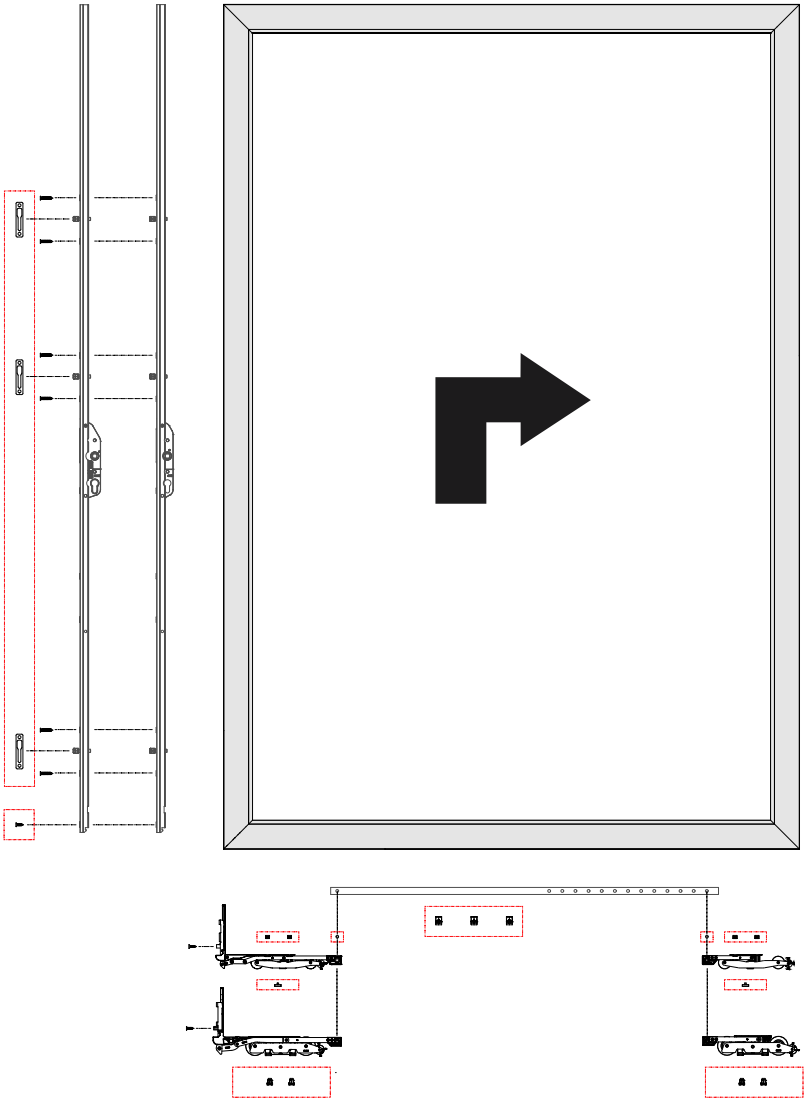

KIT COM FECHADURAS PARA ESTRUTURA

Corrediça elevável LS400

234112

80

ZM IN PA PM

LS400



Calços de plástico de 1, 2 e 3 mm em poliamida PA6 com 10% de fibra de vidro para adaptar os pontos de fecho a diferentes tipos de perfis.

- Válido para os kits com pontos de fecho LS200 e LS400.
- Pontos de fecho com micro-ventilação disponíveis (ref. 234321, ref. A23402).
- Redução de peso em relação aos calços de zamak de 9 e 15 mm.

		AIREACIÓN	CALZOS
234320	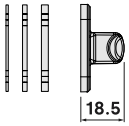	-	234203
A234020	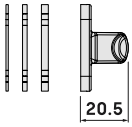	-	234203
234321	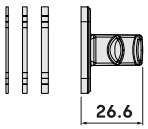	✔	234203
A234021	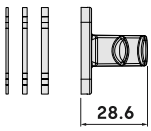	✔	234203

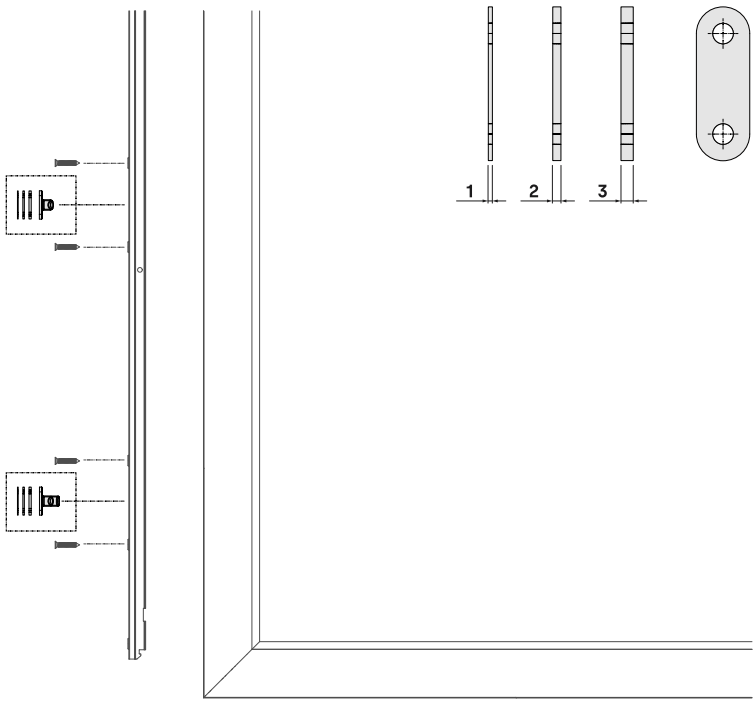

KIT DE CALÇOS (PA)

PA · LS200 · LS400

234203

50



PONTO DE FECHO CURTO CON CALÇOS (PA)

Calços de poliamida

IN · PA · LS200 · LS400

234320

200



PONTO DE FECHO LONGO CON CALÇOS (PA)

Calços de poliamida

IN · PA · LS200 · LS400

A234020

50



KIT CON PONTOS DE FECHO CURTOS (PA)

Calços de poliamida

234301

40

ZM IN PA PM

LS200



KIT CON PONTOS DE FECHO LONGOS (PA)

Calços de poliamida

234302

40

ZM IN PA PM

LS200



Kits com pontos de fecho curtos em aço inoxidável com calços de poliamida compatíveis com o sistema de corrediça elevável LS200.

- Fornecidos com dois pontos de fecho curtos (ref. 234301) ou longos (ref. 234302), um ponto de fecho para micro-ventilação e calços de poliamida de 1, 2 e 3 milímetros.
- Os kits incluem diferentes complementos para os rodados do sistema elevável.

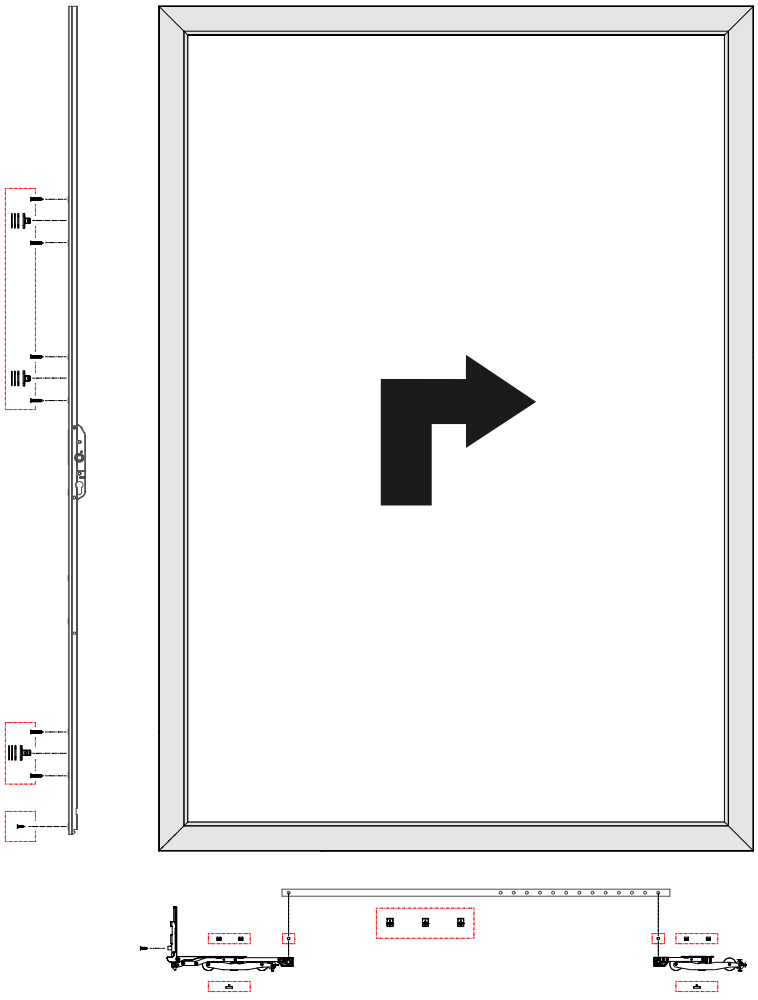

Kits com pontos de fecho longos em aço inoxidável compatíveis com o sistemade corrediça elevável LS400.

- Fornecidos com dois pontos de fecho longos e um ponto de fecho para micro-ventilação.
- Kit disponível com calços de poliamida de 1, 2 e 3 mm (ref. 234108).
- Kit disponível com pontos de fecho em forma de bico (ref. 234110).
- Os kits incluem diferentes complementos para os rodados do sistema elevável.

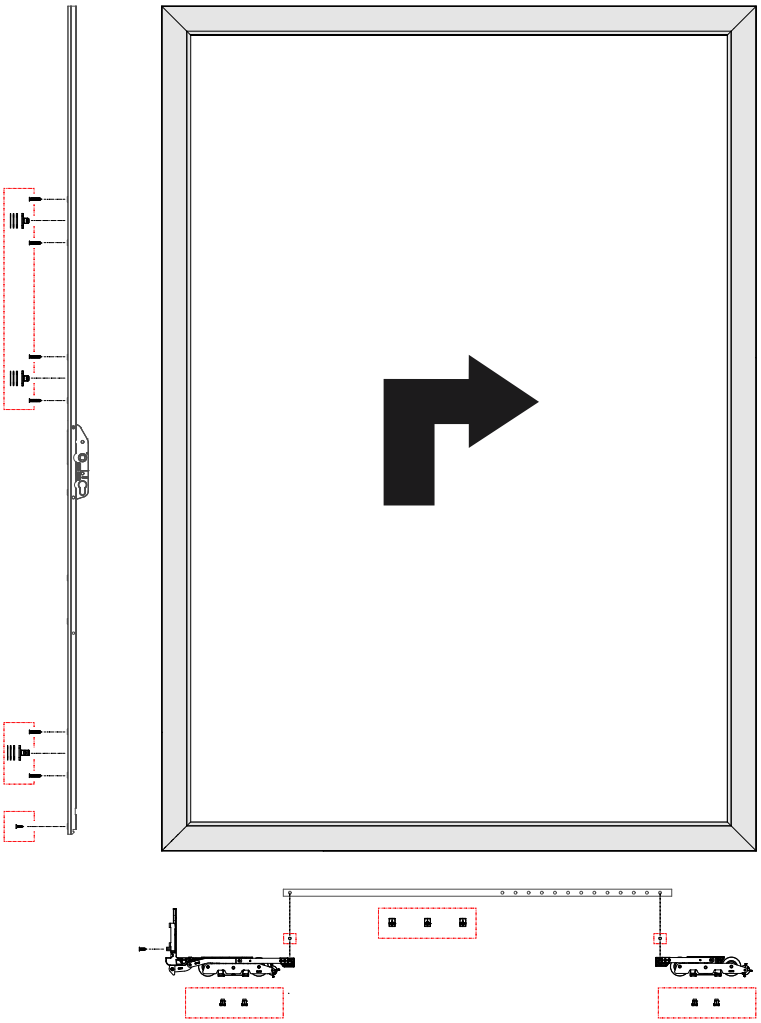

KIT CON PONTOS DE FECHO LONGOS
Sem calços

ZM IN PA PM

LS400

234101

10



KIT CON PONTOS DE FECHO LONGOS (PA)
Calços de poliamida

IN PA ZM PM

LS400

234108

10



KIT CON PONTOS DE FECHO LONGOS
Calços de poliamida

IN PA ZM PM

LS400

234110

10



KIT DE FOLHA INTERMÉDIA
Corrediça elevável LS200

234303

LS200



Kit de elementos para folhas intermédias que não necessitam de pontos de fecho.

• Estão disponíveis kits específicos de uma folha para cada sistema elevável: LS200 (ref. 234303) e LS400 (ref. 234103).

KIT DE FOLHA INTERMÉDIA
Corrediça elevável LS400

234103

10

LS400



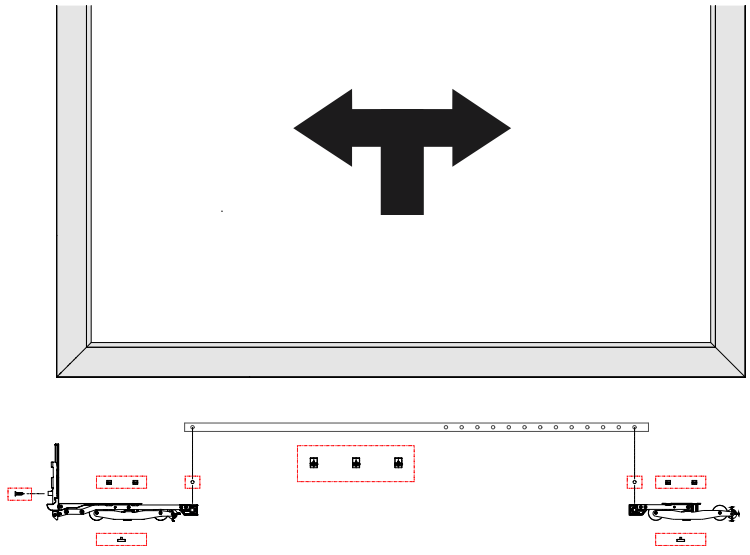

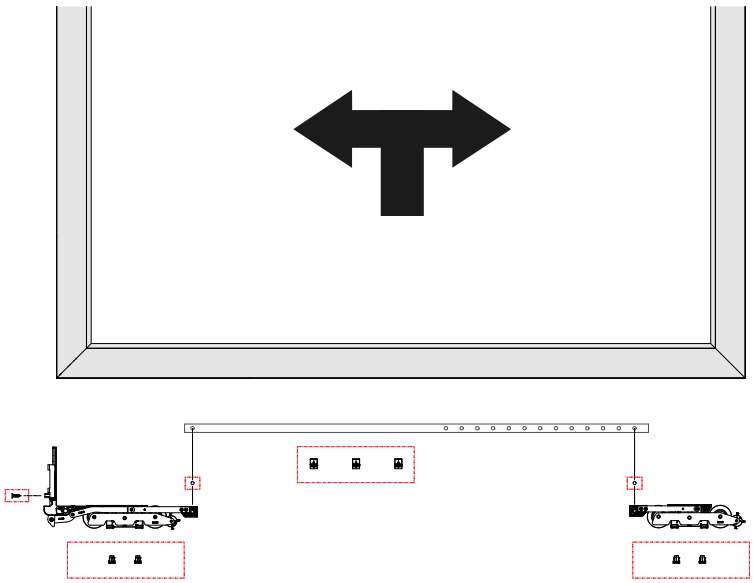

14 FERRAGEM PARA FOLHA PASSIVA

342 Pinos de alavanca HP

343 Pinos de alavanca bidirecionais

346 Pinos de alavanca

348 Pinos de alavanca extensíveis

349 Pinos de haste

350 Acessórios de folha passiva

351 Fechos perimetrais

352 Pinos de porta

354 Acessórios para pinos de porta

KIT PINOS DE ALAVANCA HP

111630

20



Kits de fecho para folha passiva de canal europeu com pinos de alavanca universais.

- Válido para aberturas oscilobatentes con fecho no inversor ou fecho na estrutura.
- Compatíveis com pontos de fecho standard ou excêntricos (EVO SECURITY).
- Os terminais são de aço inoxidável proporcionando uma maior resistência e acabamento superficial.
- Permiten a fixação direta de placas de haste para dimensões de folhas muito grandes e são a solução ideal para perfis de portas de varanda.

Kit de abertura bidirecional (ref. 111631)

- A referência é fornecida com alavanca bidirecional que permite a abertura ou fecho de ambos os terminais numa única ação.
- Os terminais são montados diretamente na placa de haste sem necessidade de peças de adaptação.

KIT BIDIRECIONAL COM PINOS ALAVANCA HP

111631

20



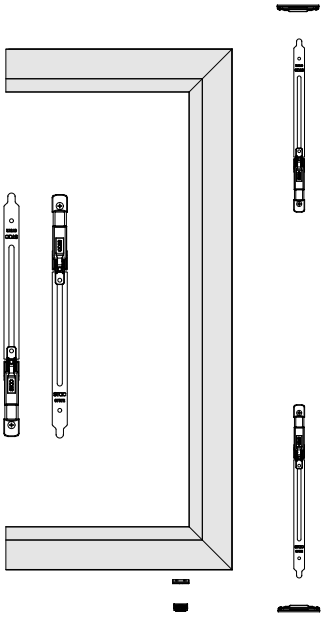

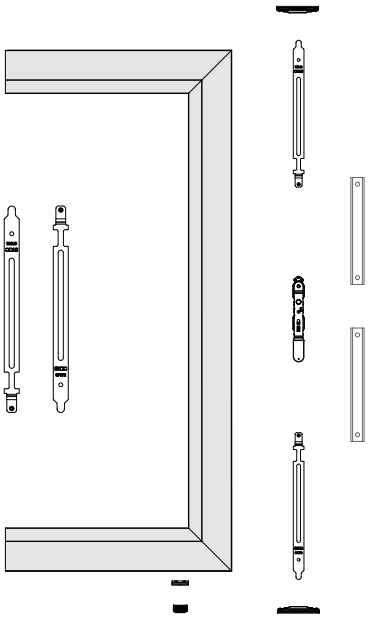

REGULACIÓN ± 2.5

110501

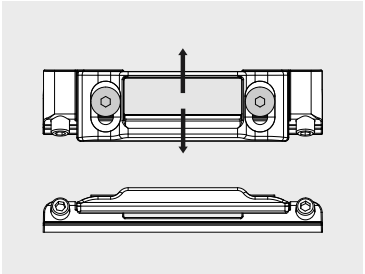

Kits de fecho para a folha passiva de Canal Europeu com alavanca bidirecional.

• São fornecidos com ponteiros em zamak, alavanca bidirecional, fechaduras reguláveis e kit de deslizamento (folha e estrutura).
• A alavanca bidirecional acciona os ponteiros por meio de hastes de transmissão.
• Os ponteiros incorporam pontos de fecho com regulação da pressão (± 1,5 mm).

Kit com alavanca bidirecional (ref. 111601)

• Válido para janelas oscilobatentes con fecho no inversor.

Kit com alavanca bidirecional (ref. 111602)

• Válido para janelas oscilobatentes con fecho na estrutura.

KIT PINO DE ALAVANCA BIDIRECIONAL
Fecho no inversor

111601

20

PV ZM
IN PA



KIT PINO DE ALAVANCA BIDIRECIONAL
Fecho na estrutura

111602

20

ZM IN
PA PV



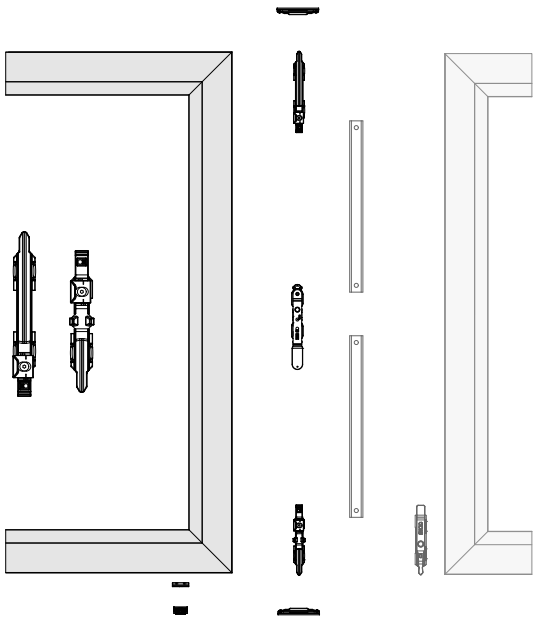

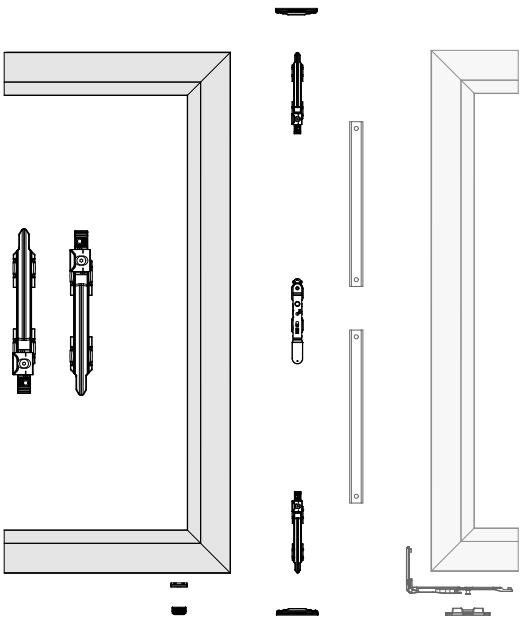

CANAL EUROPEO

PERFIL DE MARCO	15 - 20 mm
PERFIL DE HOJA	14 - 18 mm

PERFIL INVERSOR **HOJA ~ MARCO**

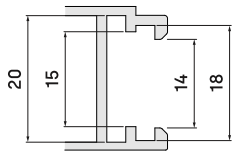

REGULACIÓN ± 1.5

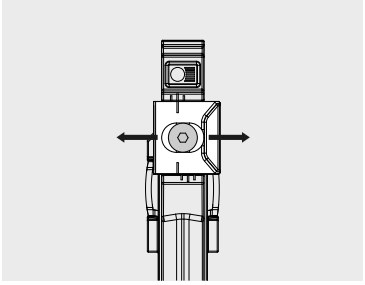

REGULACIÓN ± 2.5

110501

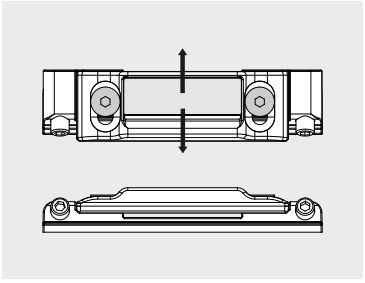

KIT PINO DE ALAVANCA BIDIRECIONAL COM PONTEIROS

Em aço inoxidável

111621

20



ZM IN PA PV

Kit de fecho para folha passiva de Canal Europeu com alavanca bidirecional.

- Válido para aberturas basculantes com fecho no inversor ou fecho na estrutura.
- A alavanca bidirecional acciona os ponteiros por meio de hastes de transmissão
- A referência é fornecida com ponteiros em aço inoxidável, alavanca bidirecional, pontos de fecho adicionais e kit de deslizamento (folha e estrutura).

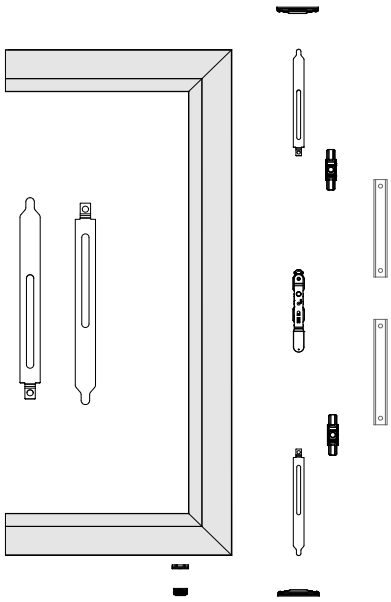

REGULACIÓN ± 2.5

110501

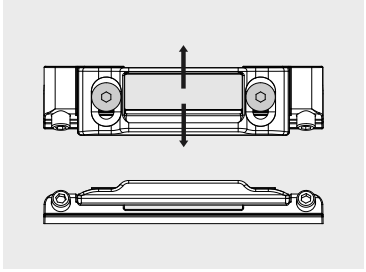

Kits de fecho para a folha passiva de Canal Europeu com alavanca bidirecional.

- Válidos para janelas com abertura de batente.
- Fornecidos com ponteiros em poliamida, alavanca bidirecional, fechaduras reguláveis e kit de deslizamento (folha e estrutura).
- A alavanca bidirecional acciona os ponteiros por meio de hastes de transmissão.

Kit com ponteiros de ponta metálica (ref. 071601)

- A referência é fornecida com ponteiros em poliamida com ponta em aço zincado com regulação de ±1 mm.

KIT PINO DE ALAVANCA BIDIRECIONAL

Abertura de batente

ZM IN PA PV

071600

20



KIT PINO DE ALAVANCA BIDIRECIONAL (REG.)

Abertura de batente

IN PV ZM PA

071601

20



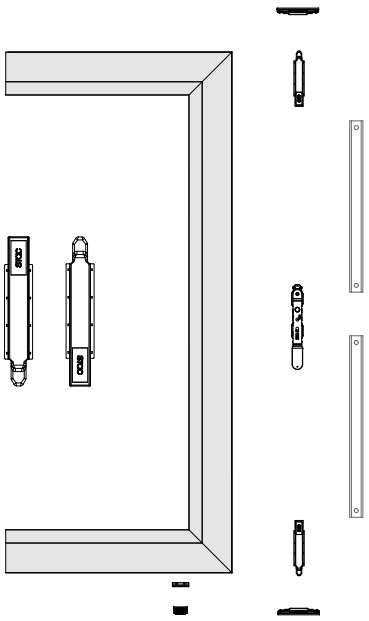

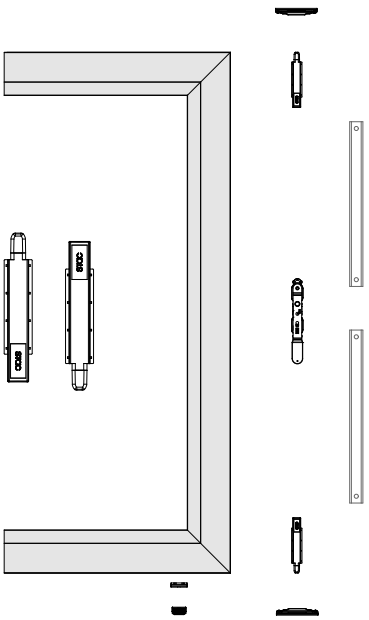

CANAL EUROPEO

PERFIL DE MARCO	15 - 20 mm
PERFIL DE HOJA	14 - 18 mm

PERFIL INVERSOR **HOJA ~ MARCO**

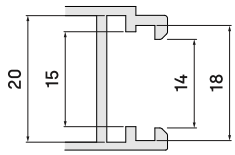

REGULACIÓN ± 1 — 0507082

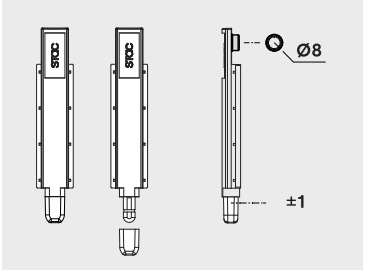

REGULACIÓN ± 2.5 — 110501

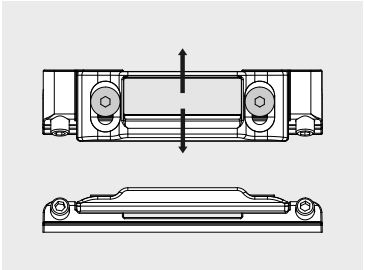

KIT PINO DE ALAVANCA
Fecho no inversor

A111600

20



IN ZM PA

Kits de fecho para a folha passiva de Canal Europeu com pinos de alavanca.

• Fornecidos com pinos de alavanca zamak, fechaduras reguláveis e kit de deslizamento (folha e estrutura).
• Instalação rápida através de um came excêntrico que permite o pré-posicionamento do pino de alavanca.
• Os fechos incorporam pontos de fecho com regulação de pressão (± 1,5 mm).

Kit de pino de alavanca (ref. A111600)

• Válido para abertura oscilobatente con fecho no inversor (H min = 665 mm).

Kit de pino de alavanca (ref. A113800)

• Válido para abertura oscilobatente con fecho na estrutura (H min = 665 mm).

KIT PINO DE ALAVANCA
Fecho na estrutura

A113800

20



IN ZM PA

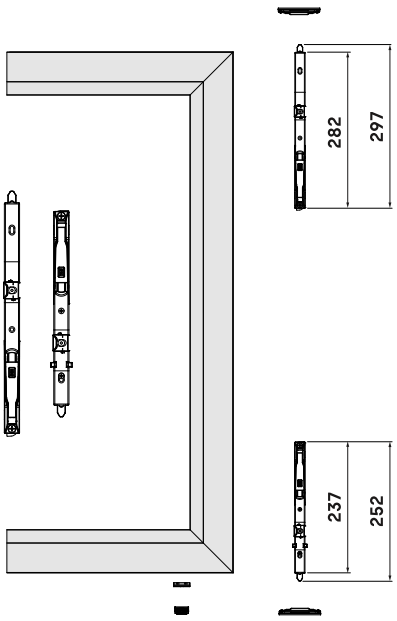

CANAL EUROPEO

PERFIL DE MARCO	14 - 18 mm
	15 - 20 mm
PERFIL DE HOJA	14 - 18 mm

PERFIL INVERSOR **HOJA ~ MARCO**

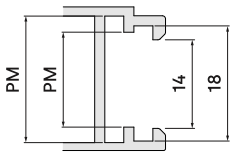

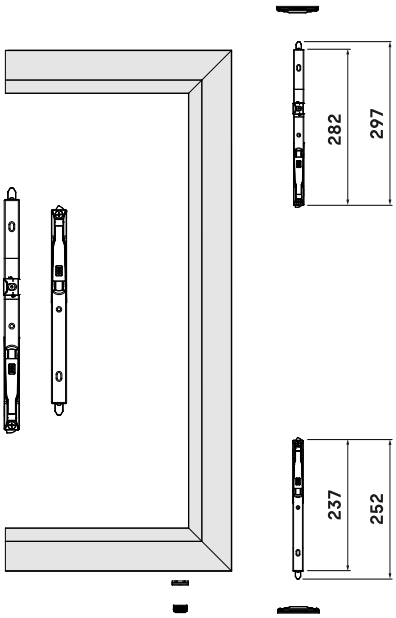

REGULACIÓN ± 2.5

110501

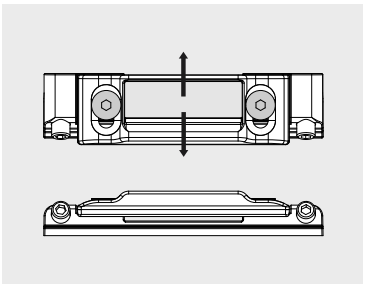

REGULACIÓN ± 1.5

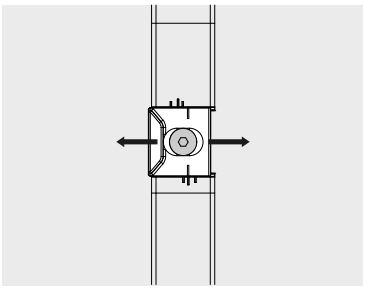

Kits de fecho para a folha passiva de Canal Europeu com pinos de alavanca.

• Fornecidos com pinos de alavanca zamak e fechaduras reguláveis.
• A fechadura regulável (± 2,5 mm) permite uma regulação progressiva através de uma ranhura antiderrapante.
• Instalação rápida através de um came excêntrico que permite o pré-posicionamento do pino de alavanca.

Kits com pinos de alavanca com ponto de fecho (ref. A113700)

• Kit de pino de alavanca simples disponível (ref. A112720).
• Os pinos incorporam pontos de fecho com ajuste de pressão (± 1,5 mm).
• O kit com pino de alavanca dupla (ref. A113700) é fornecido com corrediça para o perfil da folha e da estrutura.

Kit com pino de alavanca sem ponto de fecho (ref. A112710)

• Kit com pino de alavanca longo (ref. A112710) ou pino de alavanca curto (ref. A112610) disponível.

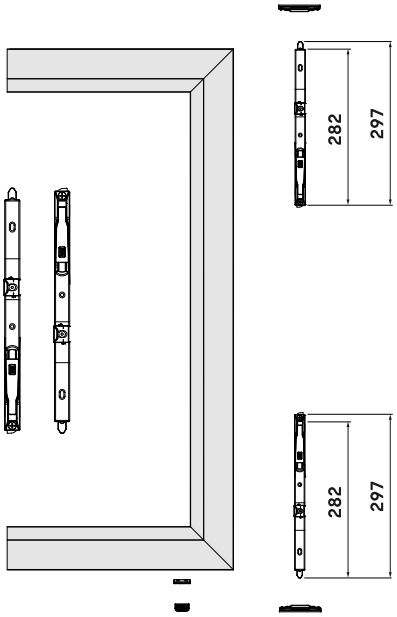

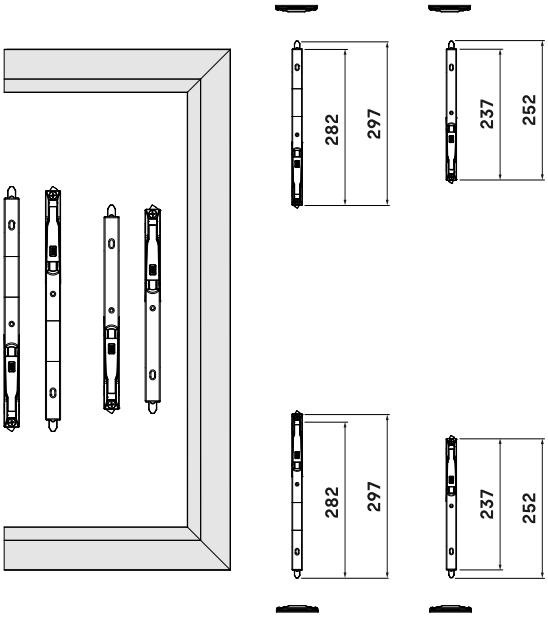

KIT PINOS DE ALAVANCA CON PONTO DE FECHO
Abertura de batente

ZM IN PA

A113700

20



KIT PINO DE ALAVANCA SEM PONTO DE FECHO
Abertura de batente

AL IN PA

A112710

40



LEVA EXCÉNTRICA

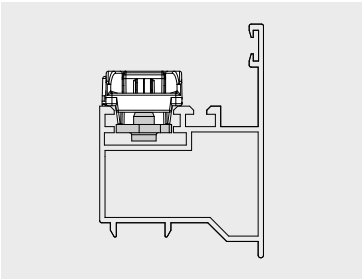

KIT COM PINOS DE ALAVANCA EXTENSÍVEIS
Fecho no inversor

111610

20



ZM IN PA

KIT COM PINOS DE ALAVANCA EXTENSÍVEIS
Fecho na estrutura

111611

20



ZM IN PA

KIT COM PINOS DE ALAVANCA EXTENSÍVEIS

111620

20



ZM IN PA

Kits de fecho para a folha passiva de Canal Europeu com pinos de alavanca extensíveis, especialmente desenvolvidos para perfis de portas de varanda.

• Os pinos, que podem ser ajustados em altura e em aperto, podem ser estendidos através de hastes de transmissão ou pontos de fecho intermédios.
• Sistema de segurança com fechadura de alavanca integrada, kit de deslizamento para perfil de folha e estrutura e clip anti-folga.

Kit com pinos extensíveis (ref. 111610).

• Válido para ab. oscilobatentes con fecho no inversor (H min = 750 mm).
• A ref. é fornecida com fechadura em poliamida (ref. 0507059).

Kit com pinos extensíveis (ref. 111611).

• Válido para ab. oscilobatentes con fecho na estrutura (H min = 750 mm).
• A ref. é fornecida com fechadura em poliamida (ref. 0507059)

Kit com pinos extensíveis (ref. 111620).

• Válido para ab. oscilobatentes con fecho no inversor ou na estrutura
• A ref. é fornecida com ponteiros em aço inox e fechadura regulável (± 2,5 mm).

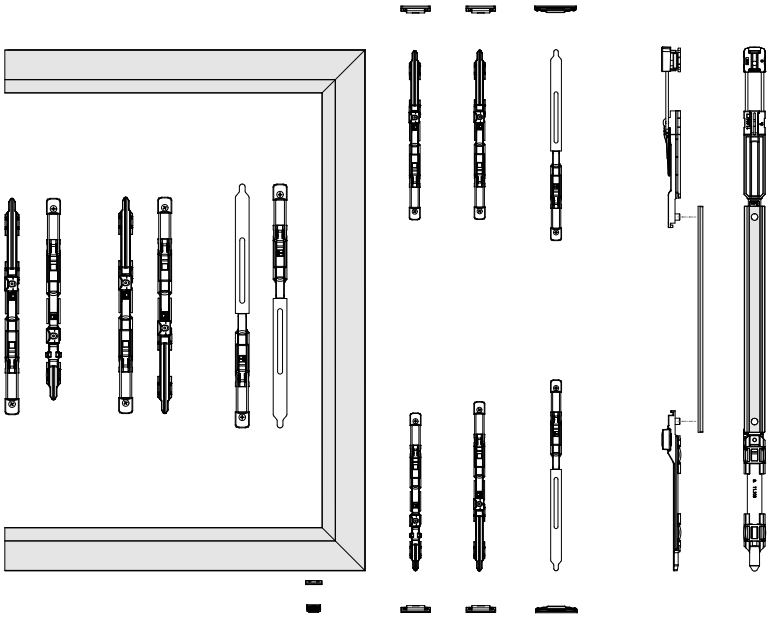

CANAL EUROPEO

PERFIL DE MARCO	15 - 20 mm
PERFIL DE HOJA	14 - 18 mm

PERFIL INVERSOR **HOJA ~ MARCO**

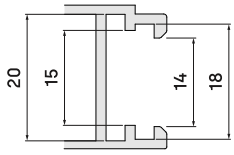

REGULACIÓN ± 1.5

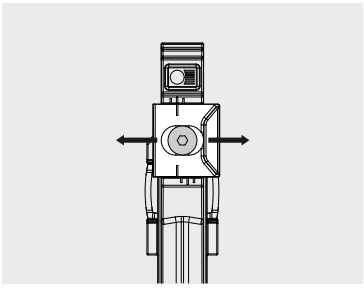

REGULACIÓN ± 2.5

110501

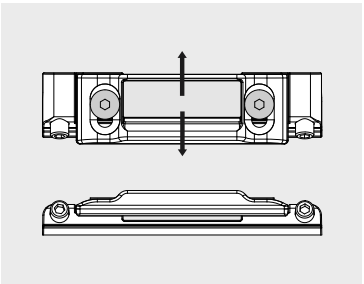

Kits de fecho para a folha passiva de Canal Europeu com pinos de haste.

• Fornecidos com hastes em poliamida, placas de alumínio, botão de pressão injetado em poliamida, fechaduras reguláveis e kit de deslizamento (folha e estrutura).
• A fechadura regulável (± 2,5 mm) permite uma regulação progressiva por meio de ranhuras antiderrapantes.

Kit com pinos de haste 15 ~ 20 (ref. 112000)

• Válido para inversores de estrutura 15 ~ 20 milímetros.

Kit com pinos de haste 14 ~ 18 (ref. 112001)

• Válido para inversores de estrutura 14 ~ 18 milímetros.

KIT COM PINOS DE HASTE

112000

20

ZM IN PA AL



KIT COM PINOS DE HASTE

112001

20

AL ZM IN PA



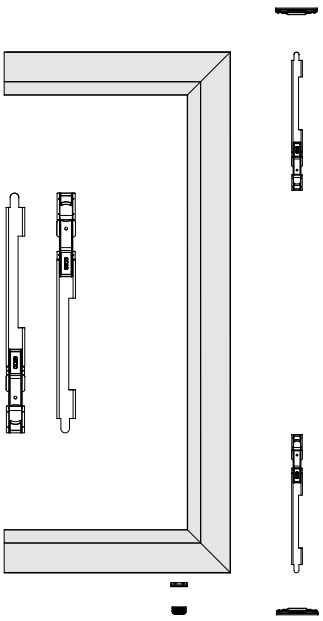

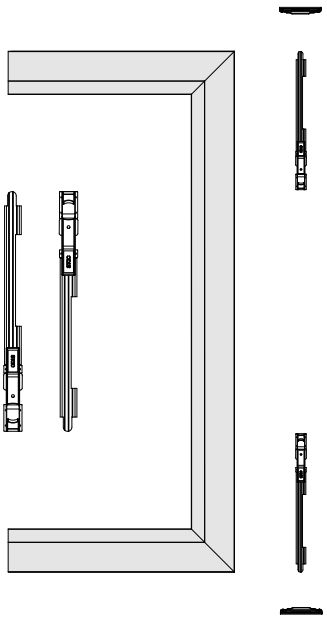

CANAL EUROPEO	112000
PERFIL DE MARCO	15 - 20 mm
PERFIL DE HOJA	14 - 18 mm

PERFIL INVERSOR **HOJA ~ MARCO**

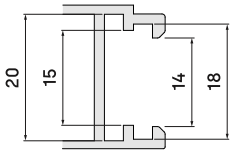

CANAL EUROPEO	112001
PERFIL DE MARCO	14 - 18 mm
PERFIL DE HOJA	14 - 18 mm

PERFIL INVERSOR **HOJA ~ MARCO**

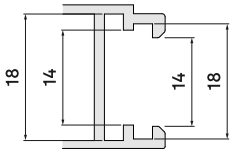

KIT CLIPE RETENTOR

0507047

50



Acessórios para folha secundária ou passiva.

Clipe de retenção (ref. 0507047)

- Permite manter bloqueada a folha passiva quando está fechada.
- O mecanismo pode ser ajustado no canal lateral.
- O clipe de retenção é desativado puxando diretamente a folha, e tanto o clipe como o mecanismo de retenção do aro são auto-montáveis.

Ponto de fecho para o inversor (ref. 110210)

- Acessório para o inversor que permite um ponto de fecho com ajuste de aperto.
- Recomendado para utilização com espessuras de flange inferiores a 1,8 mm.

PONTO DE FECHO PARA INVERSOR

110210

100



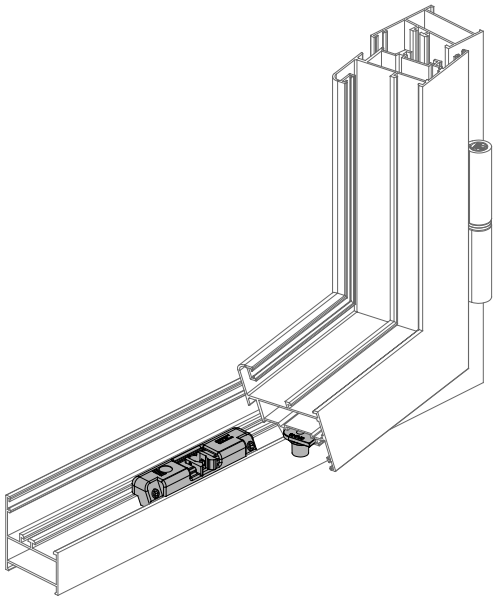

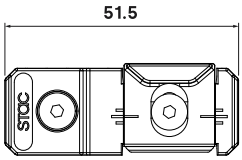

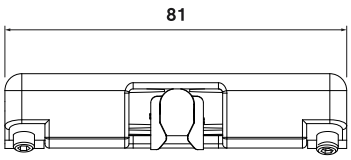

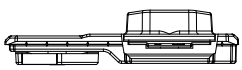

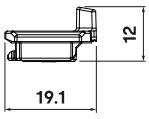

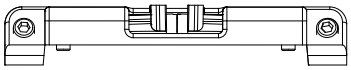

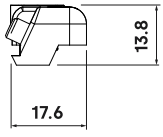



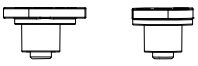

Kits de fecho com ferragens EVO que permitem o fecho perimetral da folha secundária.

• As referências são fornecidos com uma alavanca bidirecional que permite o movimento dos dois ângulos de reenvio em simultâneo.
• Podem ser facilmente adaptados a diferentes séries de perfis.

Fecho perimetral EVO SOFT (ref. 111604C)

• Kit de fecho com acessórios que integram ferragens de encastrar que prolongam a durabilidade dos ferrolhos e reduzem o desgaste por fricção, facilitando assim uma maior suavidade na manobra de fecho da janela.

Fecho perimetral EVO SECURITY (ref. 111604S)

• Kit de fecho com acessórios que integram pontos de fecho excêntricos e fechaduras anti-perfuração que melhoram a proteção contra o forçamento, roubo ou quebra, aumentando a segurança da janela.

FECHO PERIMETRAL EVO SOFT

ce
ce
ZM
IN

111604C

10



FECHO PERIMETRAL EVO SECURITY

ce
ZM
IN

111604S

10



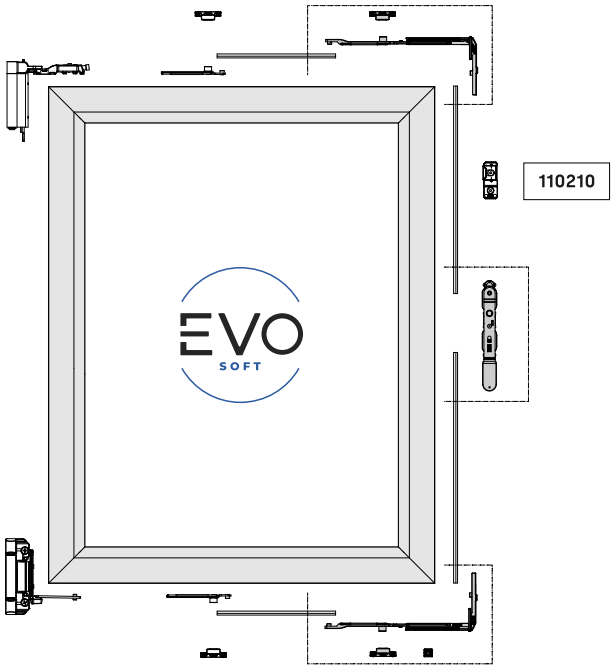

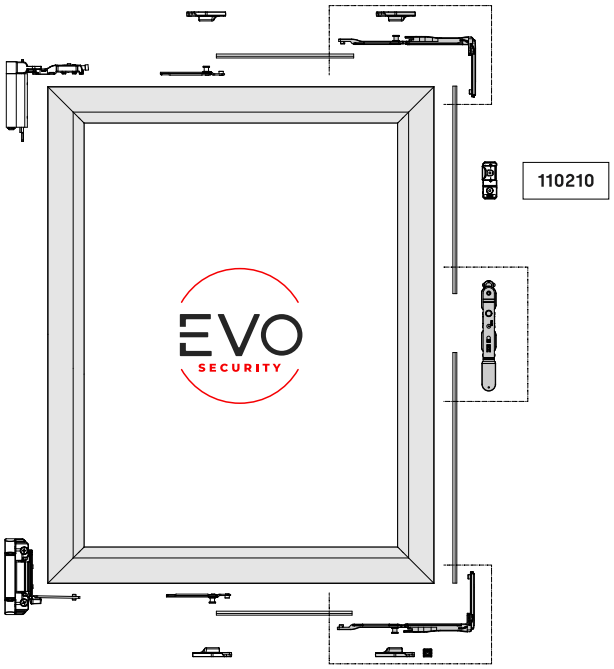



DENEB

Trincos para porta

Vasta gama
de canais de perfil

Espaços
de afluência pública

Disponíveis em
diferentes comprimentos

Instalação
simples e rápida

Trincos de porta DENEB

A linha de produtos DENEB oferece uma gama completa de soluções que se destacam pela sua versatilidade, funcionalidade e acabamentos de qualidade. Os trincos foram desenhados para se adaptarem a perfis de portas standard, tanto de Canal Europeu como de Canal Centrado.

» Espaços de afluência pública

Os trincos de alavanca foram desenhados para edifícios ou áreas de afluência pública que requerem maiores garantias de fecho e onde existe uma elevada frequência de utilização: áreas comuns de centros comerciais, centros de saúde, centros de ensino, edifícios de escritórios, aeroportos, estações de passageiros...

» Adaptabilidade

Os trincos foram desenhados de forma a se adaptarem a todos os canais de portas padrão existentes no mercado. A sua geometria também permite a sua instalação em janelas de Canal Europeu. Estas características permitem que um único produto cubra todas as séries padrão do mercado.

» Resistência

Os trincos de alumínio e de zamak, a alavanca de zamak niquelada e os componentes principais, que resistem ao esforço e ao desgaste, são de aço inoxidável.

» Versatilidade

Disponível em diferentes comprimentos.

- **Trinco de 140 mm**: recomendado para instalação em portas com fechaduras multiponto.
- **Trinco EVO de 140 mm**: especialmente desenvolvido para fornecer uma solução para portas com elevada afluência de pessoas.
- **Trincos de 240 | 450 mm**: desenhados para fornecer uma solução para portas com elevada afluência de pessoas. Permitem aproximar a alavanca do utilizador para facilitar o seu acionamento em todas as situações que possam surgir.

» Estética estilizada

Na maioria dos trincos de porta, a estética é descuidada e relegada para segundo plano. Nós potenciámos uma estética estilizada e uniforme com acabamentos de alta qualidade.

» Suavidade

O mecanismo acompanha o movimento permitindo uma grande suavidade quando a alavanca é acionada.

Pinos de alavanca concebidos para se adaptarem a todos os canais standard.

• Válidos para portas com perfil Canal Europeu ou Canal Central.
• Disponíveis nos acabamentos lacados: branco, preto ou cinzento.

Pino de alavanca DENEB 140 (ref. 052401)

• Comprimento do pino: 140 milímetros.
• Recomendado para instalação em portas com fechaduras multiponto.

Pino de alavanca DENEB EVO 140 (ref. 052404)

• Comprimento do pino: 140 milímetros.
• Concebido para portas com muito tráfego pedonal.
• Peça de reforço interior em aço inoxidável para garantir uma maior resistência à rutura devido a pancadas.

Pinos de alavanca DENEB 240 / 450 (ref. 052402, ref. 052403)

• Comprimento do pino: 240 ou 450 milímetros.
• Concebidos para portas com muito tráfego pedonal.
• Permitem aproximar a alavanca do utilizador para facilitar o seu acionamento nas diferentes situações que possam surgir.

PINOS DE ALAVANCA DENEB

AL ZM
AC IN

0524	01	**
	02	
	03	
	04	

15



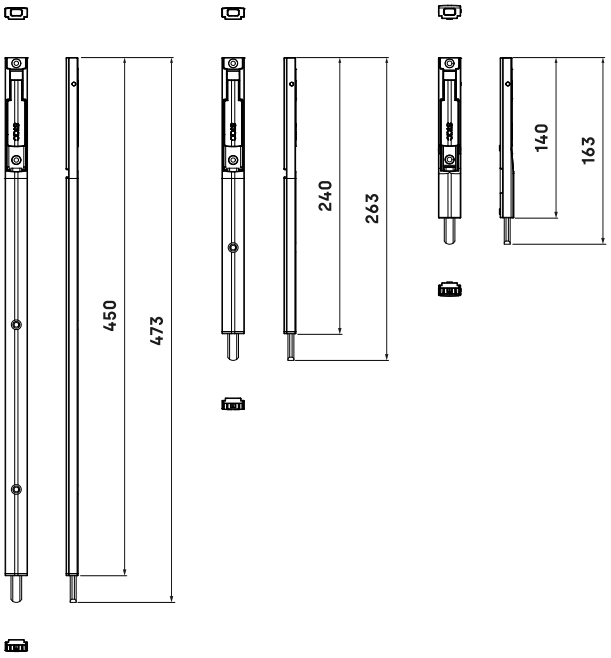

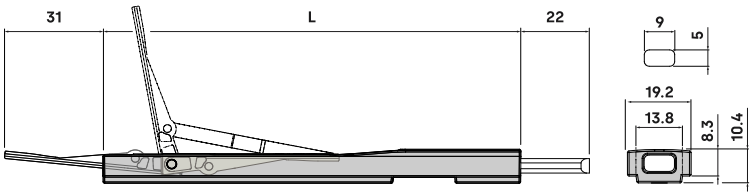

	L (mm)	○	●	●	▭
052401 **	140	05240101	05240102	05240103	15
052402 **	240	05240201	05240202	05240203	15
052403 **	450	05240301	05240302	05240303	15
052404 **	140	05240101	05240102	05240103	15

PERFIL **CANAL EUROPEO**

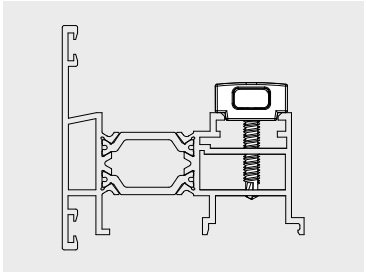

PERFIL **CANAL CENTRADO**

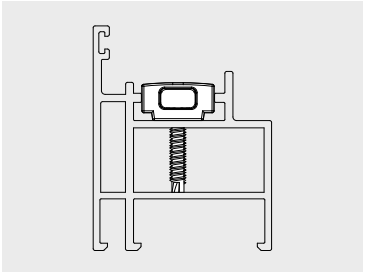

PONTO DE FECHO SUPERIOR

0524020

20

ZM



Acessórios para pinos de porta DENEB.

Ponto de fecho superior (ref. 0524020)

- Parafuso roscante DIN 7504P PH4 4,2 x 25 milímetros.
- Acabamento em zinco natural.

Guarda-pó (ref. 05241001)

- Dimensões: 29,8 milímetros de altura com um diâmetro de 13,6 milímetros.
- Materiais de grande durabilidade.
- Montagem rápida e fácil.

GUARDA-PÓ

05241001

50



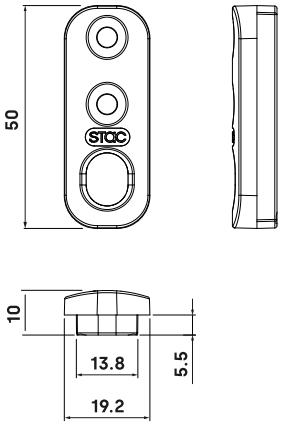

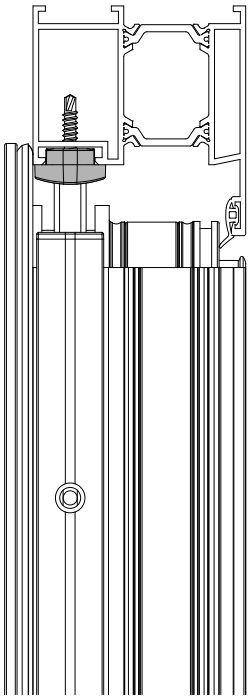

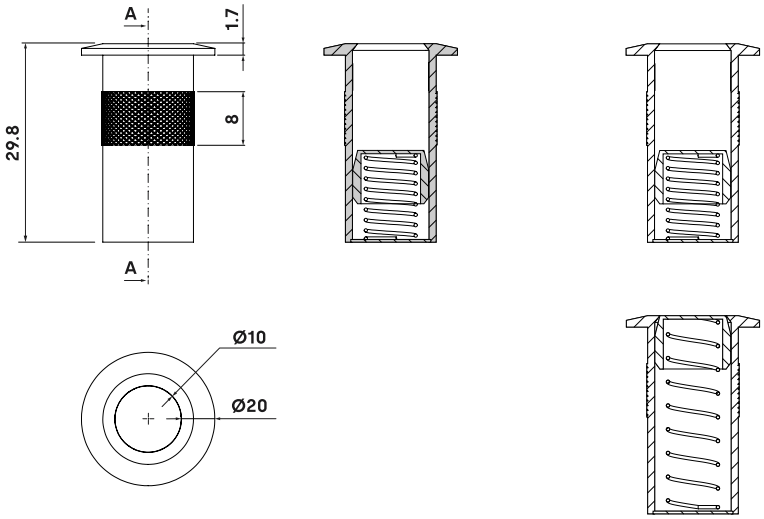

15 FERRAGEM PARA CANAL 16

357 **Dobradiças de batente C16**

360 **Abertura de batente C16**

367 **Oscilobatente C16 PRO**

368 **Oscilobatente C16**

370 **Compassos oscilobatentes C16**

372 **Acessórios oscilobatente C16**

381 **Compasso de aireação**

389 **Pontos de fecho**

391 **Acessórios para folha passiva C16**

394 **Hastes de transmissão**

C16

Ferragem para
canal de 16 mm



Otimização do tempo

Sistemas modulares

Manobrabilidade suave

Fixação direta ao canal

CANAL 16

A ferragem é desenvolvida com base nas características dos sistemas PVC, mas mantendo as particularidades que definem a ferragem do Canal Europeu.

» Instalação frontal

Redução dos tempos de montagem, oferecendo a possibilidade de montagem manual da ferragem em bancadas de montagem ou de forma totalmente automatizada.

» Modularidade

Os acessórios são sempre os mesmos, independentemente do tamanho da folha e do tipo de abertura, o que resulta numa redução significativa do número de referências em stock.

» Materiais

Os componentes metálicos são fabricados em zamak e em aço inoxidável, que apresentam um acoplamento galvânico reduzido com o alumínio do perfil e uma resistência à corrosão superior a 240 h. numa câmara de nevoeiro salino (UNE-EN 1670).

» Suavidade de funcionamento

Os pontos de fecho incorporados nos componentes estão equipados com casquilhos rotativos que tornam a manobra do fecho da folha da porta mais suave.

» Sistema de fixação ao canal

Os componentes da folha incorporam um sistema de fixação ao canal que permite que as ferragens sejam colocadas e depois aparafusadas num único passo.

» Características dos perfis

Canal de folha. A ferragem foi desenhada para se adaptar aos dois tipos de canal 16 utilizados pelos sistemas de PVC que utilizam fechos de transmissão específicos: com e sem flange.

Canal da estrutura. A ferragem adapta-se ao canal da estrutura padrão (Canal Europeu 18 / 14).

Contraposição entre estrutura e folha. Todos os acessórios são adequados para perfis com eixo de 13 mm.

Aba e alçado. Folhas com aba de até 20 mm e alçado de 8 mm para uma maior estanquicidade.

Câmara de 12 mm permite uma maior regulação, a absorção dos erros de mecanizado e as interferências nos pontos de fecho.

O peso máximo suportado pela ferragem do Canal 16 é de 120 kg. Consulte o catálogo técnico para obter informações completas sobre a instalação e as configurações disponíveis.

Dobradiça para janela batente com perfil de Canal 16.

- Carga máxima: 70 kg com 2 unidades.
- Dobradiça com mão: abertura à direita (ref. 1760D) ou abertura à esquerda (ref. 1760I).
- A referência é fornecida com cavilha excêntrica para regulação horizontal e de aperto.

DOBRADIÇA C16
Abertura de batente

1760	D / I	**

40

AL IN PA



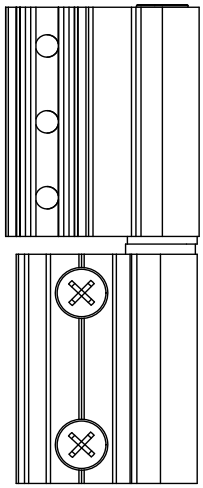

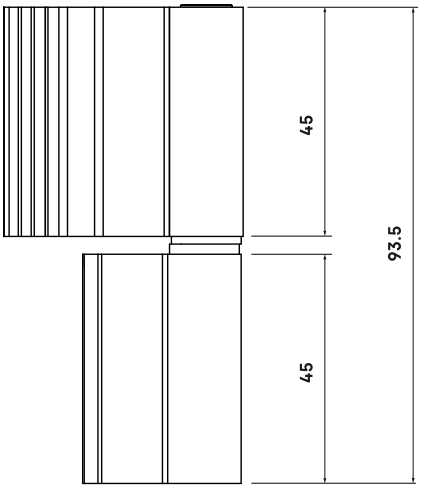

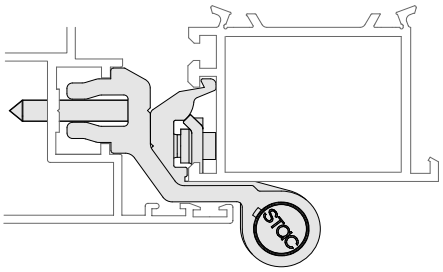

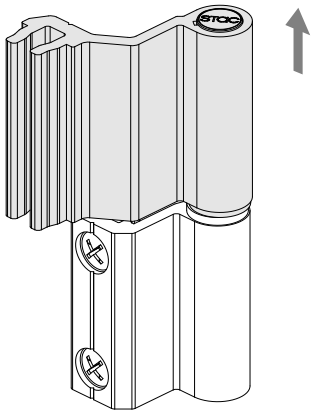

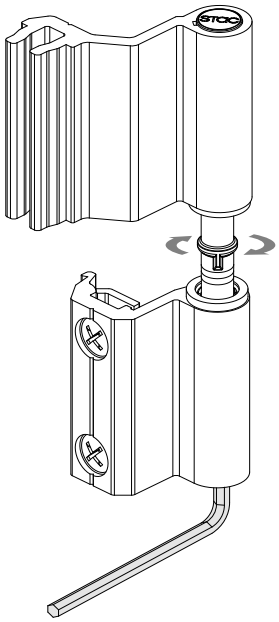

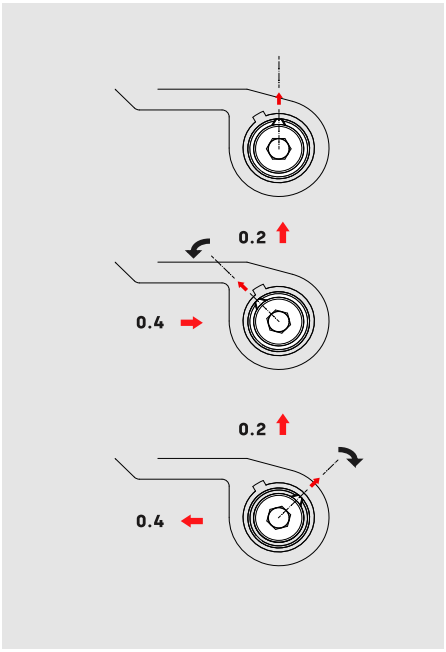

DOBRADIÇA ACRUX C16

017	D / I	**

12



C16

AL IN PA PM

Dobradiças para perfis de porta com Canal 16 com eixo de 13 mm.

- Regulação lateral de ± 1,2 milímetros.
- Anilhas anti-fricção em resina acetal (POM).
- Por razões de segurança, a instalação da peça de reforço (0517182) é obrigatória a partir de um peso de 120 kg por folha.

Dobradiça ACRUX de 2 pás (ref. 017)

- Carga máxima: 100 kg com 2 unidades e 120 kg com 3 unidades.
- Dobradiça com mão: abertura à direita (ref. 017D) ou à esquerda (ref. 017I).

Dobradiça ACRUX de 3 pás (ref. P017D)

- Carga máxima: 120 kg com 2 unidades e 150 kg com 3 unidades.
- Dobradiça ambidestra: fornecida pré-montada à direita, mas intercambiável à esquerda.

DOBRADIÇA ACRUX C16

P017D	**

6



C16

AL IN PA PM

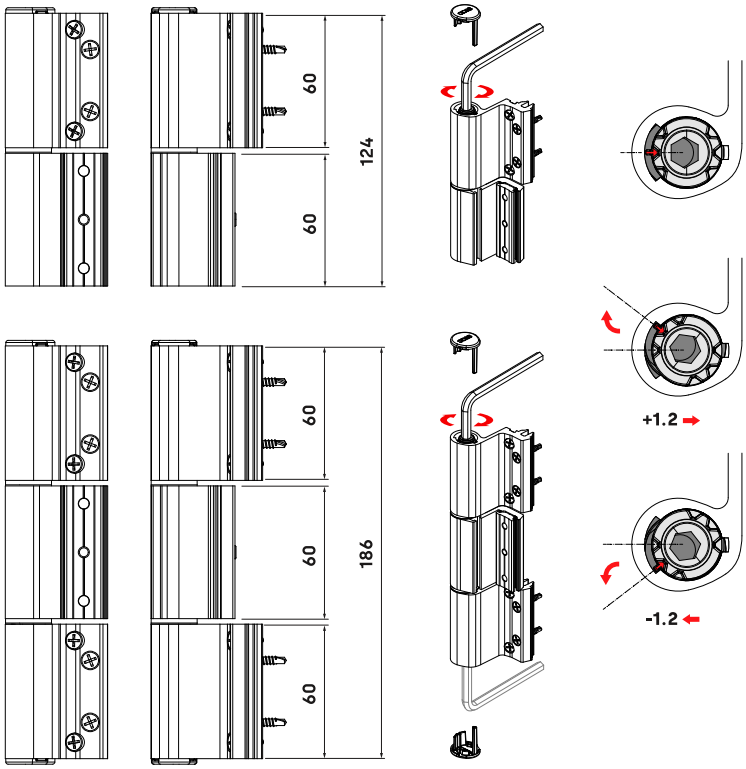

REFORÇO DOBRADIÇAS CC16

0517182

500

ZM



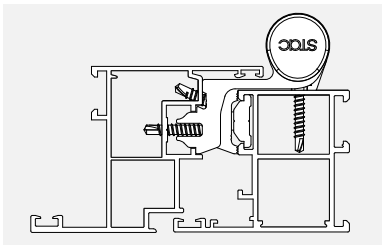

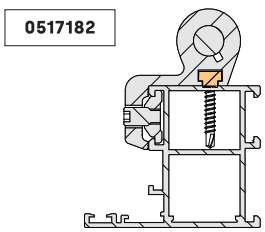

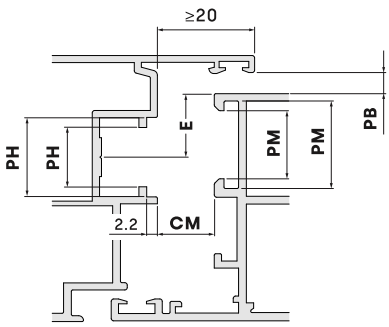

CANAL 16 (mm)

PERFIL DE MARCO **PM**	14 - 18
PERFIL DE HOJA **PH**	12.2 - 12.5 16.2 - 16.5
CÁMARA **CM**	12
PASO DE BISAGRA **PB**	MIN. 4.5
EJE **E**	13

RECOMENDACIONES DE USO

Consideraciones	Consulte la ficha técnica para acceder a la tabla de pesos máximos que soporta cada bisagra en función de las dimensiones de puerta. En todo caso, para obras públicas debe aplicar una reducción de peso del 20% sobre los valores reflejados en la tabla.

017 D / I **

	2 UNIDADES	3 UNIDADES
VIVIENDA UNIFAMILIAR	100 kg	120 kg
VIVIENDA MULTIFAMILIAR Y EDIFICIOS PÚBLICOS	80 kg	100 kg
CON CIERRAPUERTAS CON RETENEDOR	-	80 kg
CON CIERRAPUERTAS SIN RETENEDOR	-	70 kg

P017D **

	2 UNIDADES	3 UNIDADES
VIVIENDA UNIFAMILIAR	120 kg	150 kg
VIVIENDA MULTIFAMILIAR Y EDIFICIOS PÚBLICOS	100 kg	130 kg
CON CIERRAPUERTAS CON RETENEDOR	80 kg	110 kg
CON CIERRAPUERTAS SIN RETENEDOR	70 kg	100 kg

ABERTURA DE BATENTE COM PONTEIRO DUPLO
Fecho no inversor

17K1HCI

50

C16

ZM

IN





ABERTURA DE BATENTE COM ÂNGULO DE REENVIO DUPLO
Fecho na estrutura

17K1HCM

1

C16

ZM

IN





Kits de abertura batente para janelas com perfil de Canal 16.

Fecho no inversor con ponteiro duplo

• Configurações de folha simples (ref. 17K1HCI) ou folha dupla (ref. 17K2HCI).

Fecho na estrutura con ângulo de reenvio duplo

• Configurações de folha simples (ref. 17K1HCM) ou de folha dupla (ref. 17K2HCM).

		CIERRE AL INVERSOR	CIERRE AL MARCO
17K1HCI		✔	
17K1HCM			✔
17K2HCI		✔	
17K2HCM			✔

171000 PUNTERO

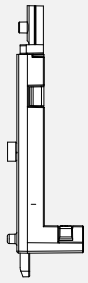

173101 ÁNGULO DE REENVÍO

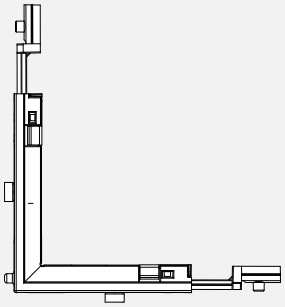

Accesorios para altura de hoja mayor de 1200 milímetros

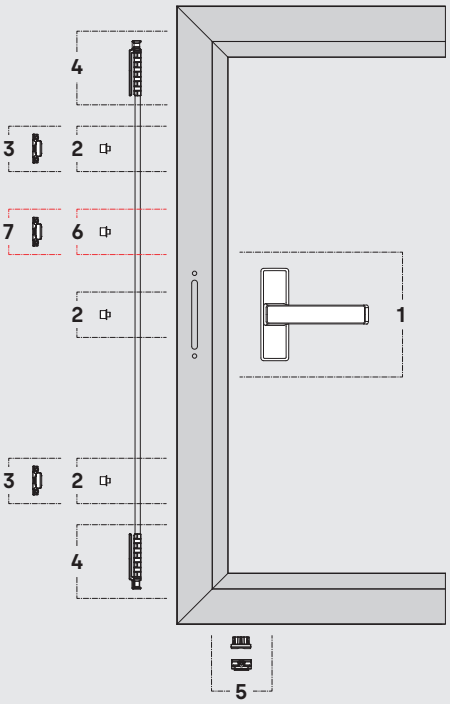

APERTURA PRACTICABLE (CIERRE AL INVERSOR)
CON REMACHES

1	**CREMONA**	*Consulte la sección de cremonas*	
2	**0517002**	**REMACHE Ø6 PARA FALLEBA**	50
3	**170200**	**PUNTO DE CIERRE CON REGULACIÓN**	100
4	**0517083**	**EMBELLECEDOR TERMINAL DE FALLEBA**	50
5	**0517226**	**KIT RESBALÓN DE POSICIONAMIENTO**	50
6	**0517002**	**REMACHE Ø6 PARA FALLEBA**	50
7	**170200**	**PUNTO DE CIERRE CON REGULACIÓN**	100

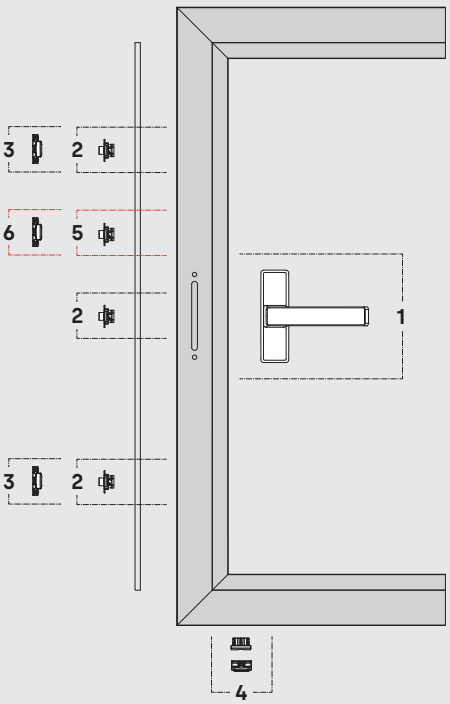

APERTURA PRACTICABLE (CIERRE AL INVERSOR)
CON COLISOS

1	**CREMONA**	*Consulte la sección de cremonas*	
2	**178000**	**COLISO PARA FALLEBA**	100
3	**170200**	**PUNTO DE CIERRE CON REGULACIÓN**	100
4	**0517226**	**KIT RESBALÓN DE POSICIONAMIENTO**	50
5	**178000**	**COLISO PARA FALLEBA**	100
6	**170200**	**PUNTO DE CIERRE CON REGULACIÓN**	100

Accesorios para altura de hoja mayor de 1200 milímetros

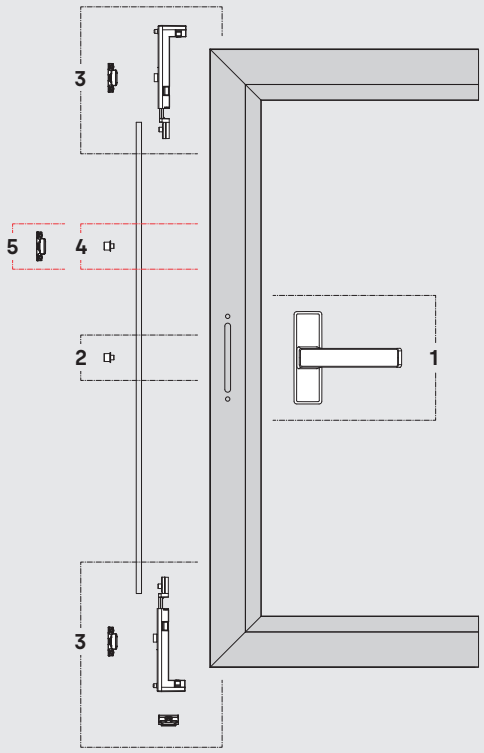

APERTURA PRACTICABLE (CIERRE AL INVERSOR)
CON PUNTEROS Y REMACHES

1	**CREMONA**	*Consulte la sección de cremonas*	
2	**0517002**	**REMACHE Ø6 PARA FALLEBA**	50
		PUNTEROS	
3	**17K1HCI**	**PUNTOS DE CIERRE CON REGULACIÓN**	50
		RESBALÓN DE MARCO	
4	**0517002**	**REMACHE Ø6 PARA FALLEBA**	50
5	**170200**	**PUNTO DE CIERRE CON REGULACIÓN**	100

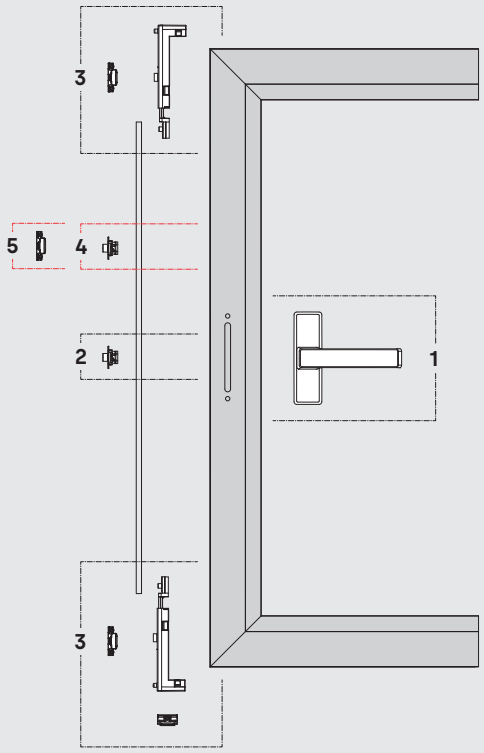

APERTURA PRACTICABLE (CIERRE AL INVERSOR)
CON PUNTEROS Y COLISOS

1	**CREMONA**	*Consulte la sección de cremonas*	
2	**178000**	**COLISO PARA FALLEBA**	100
		PUNTEROS	
3	**17K1HCI**	**PUNTOS DE CIERRE CON REGULACIÓN**	50
		RESBALÓN DE MARCO	
4	**178000**	**COLISO PARA FALLEBA**	100
5	**170200**	**PUNTO DE CIERRE CON REGULACIÓN**	100

Accesorios para altura de hoja mayor de 1200 milímetros

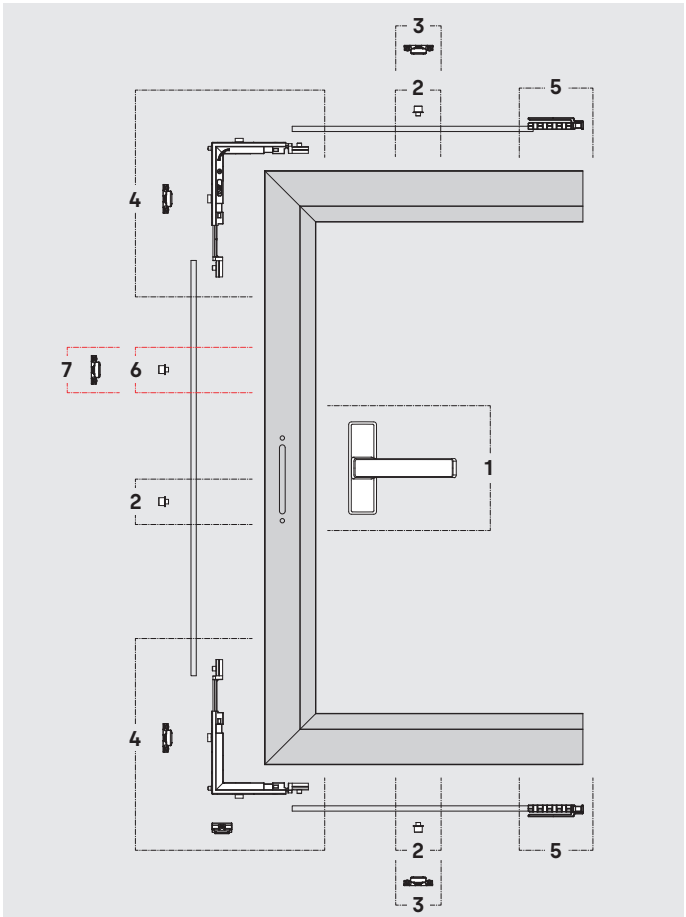

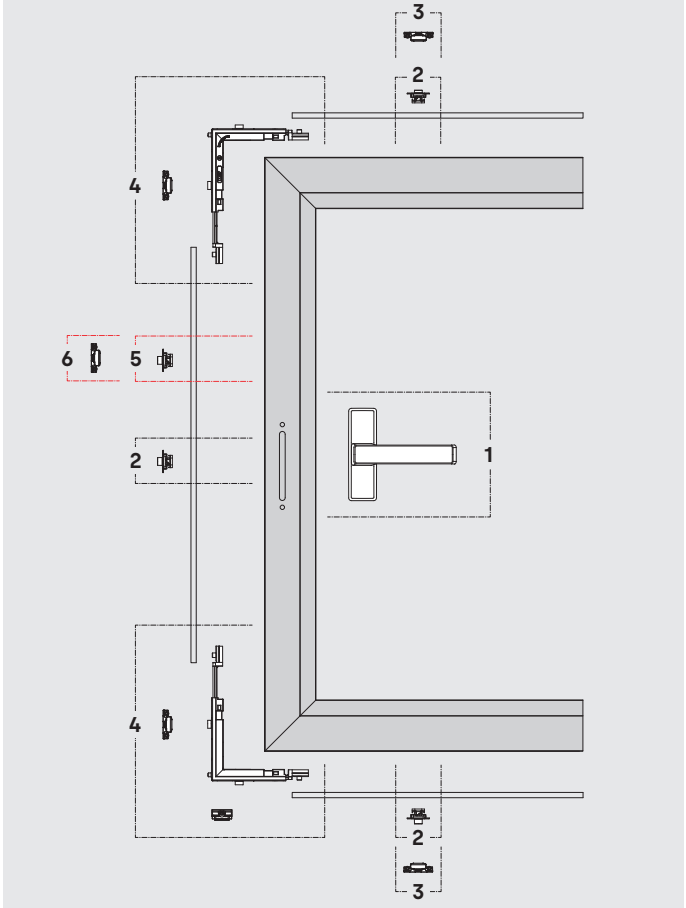

APERTURA PRACTICABLE (CIERRE AL MARCO)
CON ÁNGULOS DE REENVÍO Y REMACHES

1	**CREMONA**	*Consulte la sección de cremonas*	
2	**0517002**	**REMACHE Ø6 PARA FALLEBA**	50
3	**170200**	**PUNTO DE CIERRE CON REGULACIÓN**	100
		ÁNGULOS DE REENVIO	
4	**17K1HCM**	**PUNTOS DE CIERRE CON REGULACIÓN**	1
		RESBALÓN DE MARCO	
5	**0517083**	**EMBELLECEDOR TERMINAL DE FALLEBA**	50
6	**0517002**	**REMACHE Ø6 PARA FALLEBA**	50
7	**170200**	**PUNTO DE CIERRE CON REGULACIÓN**	100

APERTURA PRACTICABLE (CIERRE AL MARCO)
CON ÁNGULOS DE REENVÍO Y COLISOS

1	**CREMONA**	*Consulte la sección de cremonas*	
2	**178000**	**COLISO PARA FALLEBA**	100
3	**170200**	**PUNTO DE CIERRE CON REGULACIÓN**	100
		ÁNGULOS DE REENVIO	
4	**17K1HCM**	**PUNTOS DE CIERRE CON REGULACIÓN**	1
		RESBALÓN DE MARCO	
5	**178000**	**COLISO PARA FALLEBA**	100
6	**170200**	**PUNTO DE CIERRE CON REGULACIÓN**	100

Accesorios para altura de hoja mayor de 1200 milímetros

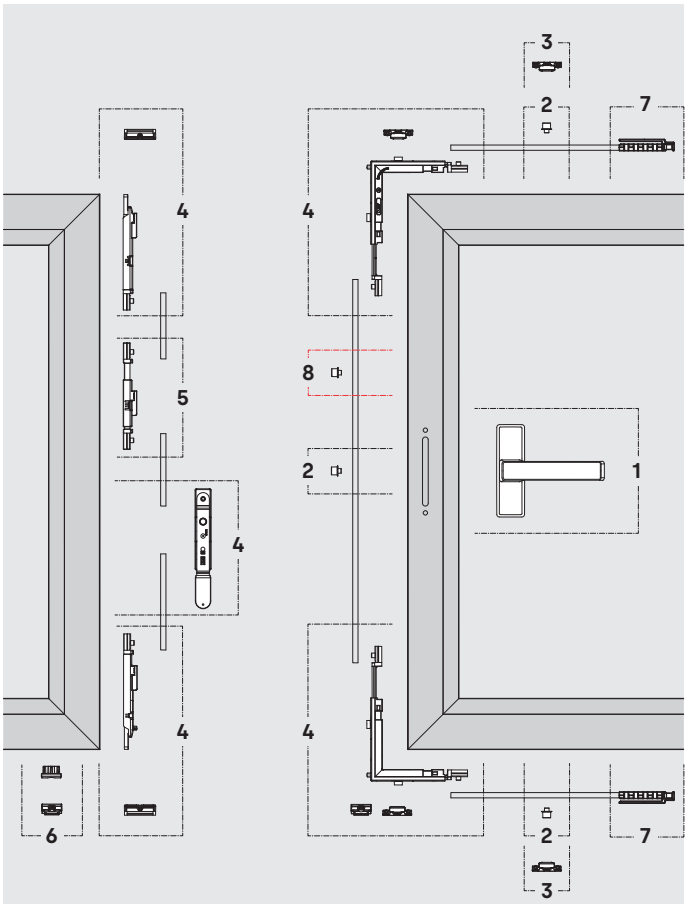

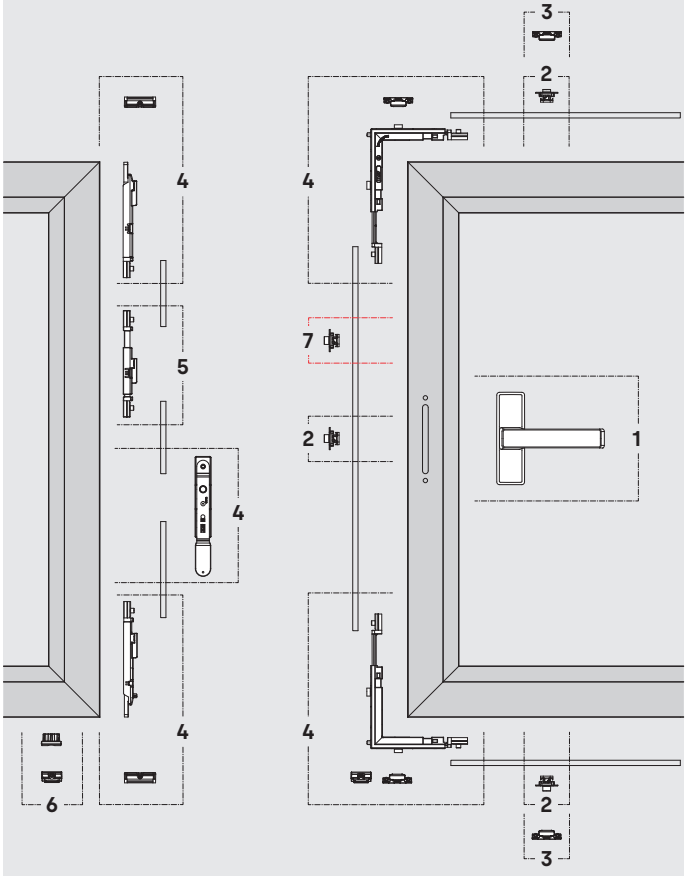

APERTURA PRACTICABLE (CIERRE AL MARCO)
CON ÁNGULOS DE REENVÍO Y REMACHES

1	**CREMONA**	*Consulte la sección de cremonas*	
2	**0517002**	**REMACHE Ø6 PARA FALLEBA**	50
3	**170200**	**PUNTO DE CIERRE CON REGULACIÓN**	100
4	**17K2HCM**	**ÁNGULOS DE REENVIO** **PUNTOS DE CIERRE CON REGULACIÓN** **RESBALÓN DE MARCO** **KIT CON PALANCA BIDIRECCIONAL**	50
5	**177000**	**CERRADERO PARA PERFIL INVERSOR**	50
6	**0517226**	**KIT RESBALÓN DE POSICIONAMIENTO**	50
7	**0517083**	**EMBELLECEDOR TERMINAL DE FALLEBA**	50
8	**0517002**	**REMACHE Ø6 PARA FALLEBA**	50

APERTURA PRACTICABLE (CIERRE AL MARCO)
CON ÁNGULOS DE REENVÍO Y COLISOS

1	**CREMONA**	*Consulte la sección de cremonas*	
2	**178000**	**COLISO PARA FALLEBA**	100
3	**170200**	**PUNTO DE CIERRE CON REGULACIÓN**	100
4	**17K2HCM**	**ÁNGULOS DE REENVIO** **PUNTOS DE CIERRE CON REGULACIÓN** **RESBALÓN DE MARCO** **KIT CON PALANCA BIDIRECCIONAL**	50
5	**177000**	**CERRADERO PARA PERFIL INVERSOR**	50
6	**0517226**	**KIT RESBALÓN DE POSICIONAMIENTO**	50
7	**178000**	**COLISO PARA FALLEBA**	100

Accesorios para altura de hoja mayor de 1200 milímetros

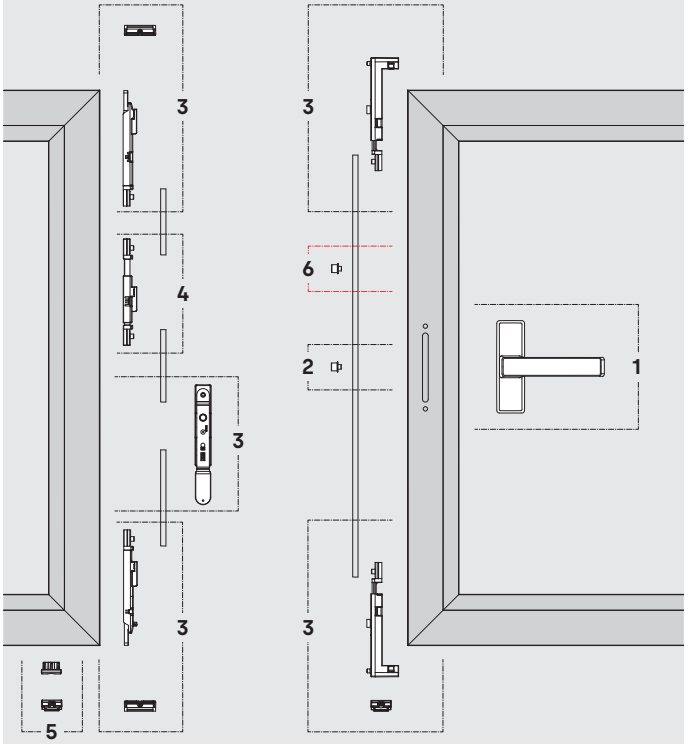

APERTURA PRACTICABLE (CIERRE AL INVERSOR)
CON PUNTEROS Y REMACHES

1	**CREMONA**	*Consulte la sección de cremonas*	
2	**0517002**	**REMACHE Ø6 PARA FALLEBA**	50
3	**17K2HCI**	**PUNTEROS** **PUNTOS DE CIERRE CON REGULACIÓN** **RESBALÓN DE MARCO** **KIT CON PALANCA BIDIRECCIONAL**	1
4	**177000**	**CERRADERO PARA PERFIL INVERSOR**	50
5	**0517226**	**KIT RESBALÓN DE POSICIONAMIENTO**	50
6	**0517002**	**REMACHE Ø6 PARA FALLEBA**	50

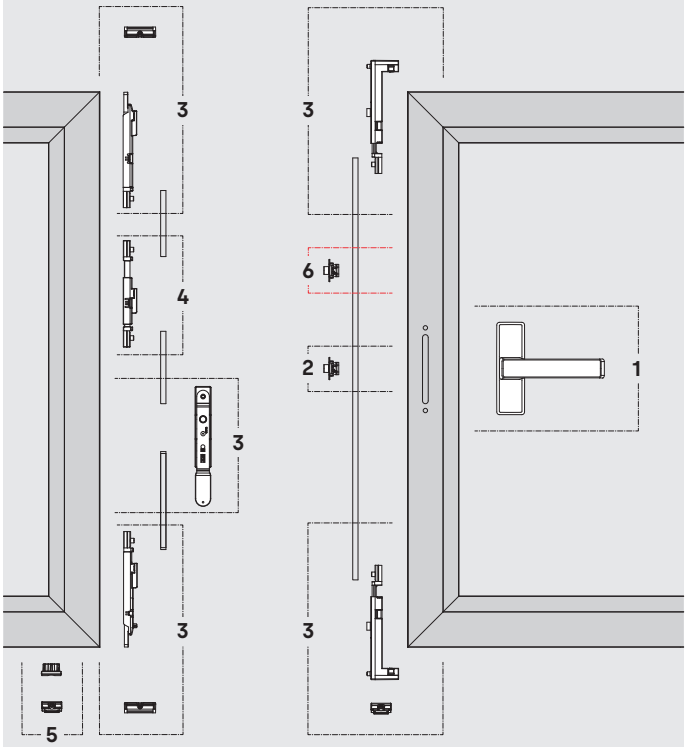

APERTURA PRACTICABLE (CIERRE AL INVERSOR)
CON PUNTEROS Y COLISOS

1	**CREMONA**	*Consulte la sección de cremonas*	
2	**178000**	**COLISO PARA FALLEBA**	100
3	**17K2HCI**	**PUNTEROS** **PUNTOS DE CIERRE CON REGULACIÓN** **RESBALÓN DE MARCO** **KIT CON PALANCA BIDIRECCIONAL**	1
4	**177000**	**CERRADERO PARA PERFIL INVERSOR**	50
5	**0517226**	**KIT RESBALÓN DE POSICIONAMIENTO**	50
6	**178000**	**COLISO PARA FALLEBA**	100

Accesorios para altura de hoja mayor de 1200 milímetros

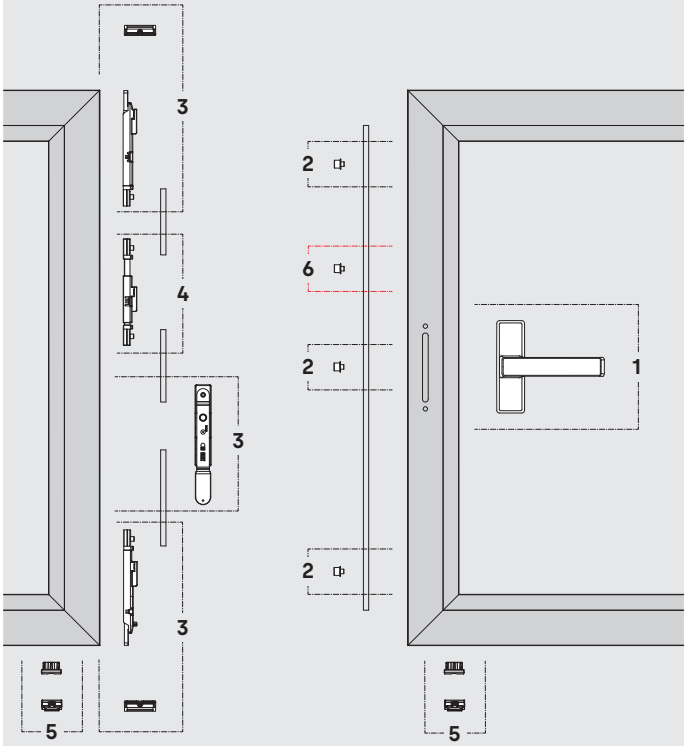

APERTURA PRACTICABLE (CIERRE AL MARCO)
CON REMACHES

1	**CREMONA**	*Consulte la sección de cremonas*	
2	**0517002**	**REMACHE Ø6 PARA FALLEBA**	50
3	**171600**	**KIT CON PASADOR BIDIRECCIONAL**	20
4	**177000**	**CERRADERO PARA PERFIL INVERSOR**	50
5	**0517226**	**KIT RESBALÓN DE POSICIONAMIENTO**	50
6	**0517002**	**REMACHE Ø6 PARA FALLEBA**	50

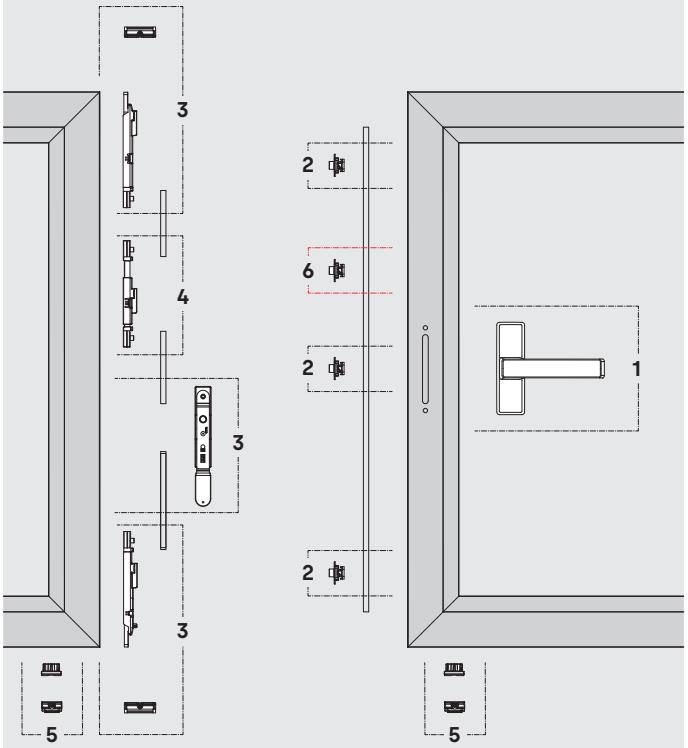

APERTURA PRACTICABLE (CIERRE AL MARCO)
CON COLISOS

1	**CREMONA**	*Consulte la sección de cremonas*	
2	**178000**	**COLISO PARA FALLEBA**	100
3	**171600**	**KIT CON PASADOR BIDIRECCIONAL**	20
4	**177000**	**CERRADERO PARA PERFIL INVERSOR**	50
5	**0517226**	**KIT RESBALÓN DE POSICIONAMIENTO**	50
6	**178000**	**COLISO PARA FALLEBA**	100

Kit oscilobatente con dobradiças C16 para janelas com fecho à estrutura.

- A carga máxima por folha é de 120 kg.
- A referência é fornecida sem cremona (disponível com cremona LYRA, ref. P1732).
- Os kits são adequados para perfis com eixo de 13 mm e flange de 20 mm.
- Os elementos do perfil de folha incorporam um clip que permite o pré-posicionamento dos acessórios durante a instalação.
- O kit de manobra lógica (ref. P1723) é ideal para ser utilizado com cremone com chave, pois fornecem posições de bloqueio que permitem a inclinação da janela, mas não a sua abertura no batente.

Os kits não incluem compasos oscilobatentes. Ver compassos compatíveis.

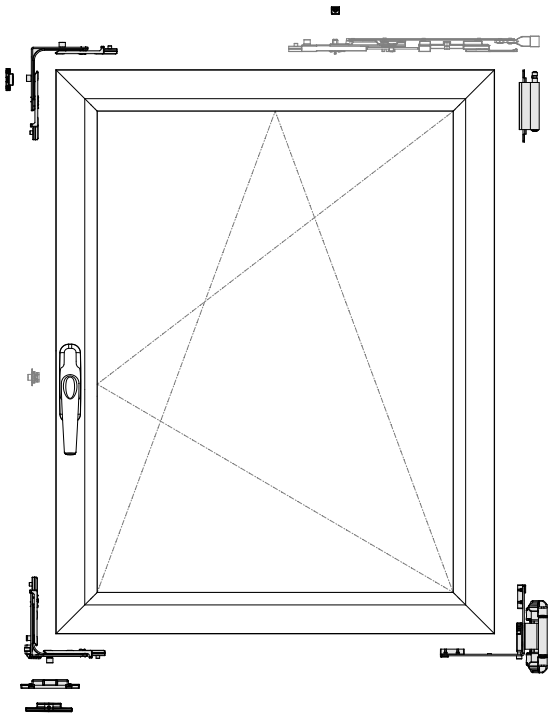

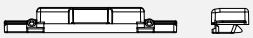

CERRADERO CIERRE AL MARCO



CERRADERO MANIOBRA LÓGICA

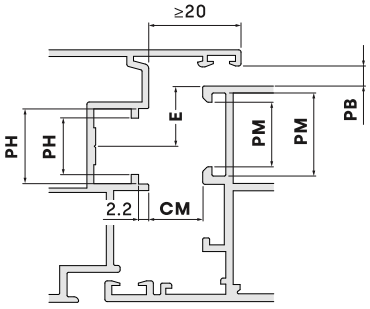

CANAL 16 (mm)

PERFIL DE MARCO **PM**	14 - 18
PERFIL DE HOJA **PH**	12.2 - 12.5 16.2 - 16.5
CÁMARA **CM**	12
PASO DE BISAGRA **PB**	MIN. 4.5
EJE **E**	13

KIT C16 PRO PARA FECHO À ESTRUTURA

Sem cremona

C16

AL ZM IN PA

P1739	D / I	**

24

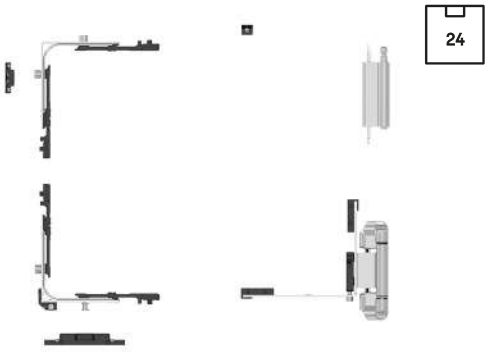

KIT C16 PRO PARA FECHO À ESTRUTURA

Com cremona LYRA

C16

AL ZM IN PE

P1732	D / I	**

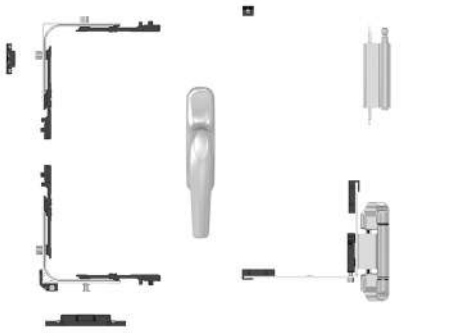

KIT C16 PRO PARA MANOBRA LÓGICA

Sem cremona

C16

AL ZM IN PA

P1723	D / I	**

24

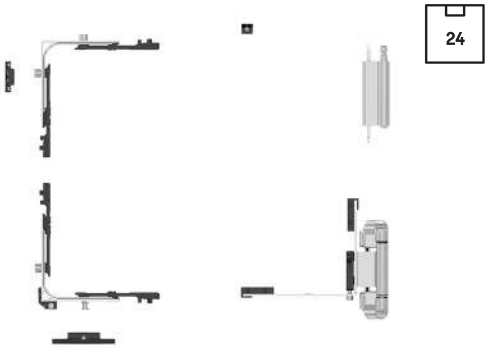

KIT C16 PARA FECHO AO INVERSOR
Sem cremona

1733	D / I	**

24

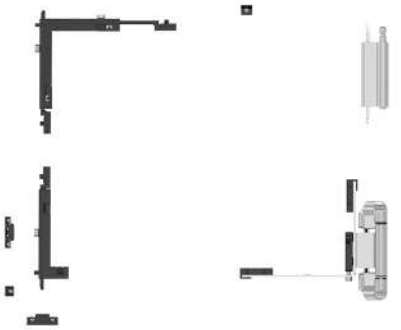

C16

AL ZM IN PA

KIT C16 PARA FECHO AO INVERSOR
Com cremona LYRA

1718	D / I	**

16

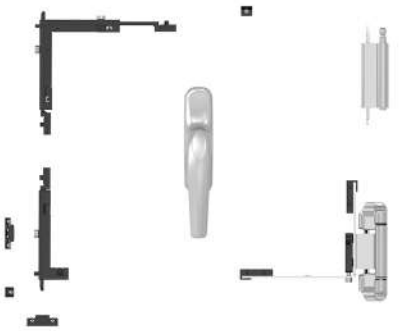

C16

AL ZM IN PA

Kit oscilobatente con dobradiças C16 para janelas com fecho ao inversor.

- A carga máxima por folha é de 120 kg.
- A referência é fornecida sem cremona (disponível com cremona LYRA, ref. 1718).
- Os kits são adequados para perfis com eixo de 13 mm e flange de 20 mm.
- Os elementos do perfil de folha incorporam um clip que permite o pré-posicionamento dos acessórios durante a instalação.

Os kits não incluem compasos oscilobatentes. Ver compassos compatíveis.

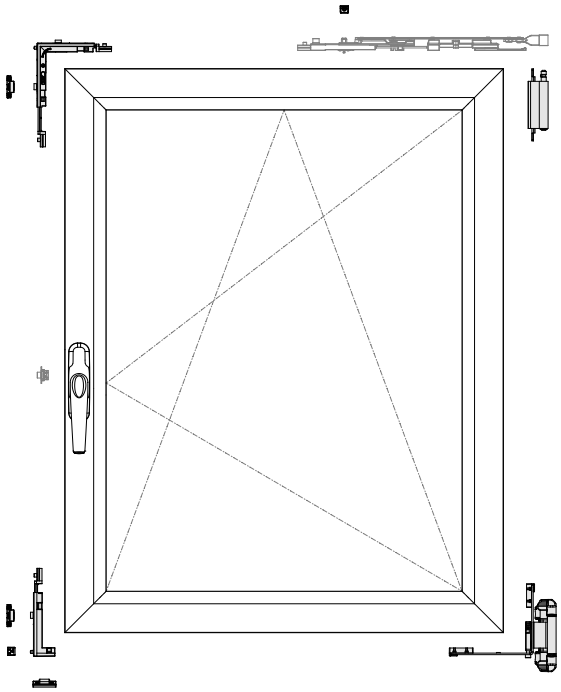

CANAL 16 (mm)

PERFIL DE MARCO **PM**	14 - 18
PERFIL DE HOJA **PH**	12.2 - 12.5 16.2 - 16.5
CÁMARA **CM**	12
PASO DE BISAGRA **PB**	MIN. 4.5
EJE **E**	13

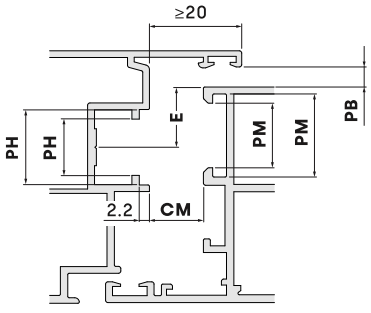

Kit oscilobatente con dobradiças C16 para janelas com fecho à estrutura.

- A carga máxima por folha é de 120 kg.
- A referência é fornecida sem cremona (disponível com cremona LYRA, ref. 1732).
- Os kits são adequados para perfis com eixo de 13 mm e flange de 20 mm.
- Os elementos do perfil de folha incorporam um clip que permite o pré-posicionamento dos acessórios durante a instalação.

Os kits não incluem compasos oscilobatentes. Ver compassos compatíveis.

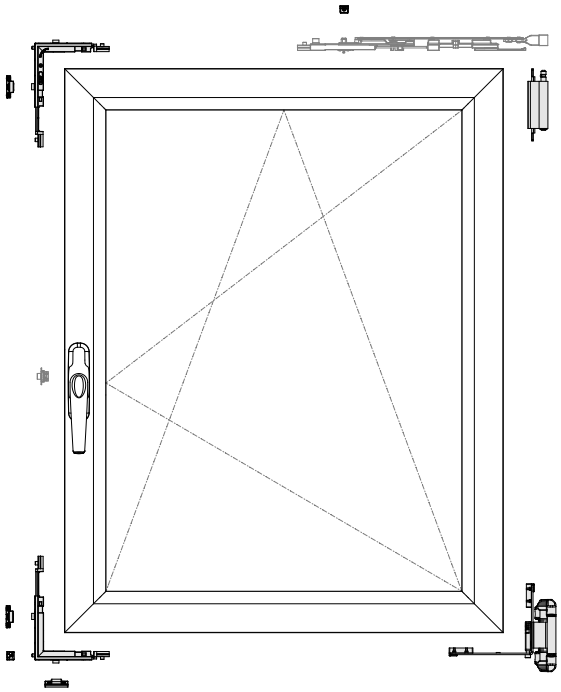

KIT C16 PARA FECHO À ESTRUTURA

Sen cremona

C16

AL ZM IN PA

171010	D / I	**

24

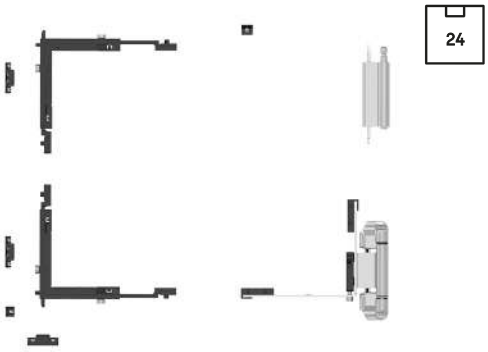

KIT C16 PARA FECHO À ESTRUTURA

Com cremona LYRA

CC

AL ZM IN PA

1732	D / I	**

16

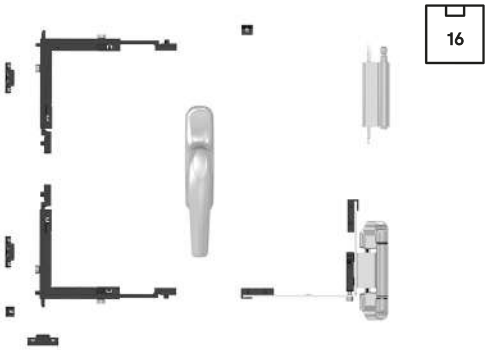

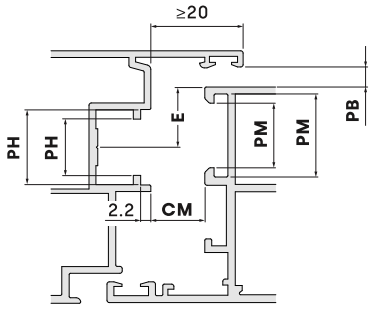

CANAL 16 (mm)

PERFIL DE MARCO **PM**	14 - 18
PERFIL DE HOJA **PH**	12.2 - 12.5 16.2 - 16.5
CÁMARA **CM**	12
PASO DE BISAGRA **PB**	MIN. 4.5
EJE **E**	13

COMPASSO OSCILOBATENTE C16
Manobra tradicional

COMPAS MT

10



C16

AL ZM
IN PA

Compasso para perfis de Canal 16 que permitem aberturas oscilobatentes em combinação com diferentes acessórios.

- Referências específicas para configurações oscilobatentes com manobra tradicional (fecho ao inversor e fecho à estrutura) ou manobra lógica.
- Incorporam um mecanismo de regulação para regular a abertura da folha na posição de inclinação e um batente para posicionar o compasso.
- O excêntrico com came permite regular a pressão de fecho (± 1 mm).

COMPASSO OSCILOBATENTE C16
Manobra lógica

COMPAS ML

10



C16

AL ZM
IN PA

MANIOBRA TRADICIONAL		PESO (kg)	SUPLEMENTARIO (130400)
170301 D I **	COMPÁS GRANDE	120	✔
170302 D I **	COMPÁS MEDIANO	120	-
170303 D I **	COMPÁS PEQUEÑO	120	-
170306 D I **	COMPÁS MINI	120	-
MANIOBRA LÓGICA			
170304 D I **	COMPÁS GRANDE	120	✔
170305 D I **	COMPÁS MEDIANO	120	-
170307 D I **	COMPÁS PEQUEÑO	120	-

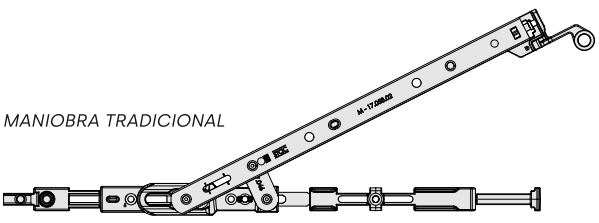

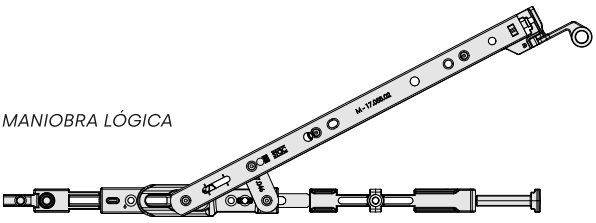

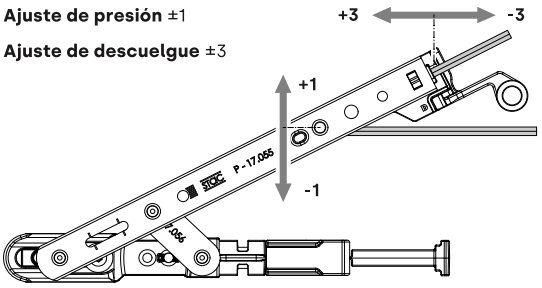

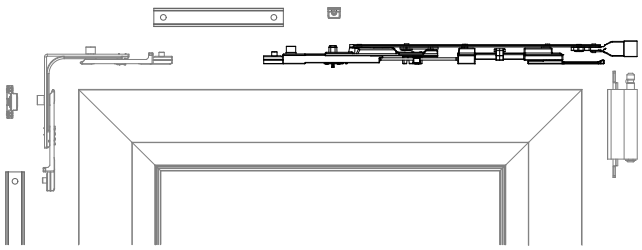

				L min	L max	H min	H max	X max		
BISAGRAS C16								POSICIÓN **1**	POSICIÓN **2**	POSICIÓN **3**
	170301	D / I	**	COMPÁS **GRANDE**	582	1600	440	2400	191	155	101
	170302	D / I	**	COMPÁS **MEDIANO**	498	1200	440	2400	168	112	-
	170303	D / I	**	COMPÁS **PEQUEÑO**	405	800	440	2400	130	85	-
	170306	D / I	**	COMPÁS **MINI**	370	445	440	1200	130	85	-
	170304	D / I	**	COMPÁS **GRANDE**	582	1600	440	2400	191	155	101
	170305	D / I	**	COMPÁS **MEDIANO**	498	1200	440	2400	168	112	-
	170307	D / I	**	COMPÁS **PEQUEÑO**	405	800	440	2400	130	85	-
CON COMPÁS SUPLEMENTARIO										
	170301	D / I	**	**130400**	980	1600	440	2400	191	155	101
	170304	D / I	**	**130400**	980	1600	440	2400	191	155	101

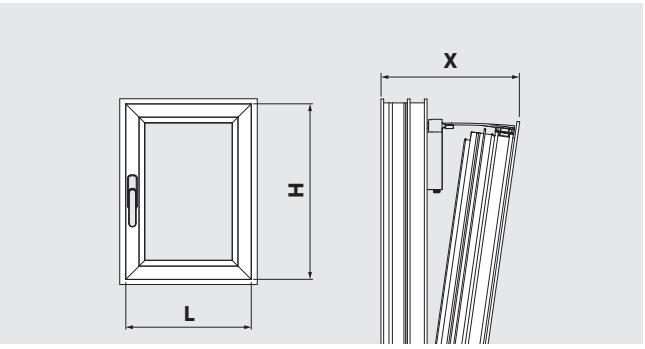

L = ANCHURA DE LA VENTANA

H = ALTURA DE LA VENTANA

X = APERTURA EN POSICIÓN DE OSCILO

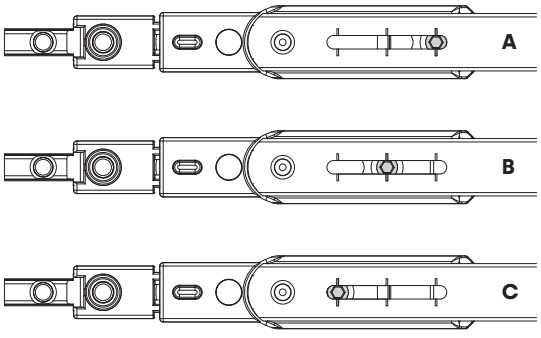

A = POSICIÓN 1, **B** = POSICIÓN 2, **C** = POSICIÓN 3

COMPASSO SUPLEMENTAR C16

A130400

15

C16

AL ZM IN



O compasso suplementar funciona como reforço ao compasso principal reduzindo os esforços e vibrações no mesmo quando a janela está em posição oscilo.

- Recomendado para larguras de folha iguais ou superiores a 1200 mm.
- É fornecido pré-montado, permitindo uma instalação rápida.
- O compasso é compatível com janelas rebatíveis com fecho perimetral.

Ângulo de reenvio suplementar C16 (ref. 172100)

- Kit com um ângulo de reenvio para janela oscilobatente que fornece pontos de fecho adicionais entre as dobradiças.
- Fornecido com ponto de fecho ajustável (ref. 170200) e guarnição terminal (ref. 0517083) para ferrolho de transmissão.
- Recomendado para instalação em folhas de altura superior a 1200 mm.

ÂNGULO DE REENVIO SUPLEMENTAR C16

172100

25

C16

ZM IN

PA



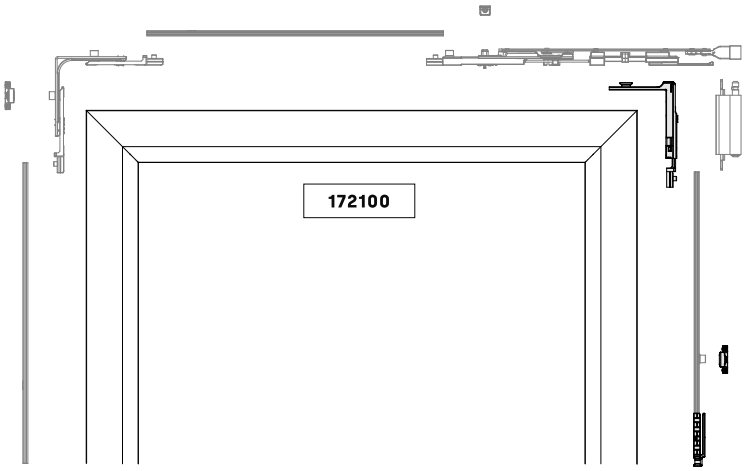

A130400 CONFIGURACIÓN **MANIOBRA TRADICIONAL**

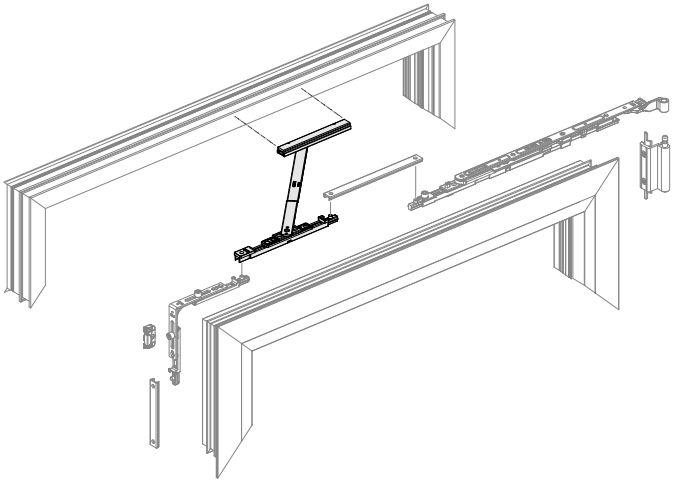

A130400 CONFIGURACIÓN **MANIOBRA LÓGICA**

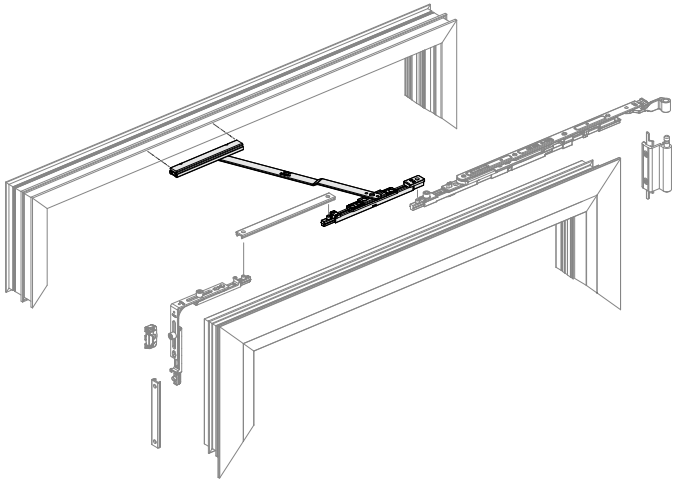

Compasso para limitar a abertura em janelas con dobradiças.

- Compatível com as aberturas de batente, oscilobatentes e rebatíveis.
- A guia dispõe de trava ajustável permitindo uma maior ou menor abertura de folha.

COMPASSO LIMITADOR C16

C16

AL ZM IN

130500

50



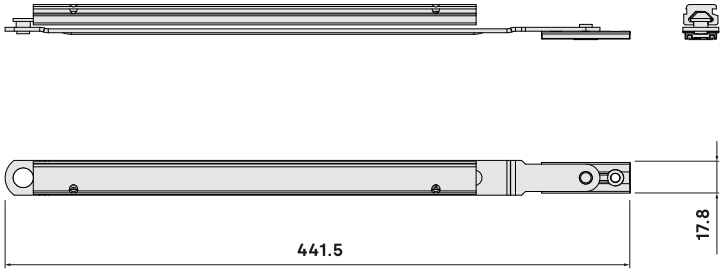

TOPE REGULADOR

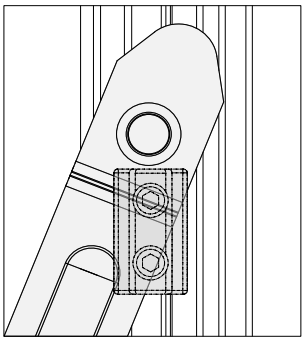

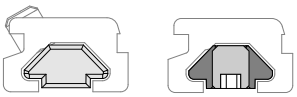

APERTURA **ABATIBLE**

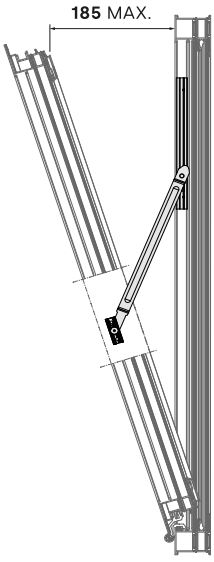

APERTURA **PRACTICABLE**

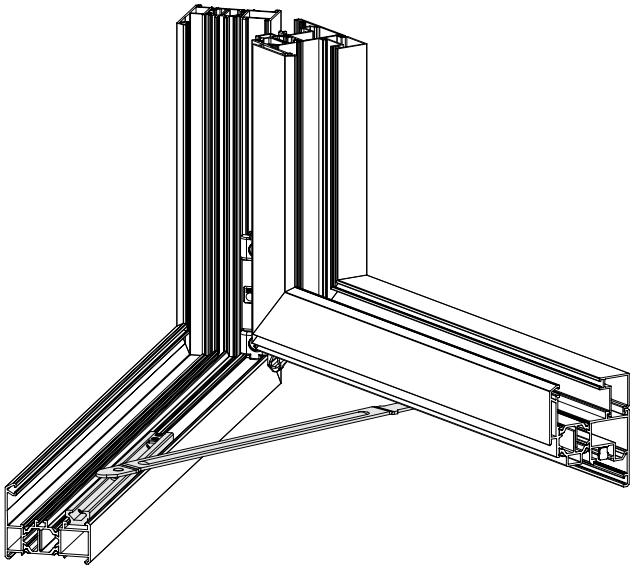

TRANSMISSÃO UNIDIRECCIONAL (A15)

0517078

20

C16

AL

ZM



Mecanismos de transmissão que, através de um puxador, permitem mover as hastes de transmissão e os pontos de fecho que accionam a janela.

- Válidos para utilização com puxadores con quadrado de transmissão de 7 mm.
- Movimento unidirecional com curso de 180º e agulha de 15 mm (ref. 0517078) ou 35 mm (ref. 0517194).
- Incorporam um batente e um ponto de fecho encapsulado para limitar o curso da caixa de transmissão em função do tipo de abertura da janela: batente, rebatível, projetante ou abertura exterior.

TRANSMISSÃO UNIDIRECCIONAL (A35)

0517194

15

C16

AL

ZM



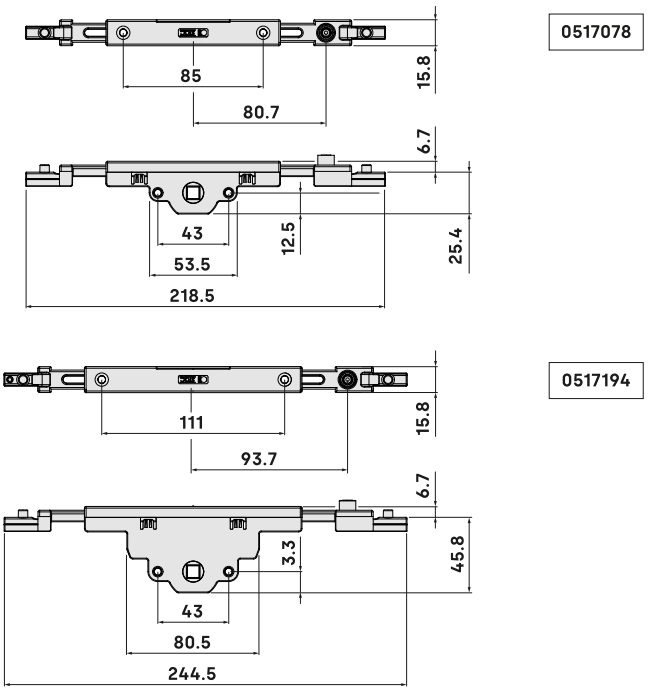

PERFIL DE
APERTURA INTERIOR

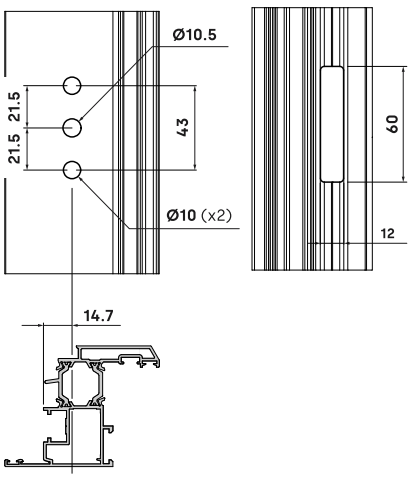

PERFIL DE
PUERTA BALCONERA

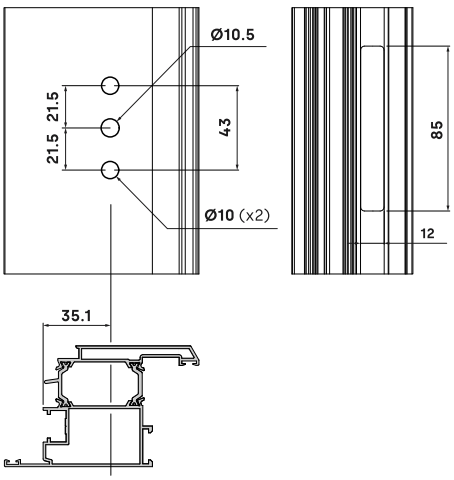

PERFIL DE
APERTURA EXTERIOR

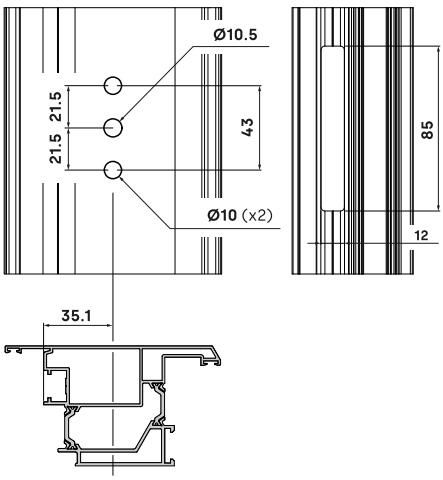

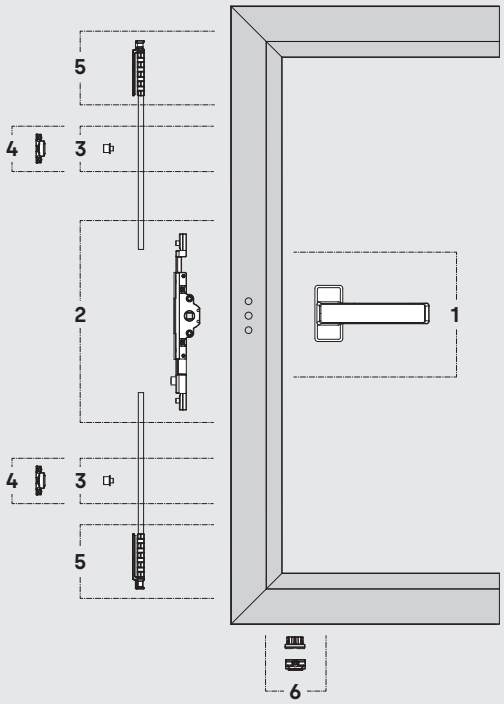

APERTURA PRACTICABLE (CIERRE AL INVERSOR)
CON REMACHES

1	**MANILLA**	*Consulte la sección de manillas*	
2	**0517078**	**CAJA DE TRANSMISIÓN C16**	20
3	**0517002**	**REMACHE Ø6 PARA FALLEBA**	50
4	**170200**	**PUNTO DE CIERRE CON REGULACIÓN**	100
5	**0517083**	**EMBELLECEDOR TERMINAL DE FALLEBA**	50
6	**0517226**	**KIT RESBALÓN DE POSICIONAMIENTO**	50

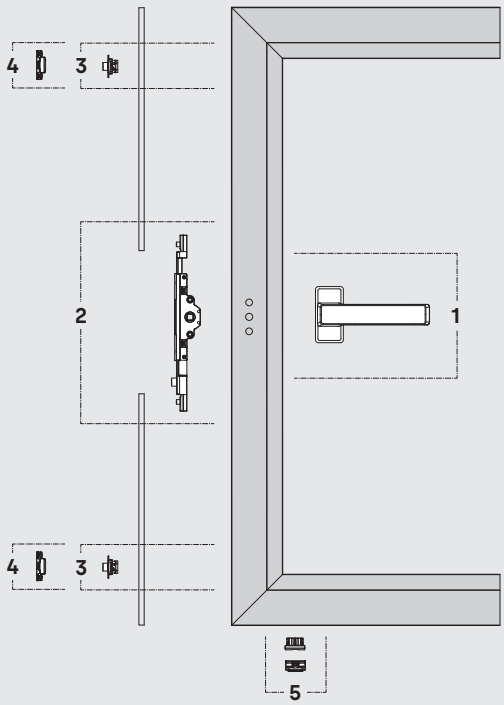

APERTURA PRACTICABLE (CIERRE AL INVERSOR)
CON COLISOS

1	**MANILLA**	*Consulte la sección de manillas*	
2	**0517078**	**CAJA DE TRANSMISIÓN C16**	20
3	**178000**	**COLISO PARA FALLEBA**	100
4	**170200**	**PUNTO DE CIERRE CON REGULACIÓN**	100
5	**0517226**	**KIT RESBALÓN DE POSICIONAMIENTO**	50

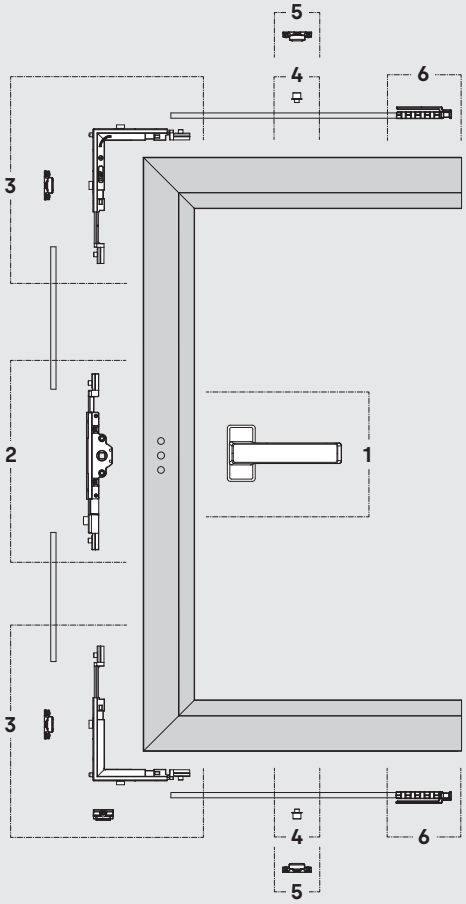

APERTURA PRACTICABLE (CIERRE AL MARCO)
CON ÁNGULOS DE REENVÍO Y REMACHES

1	**MANILLA**	*Consulte la sección de manillas*	
2	**0517078**	**CAJA DE TRANSMISIÓN C16**	20
		ÁNGULOS DE REENVIO	
3	**17K1HCM**	**PUNTOS DE CIERRE CON REGULACIÓN**	1
		RESBALÓN DE MARCO	
4	**0517002**	**REMACHE Ø6 PARA FALLEBA**	50
5	**170200**	**PUNTO DE CIERRE CON REGULACIÓN**	100
6	**0517083**	**EMBELLECEDOR TERMINAL DE FALLEBA**	50

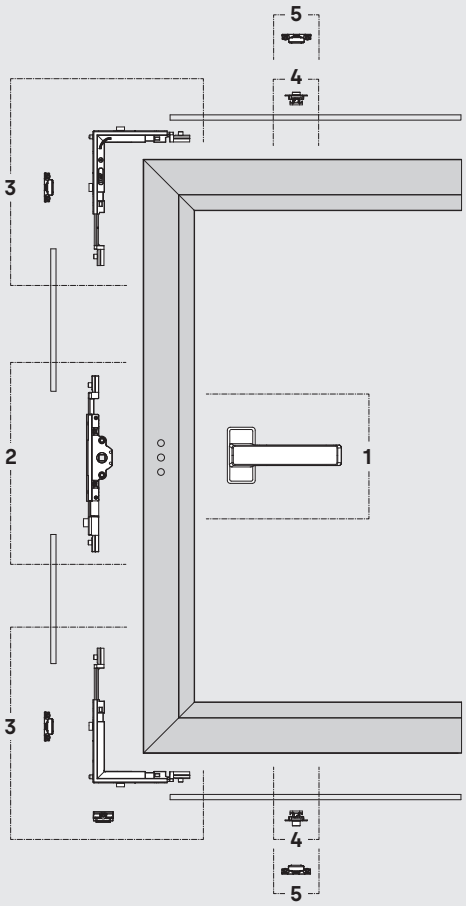

APERTURA PRACTICABLE (CIERRE AL MARCO)
CON ÁNGULOS DE REENVÍO Y COLISOS

1	**MANILLA**	*Consulte la sección de manillas*	
2	**0517078**	**CAJA DE TRANSMISIÓN C16**	20
		ÁNGULOS DE REENVIO	
3	**17K1HCM**	**PUNTOS DE CIERRE CON REGULACIÓN**	1
		RESBALÓN DE MARCO	
4	**178000**	**COLISO PARA FALLEBA**	100
5	**170200**	**PUNTO DE CIERRE CON REGULACIÓN**	100

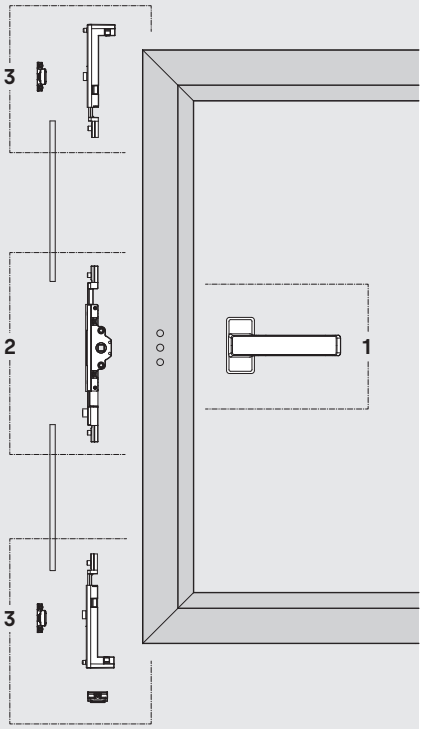

APERTURA PRACTICABLE (CIERRE AL INVERSOR)
CON PUNTEROS

1	**MANILLA**	*Consulte la sección de manillas*	
2	**0517078**	**CAJA DE TRANSMISIÓN C16**	20
3	**17K1HCI**	**PUNTEROS** **PUNTOS DE CIERRE CON REGULACIÓN** **RESBALÓN DE MARCO**	50

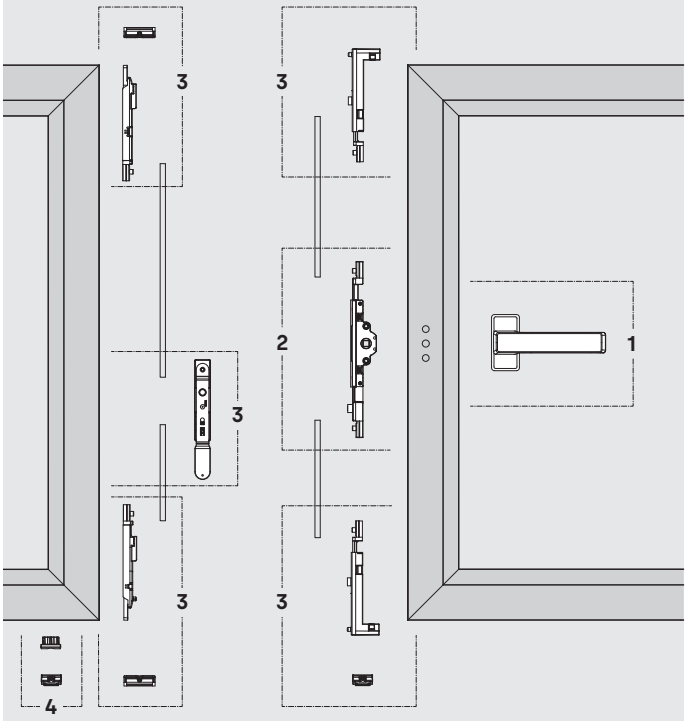

APERTURA PRACTICABLE (CIERRE AL INVERSOR)
CON PUNTEROS

1	**MANILLA**	*Consulte la sección de manillas*	
2	**0517078**	**CAJA DE TRANSMISIÓN C16**	20
3	**17K2HCI**	**PUNTEROS** **PUNTOS DE CIERRE CON REGULACIÓN** **RESBALÓN DE MARCO** **KIT CON PALANCA BIDIRECCIONAL**	1
4	**0517226**	**KIT RESBALÓN DE POSICIONAMIENTO**	50

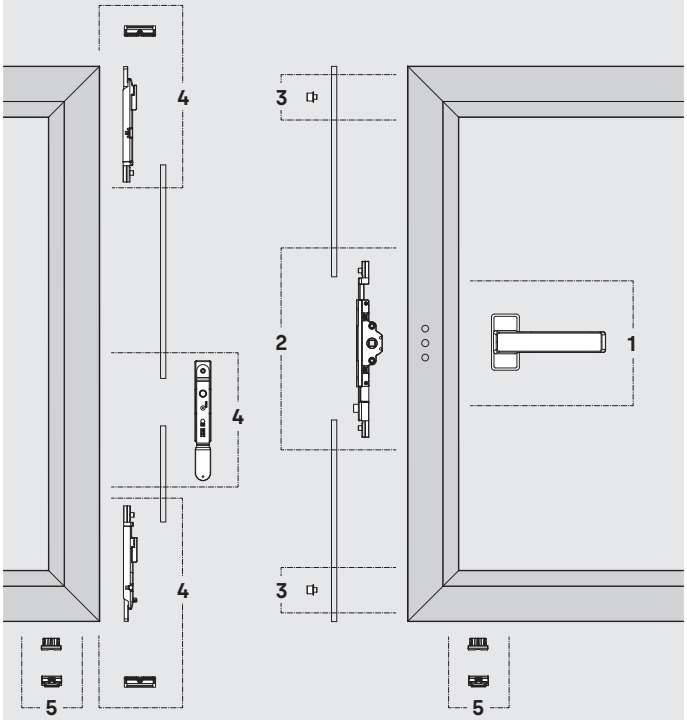

APERTURA PRACTICABLE (CIERRE AL INVERSOR)
CON REMACHES

1	**MANILLA**	*Consulte la sección de manillas*	
2	**0517078**	**CAJA DE TRANSMISIÓN C16**	20
3	**0517002**	**REMACHE Ø6 PARA FALLEBA**	50
4	**171600**	**KIT CON PASADOR BIDIRECCIONAL**	20
5	**0517226**	**KIT RESBALÓN DE POSICIONAMIENTO**	50

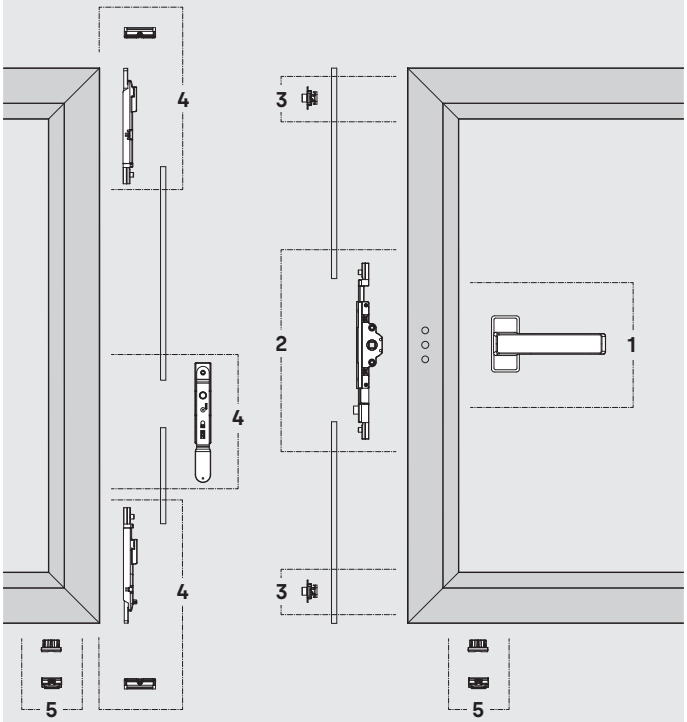

APERTURA PRACTICABLE (CIERRE AL INVERSOR)
CON COLISOS

1	**MANILLA**	*Consulte la sección de manillas*	
2	**0517078**	**CAJA DE TRANSMISIÓN C16**	20
3	**178000**	**COLISO PARA FALLEBA**	100
4	**171600**	**KIT CON PASADOR BIDIRECCIONAL**	20
5	**0517226**	**KIT RESBALÓN DE POSICIONAMIENTO**	50

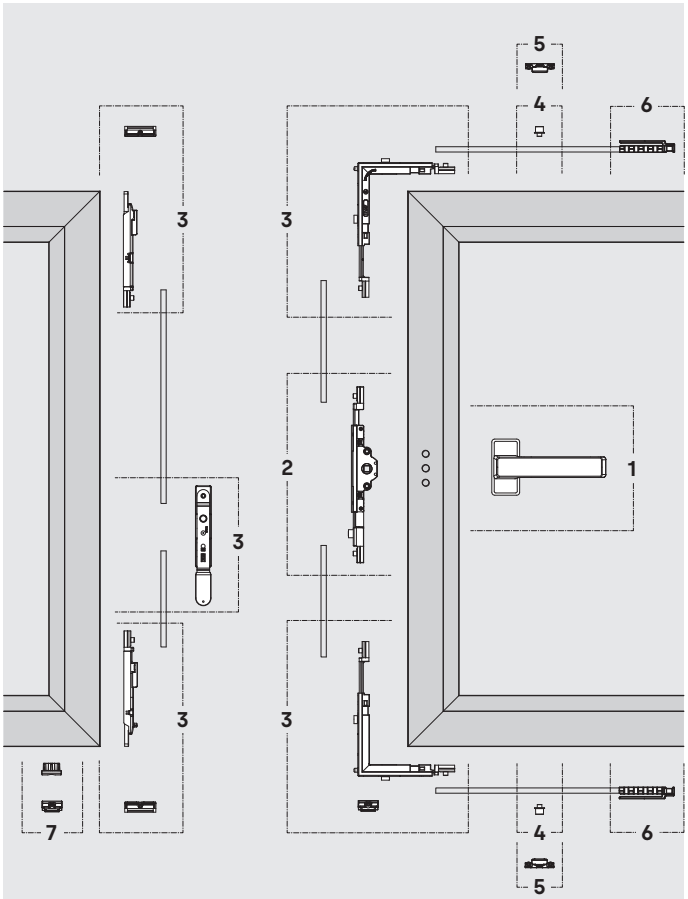

APERTURA PRACTICABLE (CIERRE AL MARCO)
CON ÁNGULOS DE REENVÍO Y REMACHES

1	**MANILLA**	*Consulte la sección de manillas*	
2	**0517078**	**CAJA DE TRANSMISIÓN C16**	20
3	**17K2HCM**	**ÁNGULOS DE REENVIO** **PUNTOS DE CIERRE CON REGULACIÓN** **RESBALÓN DE MARCO** **KIT CON PALANCA BIDIRECCIONAL**	50
4	**0517002**	**REMACHE Ø6 PARA FALLEBA**	50
5	**170200**	**PUNTO DE CIERRE CON REGULACIÓN**	100
6	**0517083**	**EMBELLECEDOR TERMINAL DE FALLEBA**	50
7	**0517226**	**KIT RESBALÓN DE POSICIONAMIENTO**	50

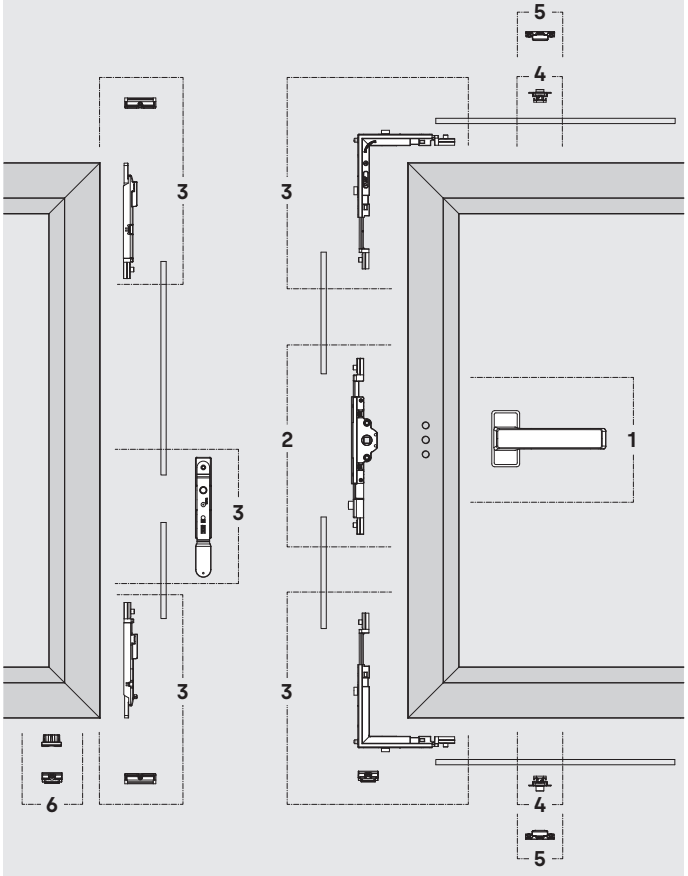

APERTURA PRACTICABLE (CIERRE AL MARCO)
CON ÁNGULOS DE REENVÍO Y COLISOS

1	**MANILLA**	*Consulte la sección de manillas*	
2	**0517078**	**CAJA DE TRANSMISIÓN C16**	20
3	**17K2HCM**	**ÁNGULOS DE REENVIO** **PUNTOS DE CIERRE CON REGULACIÓN** **RESBALÓN DE MARCO** **KIT CON PALANCA BIDIRECCIONAL**	50
4	**178000**	**COLISO PARA FALLEBA**	100
5	**170200**	**PUNTO DE CIERRE CON REGULACIÓN**	100
6	**0517226**	**KIT RESBALÓN DE POSICIONAMIENTO**	50

ÂNGULO DE REENVÍO PRO SUPERIOR

05370900

15

C16

ZM AC IN



Ângulos de reenvio em aço inoxidável para sistemas de perfis com Canal 16.

• Adequados para janelas com dobradiças de abertura oscilobatente ou batente.

Ângulo de reenvio superior (ref. 05370900)

• Fornecido com dois pontos de fecho que prolongam a durabilidade das fechaduras e reduzem o desgaste devido ao atrito, facilitando assim uma maior suavidade na manobra de fecho da janela.
• O ângulo é compatível com janelas rebatíveis e projetantes.

Ângulo de reenvio inferior (ref. 05373400)

• Fornecido com um ponto de fecho frontal encapsulado e um ponto de fecho excêntrico que permite efetuar a manobra de basculamento na posição de oscilo e que desempenha a função de travão de segurança anti-elevação.

ÂNGULO DE REENVÍO PRO INFERIOR

05373400

15

C16

ZM AC IN



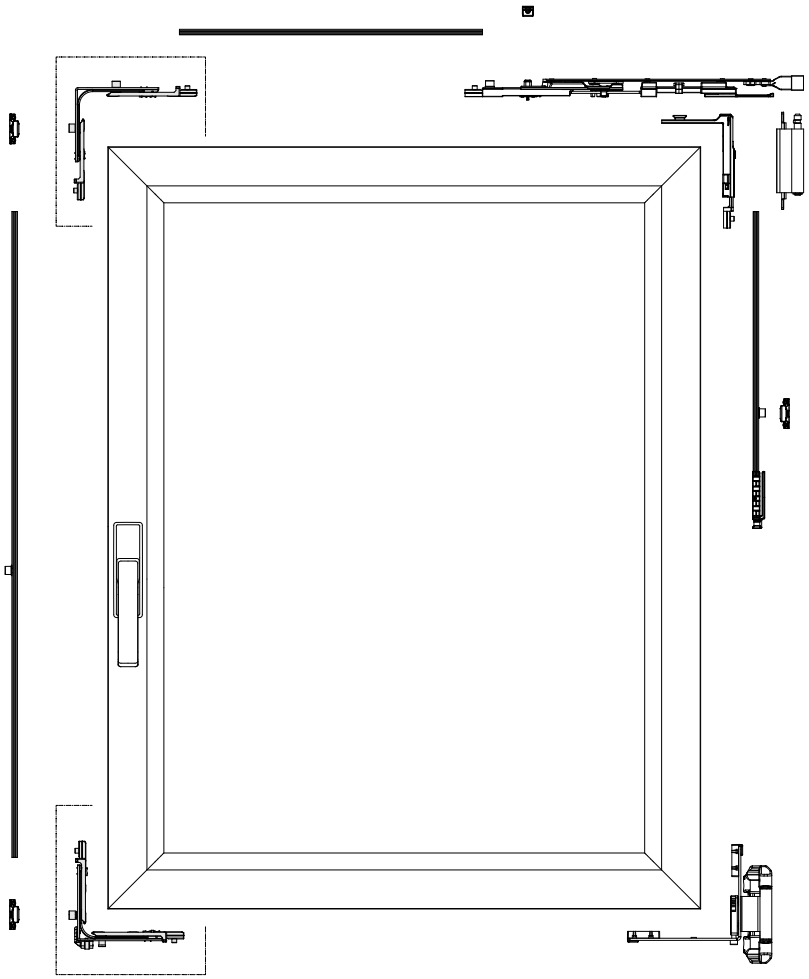

Compasso limitador que permite realizar posições de ventilação estáveis em aberturas de batente.

- A posição de ventilação é conseguida através de uma mola de retenção.
- A abertura da janela pode ser ajustada na posição de ventilação.
- Instalação rápida graças à pré-montagem direta na folha e na estrutura.
- Fixação adicional por meio de parafusos roscantes (não incluídos).

COMPASSO LIMITADOR COM AERAÇÃO

C16

AL ZM

IN

130720

15



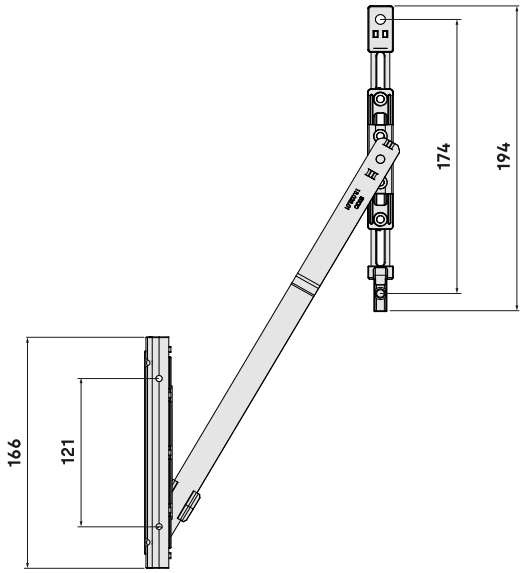

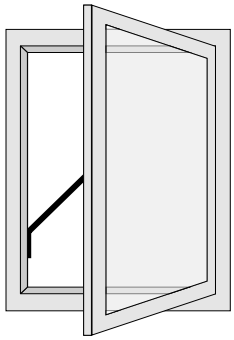

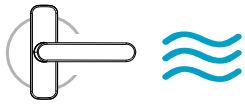

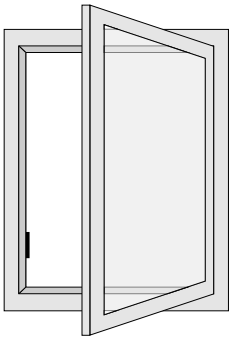

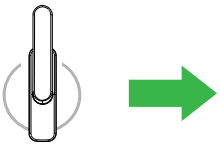

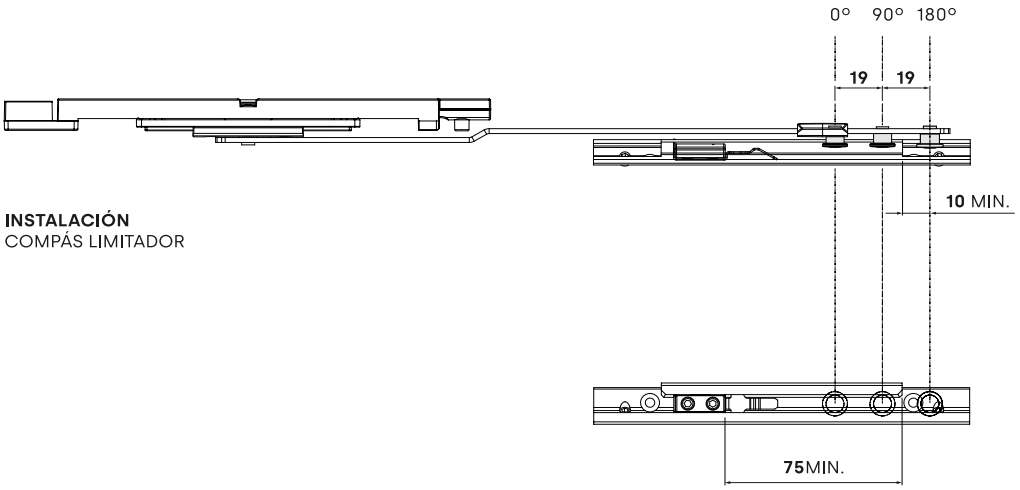

INSTALACIÓN
COMPÁS LIMITADOR

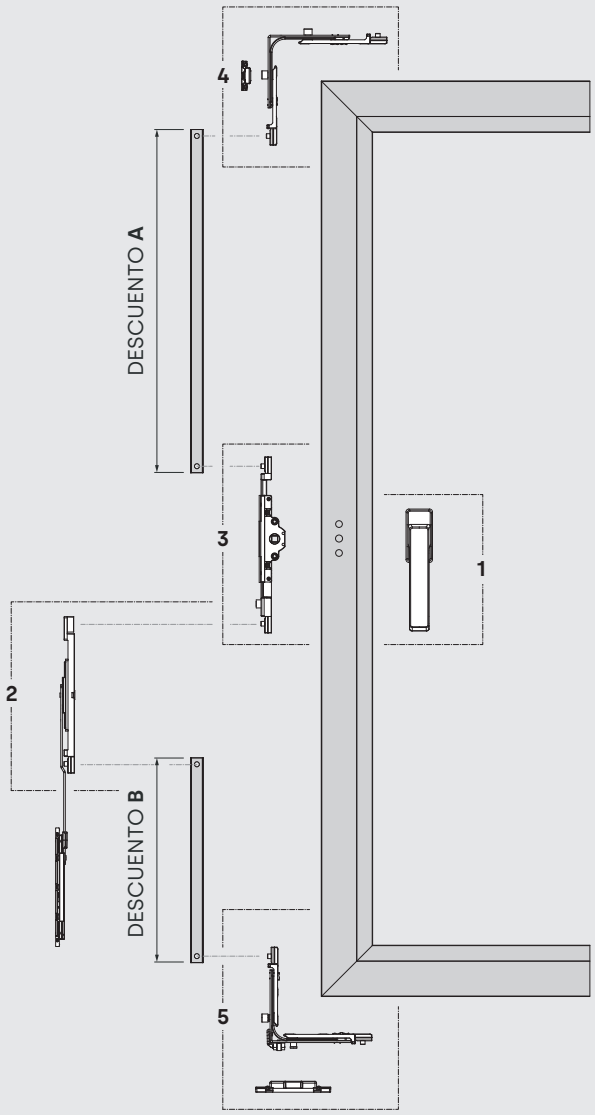

APERTURA PRACTICABLE (CIERRE AL MARCO)
CON ÁNGULOS DE REENVÍO

1	**MANILLA**	*Consulte la sección de manillas*	
2	**130720**	**COMPÁS LIMITADOR**	15
3	**0517078**	**CAJA DE TRANSMISIÓN C16**	20
4	**05370900**	**ÁNGULO DE REENVÍO SUPERIOR**	15
5	**05373400**	**ÁNGULO DE REENVÍO INFERIOR**	14

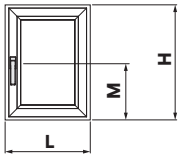

H min. = 900 milímetros

M min. = 615 milímetros

DESCUENTOS	
A	H - M - 245
B	M - 404

***Para alturas de hoja mayores de 1800 milímetros**, recomendamos la configuración con el compás limitador acoplado a la parte inferior de la caja de transmisión.*

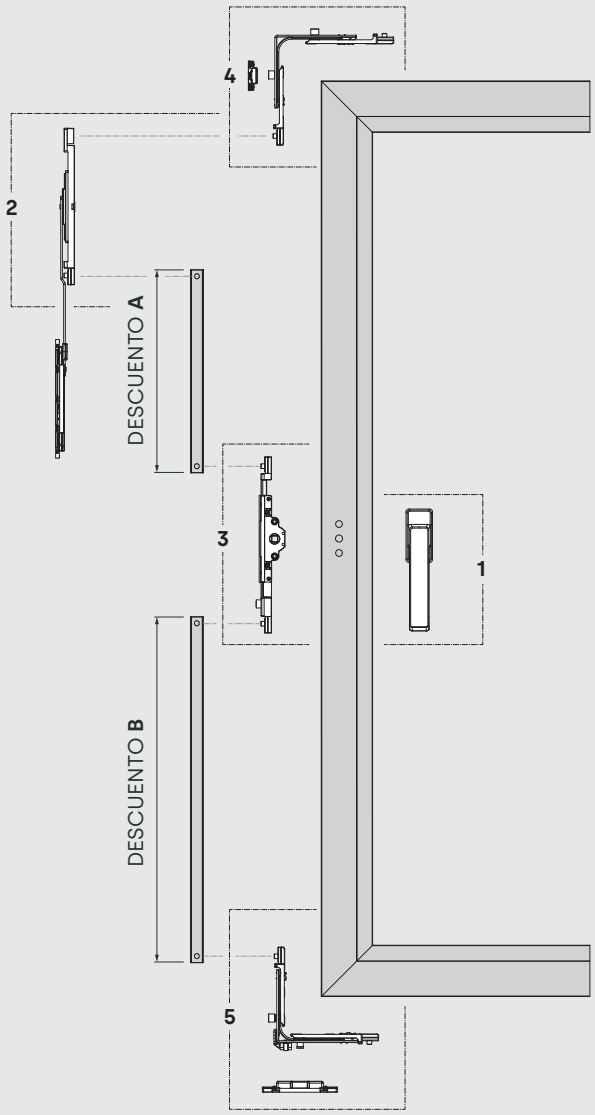

APERTURA PRACTICABLE (CIERRE AL MARCO)
CON ÁNGULOS DE REENVÍO

1	**MANILLA**	*Consulte la sección de manillas*	
2	**130720**	**COMPÁS LIMITADOR**	15
3	**0517078**	**CAJA DE TRANSMISIÓN C16**	20
4	**05370900**	**ÁNGULO DE REENVÍO SUPERIOR**	15
5	**05373400**	**ÁNGULO DE REENVÍO INFERIOR**	14

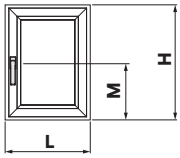

H min ~ H máx. = 900 ~ 1800 milímetros

M máx. = 270 milímetros

DESCUENTOS	
A	H - M - 419
B	M - 230

***Para alturas de hoja mayores de 1800 milímetros**, recomendamos la configuración con el compás limitador acoplado a la parte inferior de la caja de transmisión.*

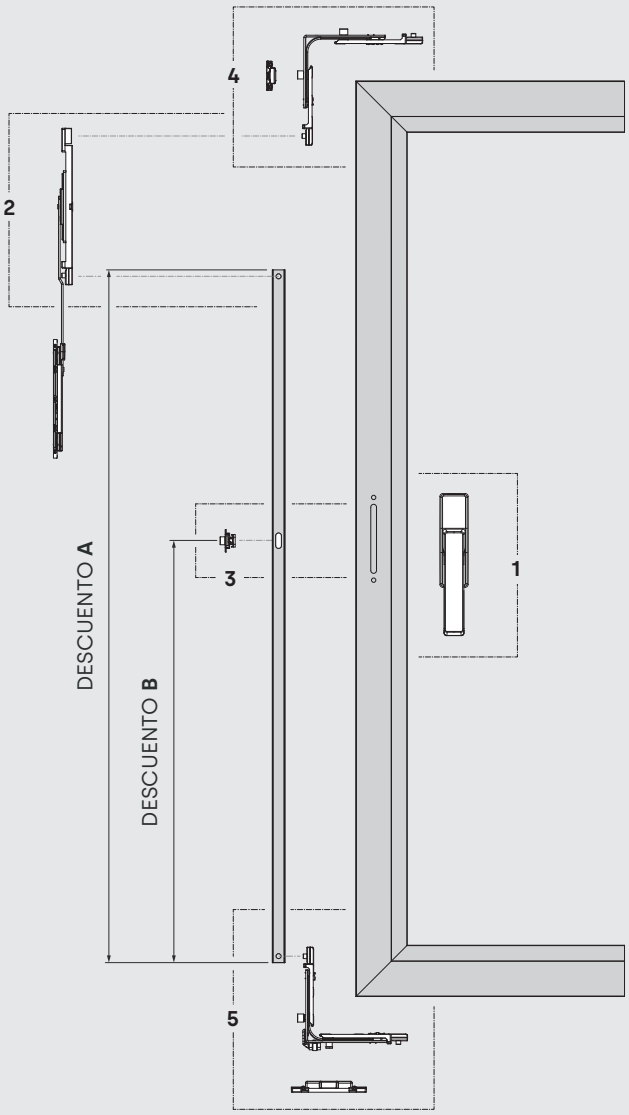

APERTURA PRACTICABLE (CIERRE AL MARCO)
CON COLISO

1	**CREMONA**	*Consulte la sección de cremonas*	
2	**130720**	**COMPÁS LIMITADOR**	15
3	**178000**	**COLISO PARA FALLEBA**	100
4	**05370900**	**ÁNGULO DE REENVÍO SUPERIOR**	15
5	**05373400**	**ÁNGULO DE REENVÍO INFERIOR**	14

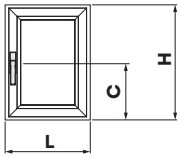

H min. ~ máx. = 700 ~ 1800 milímetros

C máx. = 220 milímetros

DESCUENTOS

A	H - 470
B	C - 148

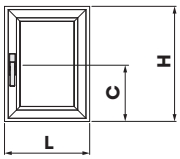

H min. ~ máx. = 700 ~ 1800 milímetros

C máx. = 220 milímetros

***Para alturas de hoja mayores de 1800 milímetros**, recomendamos la configuración con el compás limitador acoplado a la parte inferior de la caja de transmisión.*

Kit de acessórios que permite uma posição de aireação em janelas com dobradiças (oscilobatentes ou batentes).

• O desenho da fechadura significa que quando se gira o puxador ou a cremona a folha fica aberta entre 1 e 6 mm.
• O dispositivo cumpre todos os requisitos do Código Técnico de Construção em termos de qualidade do ar interior, garantindo a ventilação necessária.

Testes (classe 1)

• Ensaios de permeabilidade ao ar segundo a norma europeia UNE-EN 12207 em posição de micro-ventilação.
• Valores obtidos de acordo com a norma UNE-EN 1026 efectuada no organismo notificado 0370 de acordo com o relatório número 09 / 32302792.

DISPOSITIVO PARA MICROVENTILAÇÃO C16

C16

ZM

IN

174401

100



DESCUENTOS **PARA MICROVENTILACIÓN**		**L MIN** (mm)	**MV** (mm)	**B FALLEBA** (mm)
170301 D I **	COMPÁS GRANDE	665	128	L - 626
170302 D I **	COMPRÁS MEDIANO	582	128	L - 582
170303 D I **	COMPÁS PEQUEÑO	488	128	L - 488
170306 D I **	MINI	410	128	L - 410
170301 D I ** 130400	COMPÁS GRANDE CON SUPLEMENTARIO	?	?	?

APERTURA
OSCILOBATIENTE

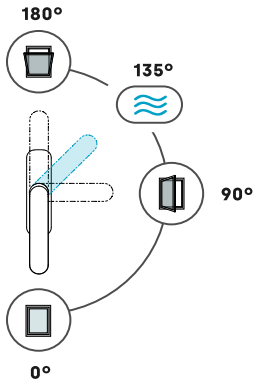

APERTURA
PRACTICABLE

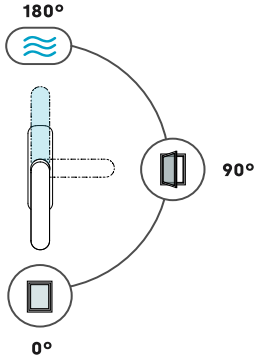

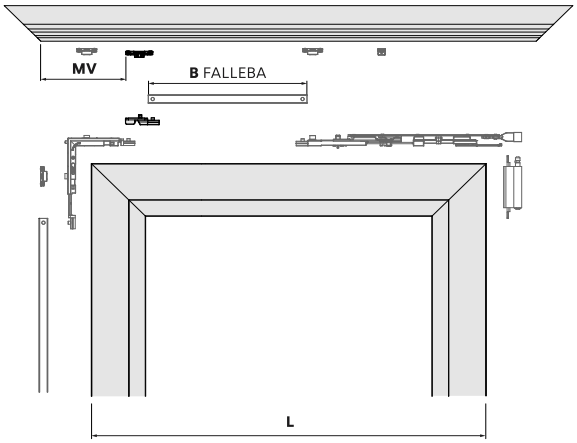

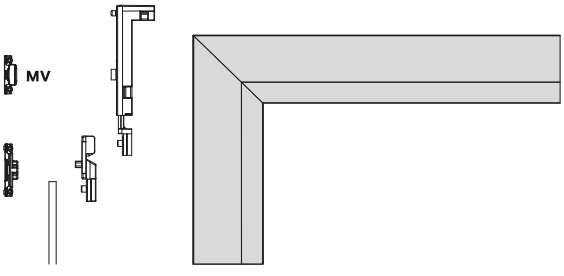

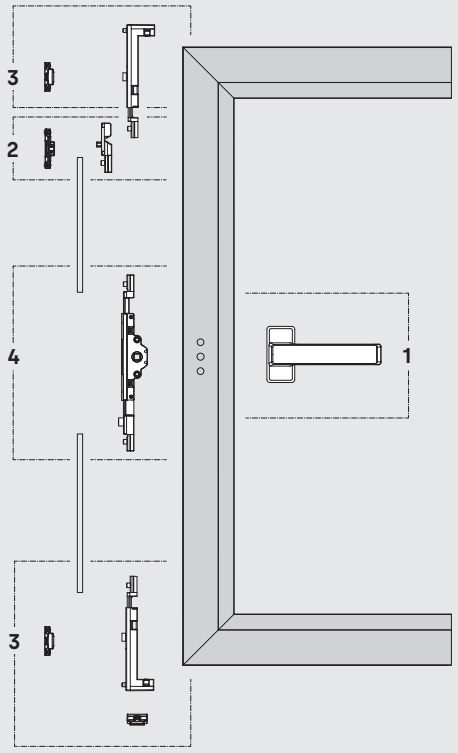

APERTURA PRACTICABLE (CIERRE AL INVERSOR)
CON PUNTEROS Y CAJA DE TRANSMISIÓN

1	**MANILLA**	*Consulte la sección de manillas*	
2	**174401**	**DISPOSITIVO MICROVENTILACIÓN**	100
		PUNTEROS	
3	**17K1HCI**	**PUNTOS DE CIERRE CON REGULACIÓN**	50
		RESBALÓN DE MARCO	
4	**0517078**	**CAJA DE TRANSMISIÓN C16**	20

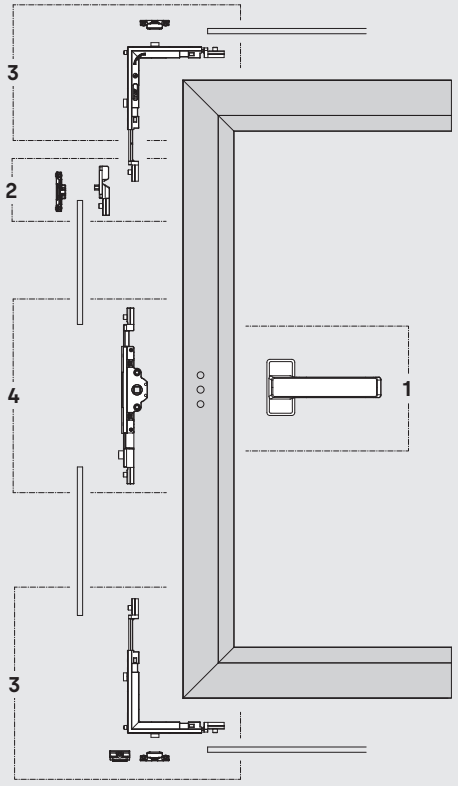

APERTURA PRACTICABLE (CIERRE AL MARCO)
CON ÁNGULOS DE REENVÍO Y CAJA DE TRANSMISIÓN

1	**MANILLA**	*Consulte la sección de manillas*	
2	**174401**	**DISPOSITIVO MICROVENTILACIÓN**	100
		ÁNGULOS DE REENVÍO	
3	**17K1HCM**	**PUNTOS DE CIERRE CON REGULACIÓN**	1
		RESBALÓN DE MARCO	
4	**0517078**	**CAJA DE TRANSMISIÓN C16**	20

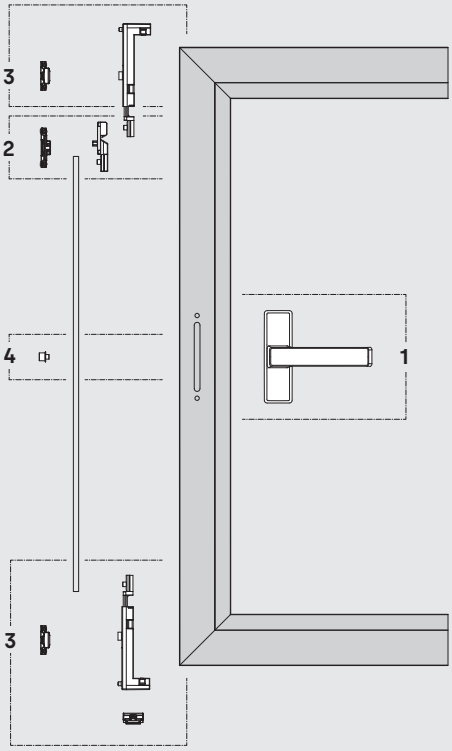

APERTURA PRACTICABLE (CIERRE AL INVERSOR)
CON PUNTEROS Y REMACHE

1	**CREMONA**	*Consulte la sección de cremonas*	
2	**174401**	**DISPOSITIVO MICROVENTILACIÓN**	100
		PUNTEROS	
3	**17K1HCI**	**PUNTOS DE CIERRE CON REGULACIÓN**	50
		RESBALÓN DE MARCO	
4	**0517002**	**REMACHE Ø6 PARA FALLEBA**	100

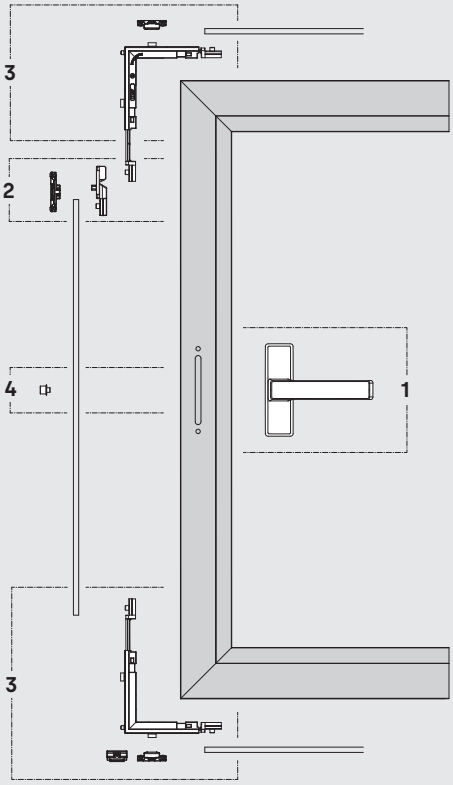

APERTURA PRACTICABLE (CIERRE AL MARCO)
CON ÁNGULOS DE REENVÍO Y REMACHE

1	**CREMONA**	*Consulte la sección de cremonas*	
2	**174401**	**DISPOSITIVO MICROVENTILACIÓN**	100
		ÁNGULOS DE REENVÍO	
3	**17K1HCM**	**PUNTOS DE CIERRE CON REGULACIÓN**	1
		RESBALÓN DE MARCO	
4	**0517002**	**REMACHE Ø6 PARA FALLEBA**	100

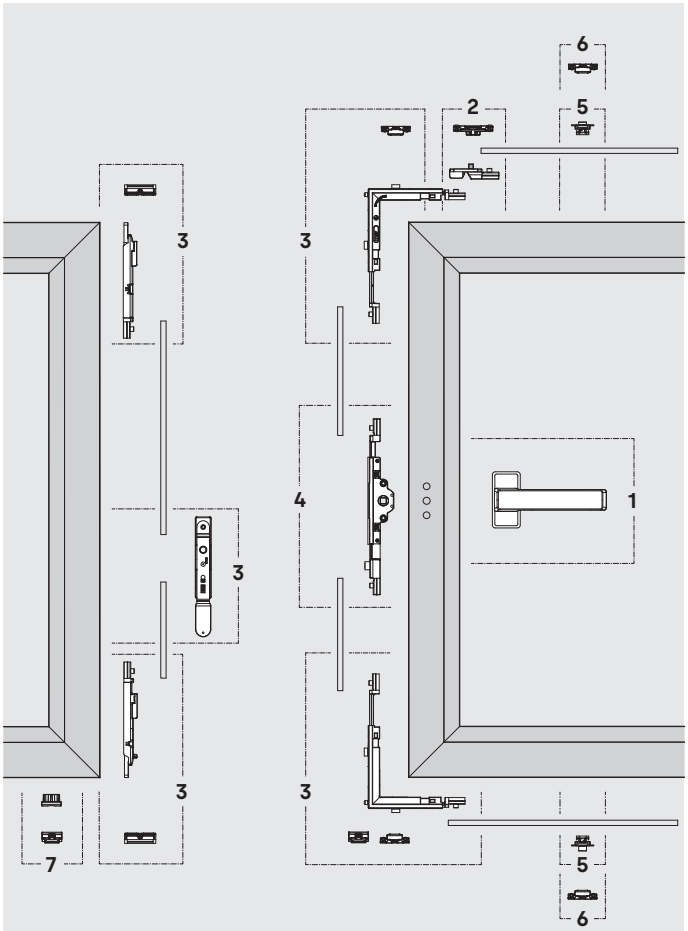

APERTURA PRACTICABLE (CIERRE AL MARCO)
CON ÁNGULOS DE REENVÍO Y CAJA DE TRANSMISIÓN

1	**MANILLA**	*Consulte la sección de manillas*	
2	**174401**	**DISPOSITIVO MICROVENTILACIÓN**	100
3	**17K2HCM**	**PUNTEROS** **PUNTOS DE CIERRE CON REGULACIÓN** **RESBALÓN DE MARCO** **KIT CON PALANCA BIDIRECCIONAL**	50
4	**0517078**	**CAJA DE TRANSMISIÓN C16**	20
5	**178000**	**COLISO PARA FALLEBA**	100
6	**170200**	**PUNTO DE CIERRE CON REGULACIÓN**	100
7	**0517226**	**KIT RESBALÓN DE POSICIONAMIENTO**	50

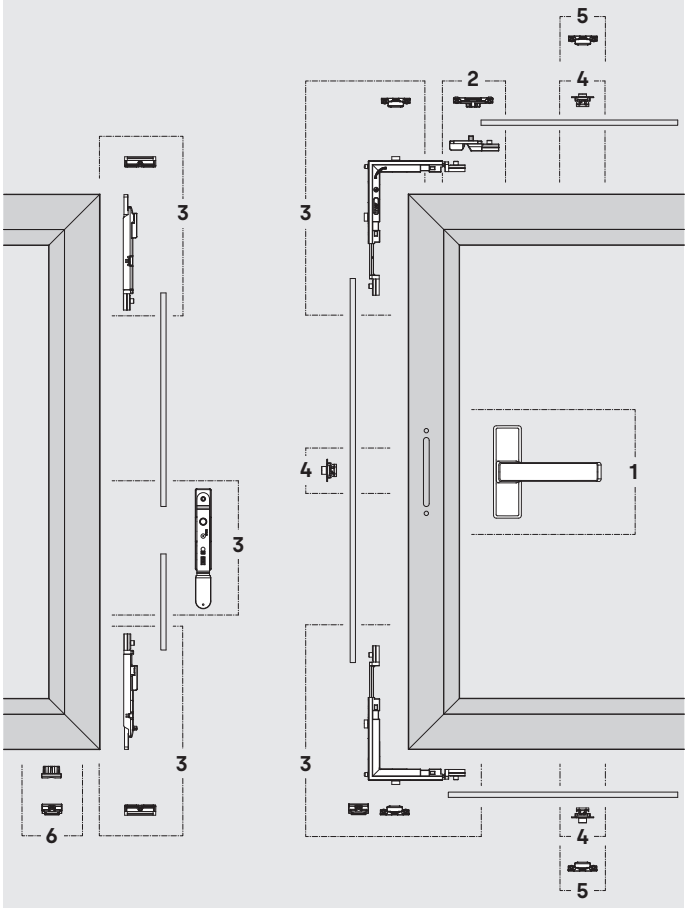

APERTURA PRACTICABLE (CIERRE AL MARCO)
CON ÁNGULOS DE REENVÍO Y COLISO

1	**CREMONA**	*Consulte la sección de cremonas*	
2	**174401**	**DISPOSITIVO MICROVENTILACIÓN**	100
3	**17K2HCM**	**ÁNGULOS DE REENVÍO** **PUNTOS DE CIERRE CON REGULACIÓN** **RESBALÓN DE MARCO** **KIT CON PALANCA BIDIRECCIONAL**	50
4	**178000**	**COLISO PARA FALLEBA**	100
5	**170200**	**PUNTO DE CIERRE CON REGULACIÓN**	100
6	**0517226**	**KIT RESBALÓN DE POSICIONAMIENTO**	50

Fechaduras para sistemas de perfis com Canal 16.

Fechadura para perfil inversor (ref. 177000)

• Fechadura para o perfil inversor da janela para proporcionar um ponto de fecho vertical adicional.
• Recomendado para instalação a partir de 1200 mm de altura de folha.

Kit de fecho oculto (ref. 172500)

• Ponto de fecho adicional para folha passiva em abertura oscilobatente e para ambas as folhas (ativa ~ passiva) em abertura de batente.
• Recomendado para instalação a partir de 1200 mm de altura de folha.

Guarnição terminal para ferrolho de transmissão (ref. 0517083)

• A guarnição terminal fixa-se a folha para segurar os extremos livres dos ferrolhos que levam um rebite como ponto de fecho adicional.

1	177000	CERRADOR PARA EL PERFIL INVERSOR
2	172500	KIT DE CIERRE OCULTO
	178000	COLISO Ø8
3	178000C	COLISO ENCASQUILLADO Ø8
	0517002	REMACHE Ø6
4	170200	PUNTO DE CIERRE CON REGULACIÓN
5	0517083	EMBELLECEDOR TERMINAL PARA FALLEBA

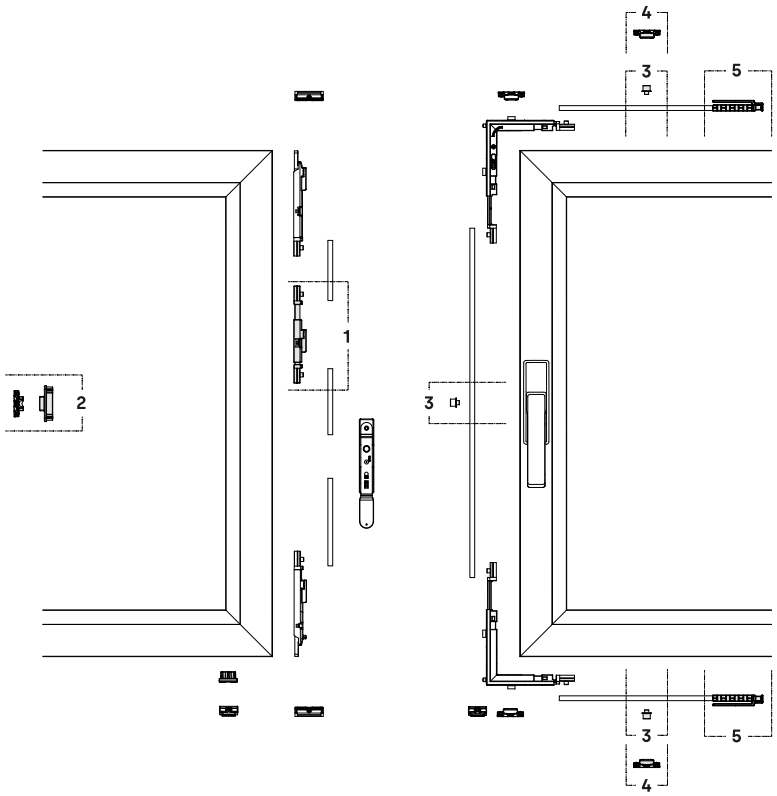

FECHADURA PARA PERFIL INVERSOR

C16 ZM IN

177000

50



PONTO DE FECHO OCULTO

C16 ZM IN

172500

50



GUARNIÇÃO TERMINAL PARA FERROLHO DE TRANSMISSÃO

C16 ZM

0517083

50

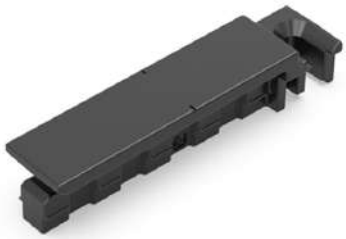

PONTO DE FECHO COLISO

178000

100

C16

ZM

IN



REBITE Ø6

0517002

50

CE

ZM



PONTO DE FECHO AJUSTÁVEL

170200

100

C16

ZM

IN



Pontos de fecho para sistemas de perfis com Canal 16.

Coliso Ø8 (ref. 178000)

- Permite a obtenção manual de pontos de fecho adicionais.
- A pá da cremona actua sobre o coliso, sem necessidade de cobertura.
- Disponível um ponto de fecho coliso encapsulado (ref. 178000C) que prolonga a durabilidade das fechaduras e reduz o desgaste por fricção, facilitando uma manobra de fecho mais suave da janela.

Rebite Ø6 (ref. 0517002)

- Permite obter um ponto de fecho em qualquer posição através da qual passa uma haste de transmissão sem necessidade de maquinagem.
- A pá da cremona actua sobre o coliso, sem necessidade de cobertura.
- Compatível com as máquinas de corte e vinco para Canal 16: TFS-05 e TFS-06.

Ponto de fecho com regulação (ref. 170200)

- Acessório para perfil da estrutura que permite a adição de um ponto de fecho com ajuste de aperto (± 1,5 mm).

Os rebites não são válidos para instalação manual.

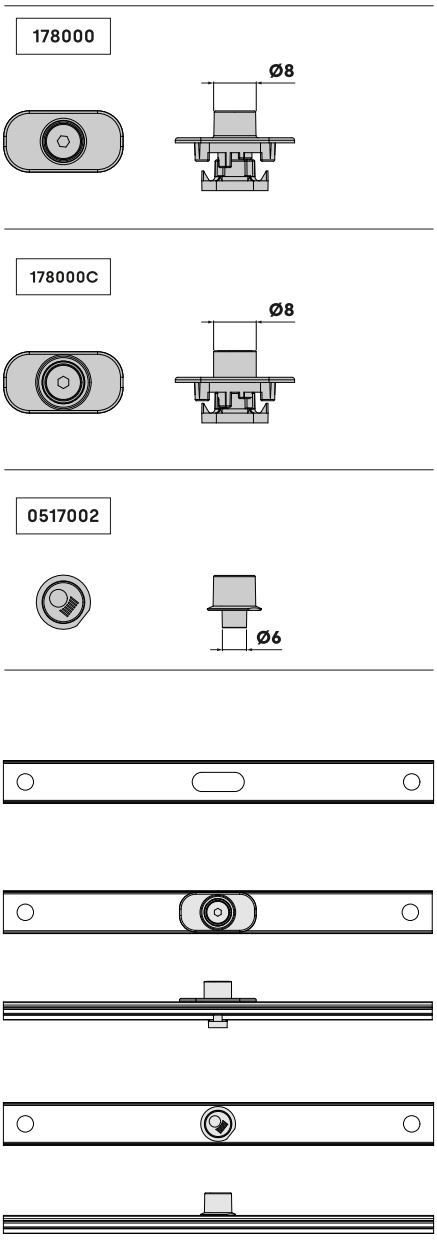

Kit de dobradiças C16 (ref. 1714)

• Dobradiças com mão: abertura à direita (ref. 1714D) ou à esquerda (ref. 1714I).
• Válido para instalação tanto na folha ativa como na passiva para obter as mesmas regulações que na abertura oscilobatente.

Ângulo de reenvio (ref. 05374700)

• É fornecido com um ponto de fecho encapsulado que prolonga a durabilidade das fechaduras e reduz o desgaste por fricção, facilitando assim uma maior suavidade na manobra de fecho da janela.
• Compatível com a alavanca bidirecional (ref. 05171668).

KIT DE DOBRADIÇAS C16

C16

AL ZM IN PA

1714	D / I	**

20



ÂNGULO DE REENVIO

C16

ZM IN AC

05374700



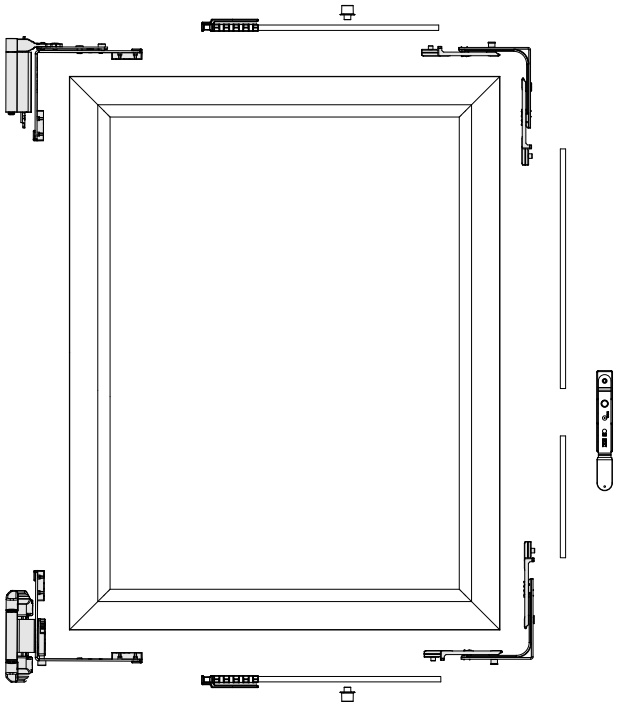

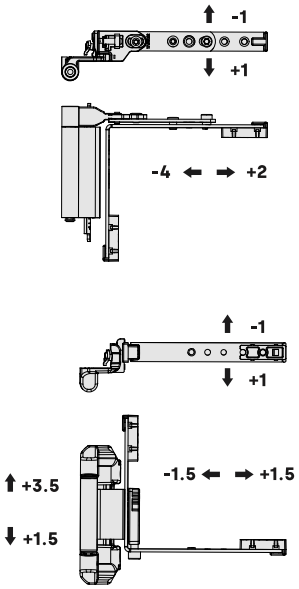

PIEZA DE REFUERZO
BISAGRA SUPERIOR

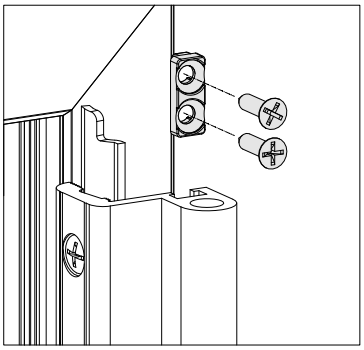

PALA DEL
PERFIL DE MARCO

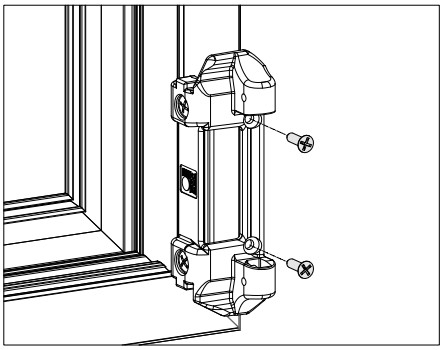

***Por razones de seguridad**, en aperturas oscilobatientes con ancho y altura de hoja de 1000 y 1800 mm respectivamente, es obligatorio atornillar la pala de la bisagra superior en el perfil de marco e instalar la pieza de refuerzo en la bisagra superior.*

ALAVANCA BIDIRECIONAL C16

05171668

20

C16

ZM

IN



Acessórios que permitem a abertura ou fecho da folha passiva em sistemas de perfis com Canal 16.

Alavanca bidirecional C16 (ref. 05171668)

• A alavanca bidirecional permite a abertura ou fecho da folha através da ligação com placas de transmissão.

Kit com alavanca bidirecional C16 (ref. 171600)

• Fornecido com terminais, fechaduras duplas e alavanca bidirecional.
• Ambos os terminais incorporam fechaduras com regulação de aperto (± 2,2 mm) e o terminal inferior possui uma saliência anti-elevação.

KIT COM ALAVANCA BIDIRECIONAL C16

171600

20

C16

ZM

IN



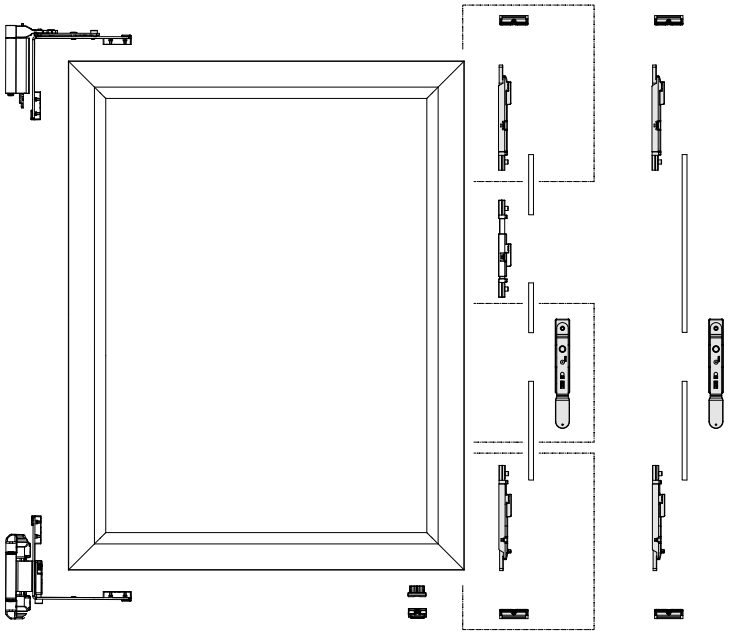

PTO. DE CIERRE
CON REGULACIÓN

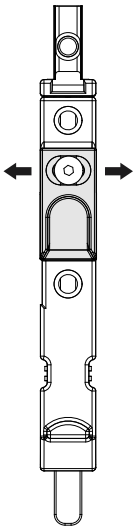

RESALTE
ANTI ELEVACIÓN

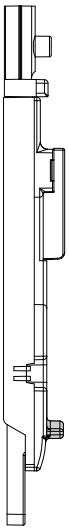

Acessórios para folha secundária ou passiva de sistemas com perfis de Canal 16.

Clipe de retenção (ref. 0517047)

- Permite que a folha passiva seja mantida no lugar quando está fechada.
- O mecanismo pode ser ajustado no canal lateral.
- O clipe de retenção é auto-montável e é desativado puxando diretamente a folha.

Trava anti-elevação (ref. 0517091)

- Evita a desmontagem da folha quando esta se encontra na posição fechada
- É necessário instalar a trava anti-elevação com o clip de retenção.

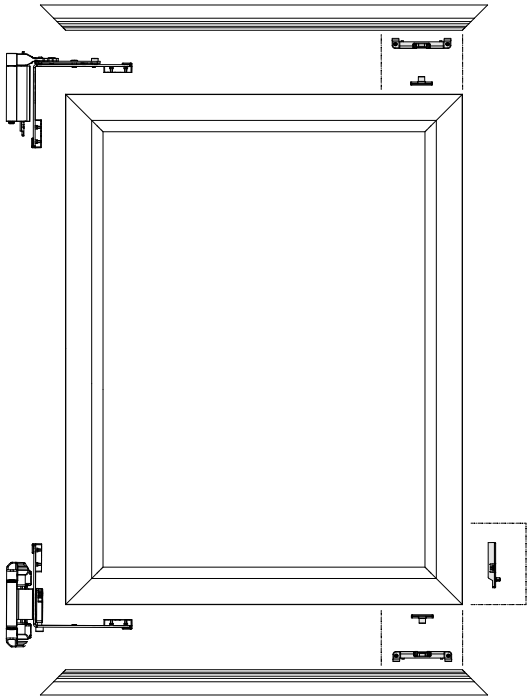

KIT CLIPE RETENTOR

C16

ZM

IN

0517047

50



TRAVA ANTI ELEVAÇÃO

C16

ZM

0517091

50



HASTE DE TRANSMISSÃO C16

059234

200

C16

PA

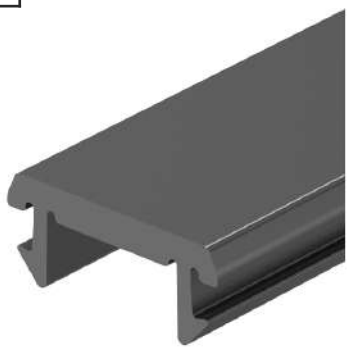

Haste de transmissão que transfere o movimento das diferentes ferragens e acessórios que permitem o funcionamento das janelas.

- A placa C16 adapta-se aos sistemas com Canal 16.
- Permite a instalação de pontos de fecho adicionais.
- Deslizamento suave, fluido e sem solavancos através do canal do perfil.
- Corte e maquinação à medida com máquinas de corte e vinco TFS C16.

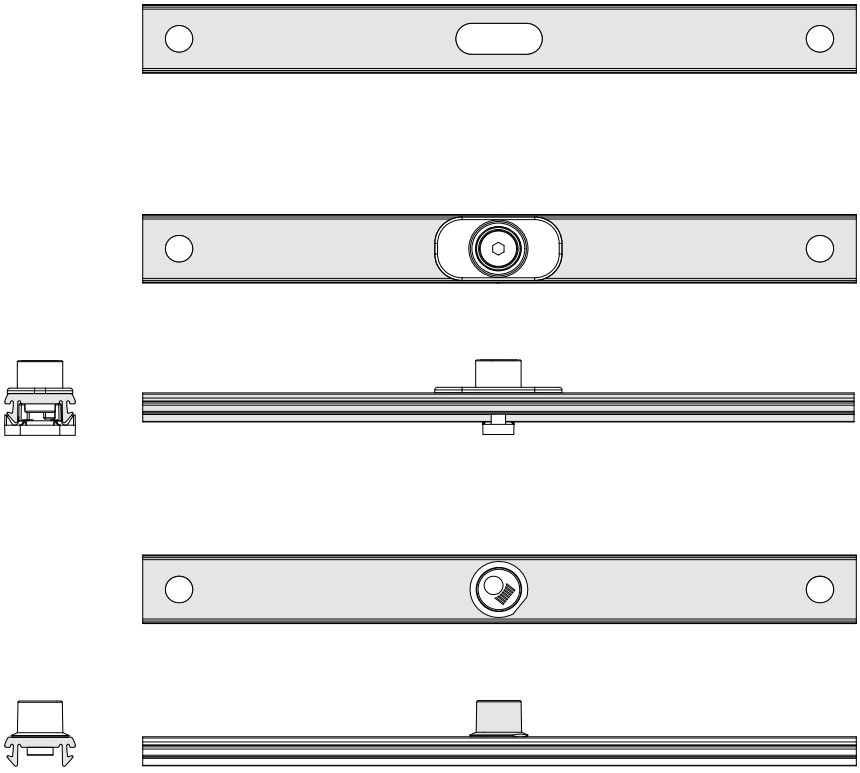

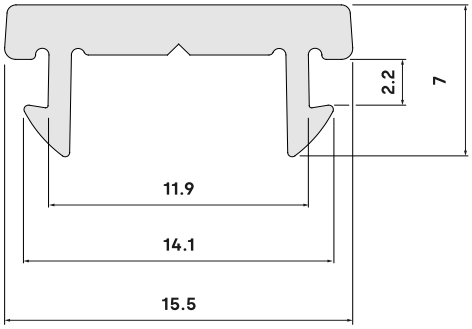

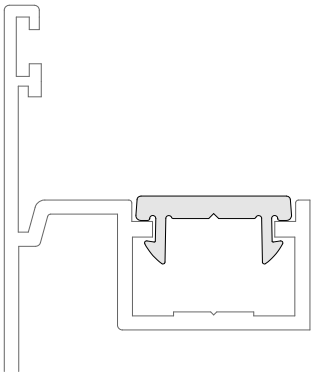

16 ACESSÓRIOS

396 Sequenciadores

398 Pontos de fecho

399 Trincos de posicionamento

401 Compasso de aireação

406 Compassos limitadores

410 Caixas de transmissão

415 Modelos de maquinação

416 Hastes de transmissão

417 Uniões de travessas

418 Injeção de plástico

SEQUENCIADOR DE MANOBRA LÓGICA

Dispositivo mecânico para limitar a abertura de janelas oscilobatentes ou de batente com puxadores sem chave.

110220

10



- O sequenciador pode ser instalado em diferentes posições da folha.
- O bloqueio ou desbloqueio é efectuado por meio de uma chave TORX20.
- Permite um ponto de fecho adicional para folhas maiores.
- Compatível com sistemas oscilobatentes com limitação de abertura.

ZM

IN



SECUENCIADOR CON BLOQUEO
PERMITE EL GIRO DE LA MANILLA HASTA 90°

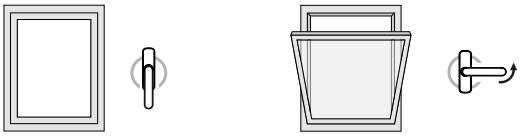

SECUENCIADOR SIN BLOQUEO
PERMITE EL GIRO DE LA MANILLA HASTA 180°

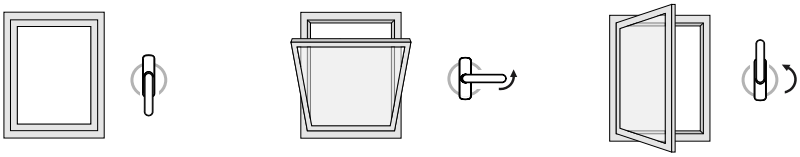

POSICIONES COMPATIBLES

A	**ZONA SUPERIOR**	DE LA CREMONA O MANILLA
B	**ZONA INFERIOR**	DE LA CREMONA O MANILLA
C	**ACOPLADO**	AL ÁNGULO DE REENVÍO
D	**ACOPLADO**	AL COMPÁS OSCILOBATIENTE

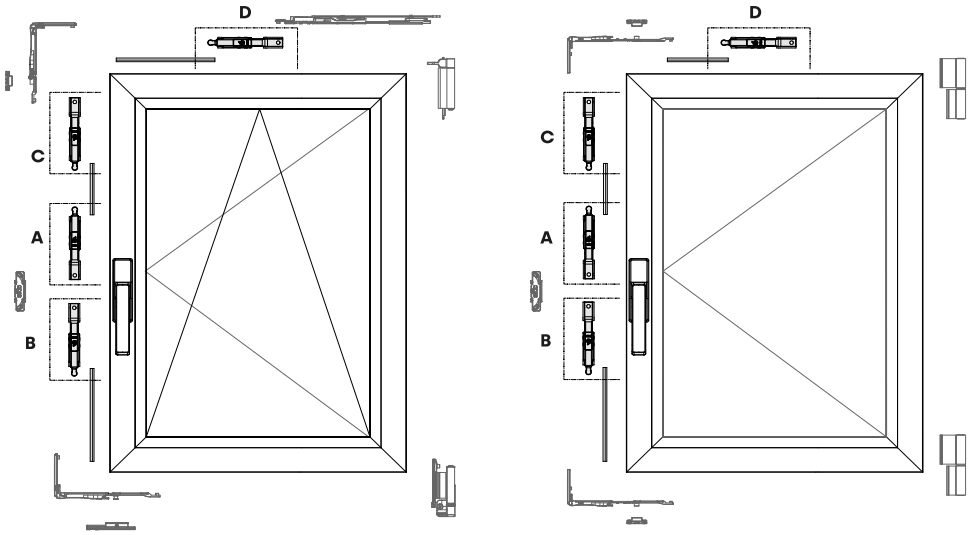

Kits de acessórios que permitem a uma porta de varanda assumir completamente as funções de uma porta.

• Permitem a adição de um sistema de fecho por meio de um cilindro de came europeu de 15 mm aos sistemas oscilobatentes.
• Permitem a instalação de puxador duplo para acesso interior e exterior.
• O perfil da porta de varanda deve ter um comprimento mínimo de 48 mm.
• Recomendamos a utilização de dobradiças CLX devido à ampla gama de regulação que oferecem relativamente à carga que as dobradiças suportam.

Sequenciador de porta oscilobatente (ref. 110230).

• Válido para configurações com ângulo de reenvio inferior (fecho na estrutura).

Sequenciador de porta oscilobatente (ref. 110231).

• Válido para configurações com ponteiro inferior (fecho no inversor).
• Inclui conetor de ferragem (ref. 110212) que permite a ligação de diferentes acessórios sem necessidade de fazer ranhuras no perfil.

As referências não incluem o cilindro europeu nem as guarnições.

SEQUENCIADOR OSCILOBATENTE

ce ce ZM PA

110230

5



CONECTOR DE FERRAGEM

ZM

110212

1



	CIERRE **AL INVERSOR**	CIERRE **AL MARCO**
110230	–	✔
110231	✔	–

LONGITUD MÍNIMA DEL PERFIL 48

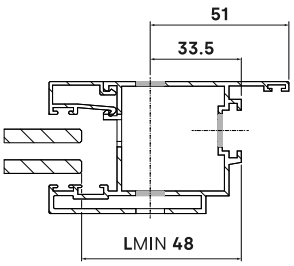

EMBELLECEDORES DE CILINDRO

0508077 **	DELTA	**X** 6.3 mm
0508053 **	SLIM	**X** 6.2 mm
0508029 **	SIRIUS	**X** 8.7 mm
0508028 **	GÉMINIS	**X** 10 mm

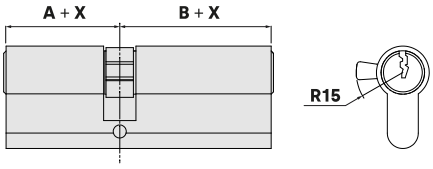

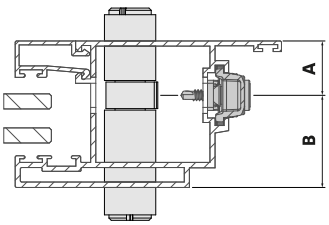

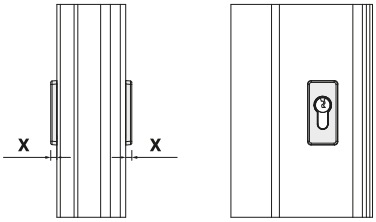

DESCUENTOS DE LAS FALLEBAS

CIERRE AL MARCO ÁNGULO DE REENVÍO	
A2	H – C – 249
A1	C – 364

CIERRE AL INVERSOR PUNTERO	
A2	H – C – 249
A1	C – 266

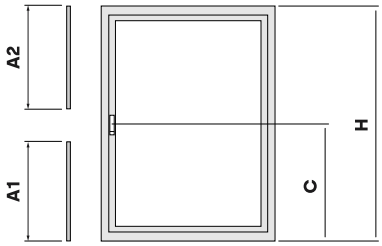

PONTO DE FECHO AJUSTÁVEL

110200

100



Pontos de fecho para sistemas com perfil de Canal Europeu.

Ponto de fecho ajustável (ref. 110200)

• Acessório para perfil da estrutura que permite a adição de um ponto de fecho com ajuste de aperto (±1,5 mm).

Kit de ponto de fecho suplementar (ref. 113000IM)

• Fornecido com um ponto de fecho ajustável (ref. 110200) e um ponto de fecho deslizante.

Ponto de fecho para perfil do inversor (ref. 110210)

• Acessório para perfil inversor que permite a adição de um ponto de fecho com ajuste de aperto (±1,5 mm).
• Recomendado para instalação em espessuras de flange inferiores a 1,8 mm.

PONTO DE FECHO PARA INVERSOR

110210

100



1	110200	PUNTO DE CIERRE CON REGULACIÓN
2	113000IM	KIT PUNTO DE CIERRE SUPLEMENTARIO
3	110210	PUNTO DE CIERRE PARA INVERSOR
4	112500	PUNTO DE CIERRE OCULTO
5	0511088	REMACHE Ø8
	0517002	REMACHE Ø6
	0511149	REMACHE EVO Ø6
6	0710621	KIT CON RESBALÓN DE POSICIONAMIENTO
7	0517193	RESBALÓN DE POSICIONAMIENTO

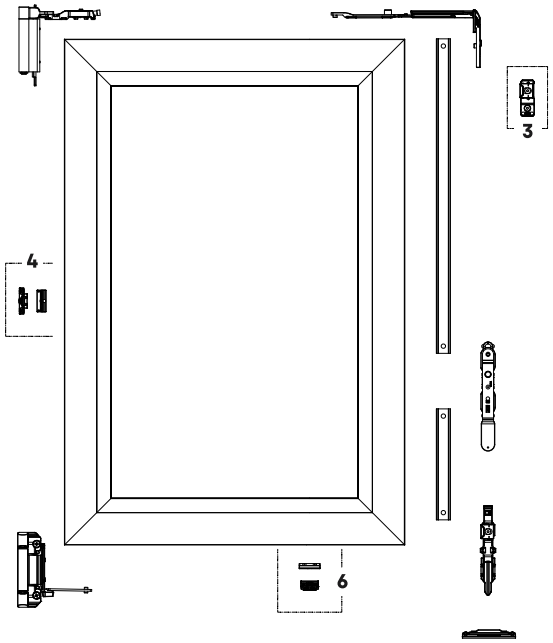

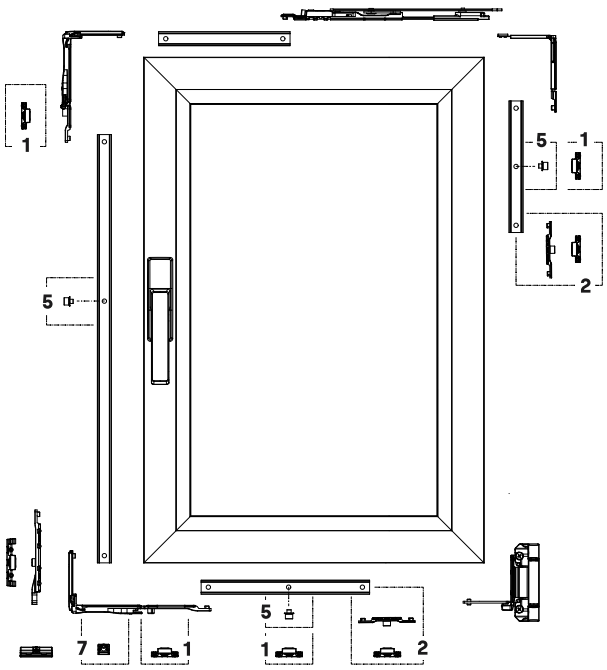

Acessórios para janelas de batente, oscilobatentes ou projetantes.

Kit ponto de fecho oculto (ref. 112500)

- Ponto de fecho suplementar para folha passiva em abertura oscilobatente e para ambas as folhas (ativa ~ passiva) em abertura de batente.
- Recomendado para instalação a partir de 1200 mm de altura de folha.

Kit de trinco de posicionamento (ref. 0710621)

- Facilita o posicionamento da folha no momento de fechar a janela.
- Válido para folhas activas e passivas em abertura oscilobatente com fecho no inversor em configuração de folha simples ou dupla.
- A referência é fornecida com acessórios para perfil de folha e estrutura.

Trinco de posicionamento (ref. 0517193)

- Facilita o posicionamento da folha no momento de fechar a janela.
- Válido para folha passiva em abertura de batente, oscilobatente e projetante.
- Compatível com perfis do Canal 16 em configurações de fecho na estrutura.

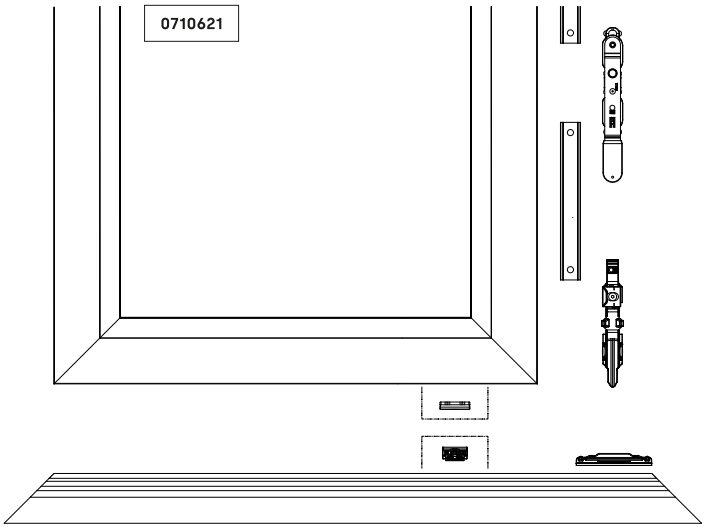

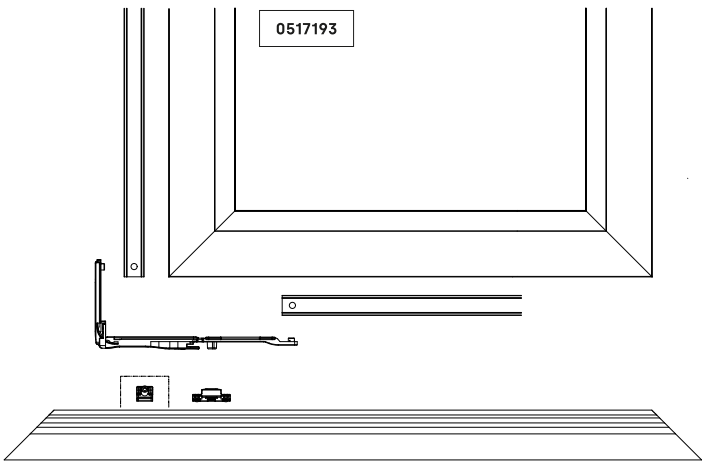

KIT PONTO DE FECHO OCULTO

CE · ZM · IN

112500

50



KIT TRINCO DE POSICIONAMENTO

CE · CE · ZM · IN

0710621

100



TRINCO DE POSICIONAMENTO

CE · C16 · CE · ZM · IN

0517193

100



FECHADURA HD

110250

1



Pontos de fecho para sistemas de perfis com Canal Europeu ou Canal 16.

Kit com fechadura HD (ref. 110250)

• Sistema de fecho compatível com aberturas de batente em janelas con dobradiças e portas de varanda de grande formato.
• Fornecido com ponto de fecho regulável (± 1 mm), ponto de fecho terminal EVO SOFT e anilha de aumento a diâmetro de 8 mm.

Rebite Ø6 (ref. 0517002)

• Rebite Ø8 mm disponível com as mesmas características (ref. 05111088).
• Permite obter um ponto de fecho em qualquer posição por onde passe uma haste de transmissão sem necessidade de maquinagem.
• A pá da cremona actua diretamente sobre o rebite, sem necessidade de uma cobertura de transmissão.
• Rebite Ø6: compatível com as máquinas de corte TFS-04, TFS-05 e TFS-06.
• Rebite Ø8: compatível com a máquina de corte TFS-02.

REBITE Ø6

0517002

50



Rebite EVO SOFT Ø6 (ref. 0511149)

• Ponto de fecho encapsulado EVO SOFT para sistemas com séries de perfis com Canal Europeu ou Canal 16.
• Permite obter um ponto de fecho em qualquer posição por onde passe uma haste de transmissão sem necessidade de maquinação.
• A pá da cremona actua diretamente sobre o rebite, sem necessidade de uma cobertura de transmissão.
• Compatível com as máquinas de corte e vinco TFS-04, TFS-05 e TFS-06.

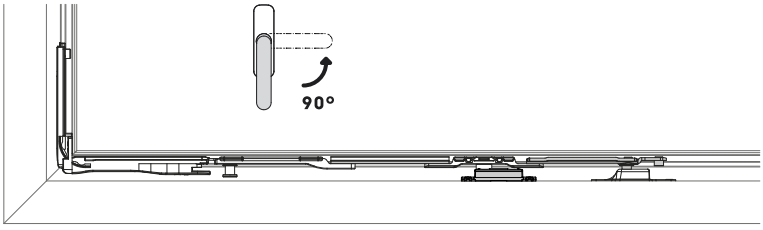

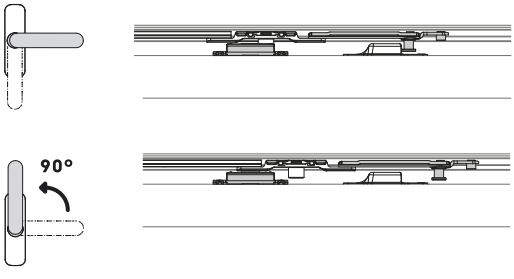

REBITE Ø6 EVO SOFT

0511149

50



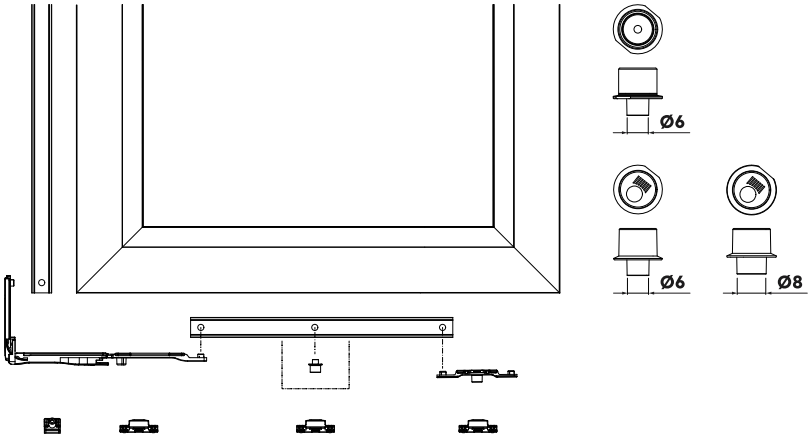

Dispositivo que permite uma posição ventilada na janela.

• O desenho da fechadura significa que quando se gira o puxador ou a cremona a folha fica aberta entre 1 e 6 mm.
• O dispositivo cumpre todos os requisitos do Código Técnico de Construção em termos de qualidade do ar interior, garantindo a ventilação necessária.

Testes (classe 1)

• Ensaios de permeabilidade ao ar segundo a norma europeia UNE-EN 12207 em posição de micro-ventilação.
• Valores obtidos de acordo com a norma UNE-EN 1026 efectuada no organismo notificado 2242 de acordo com o relatório número PR110009.

DISPOSITIVO PARA MICROVENTILAÇÃO C16

A114401

100



DESCUENTOS **PARA MICROVENTILACIÓN**			**L MIN** (mm)	**MV** (mm)	**B FALLEBA** (mm)
110309		COMPÁS MICRO	435	307	L - 360
B110302		COMPRÁS PEQUEÑO	496	371	L - 424
B110301		COMPÁS GRANDE	618	493	L - 546
T110301		COMPÁS GRANDE CLX	618	493	L - 646
B110301	A130301	COMPÁS GRANDE CON SUPLEMENTARIO	1000	493	L - 646
T110301	A130301	COMPÁS GRANDE CLX CON SUPLEMENTARIO	1000	493	L - 646
H1213 R1		BISAGRA CH180 PLUS CON COMPÁS PEQUEÑO	638	490	L - 567
H1213 L1		BISAGRA CH180 PLUS CON COMPÁS PEQUEÑO	638	490	L - 567
H1213 R3		BISAGRA CH180 PLUS CON COMPÁS GRANDE	518	406	L - 483
H1213 L3		BISAGRA CH180 PLUS CON COMPÁS GRANDE	518	406	L - 483
H1213 R1	A130301	BISAGRA CH180 PLUS CON SUPLEMENTARIO	1000	490	L - 667
H1213 L1	A130301	BISAGRA CH180 PLUS CON COMPÁS PEQUEÑO	1000	490	L - 667

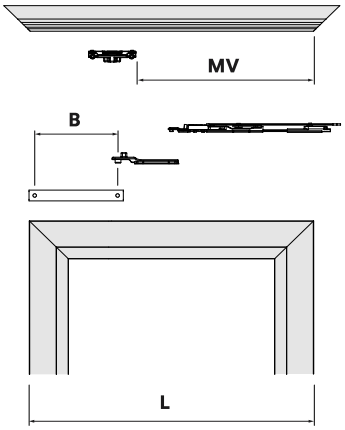

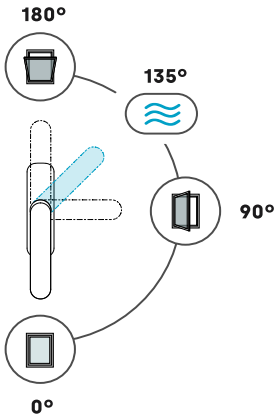

DESCUENTO **PARA FALLEBA**

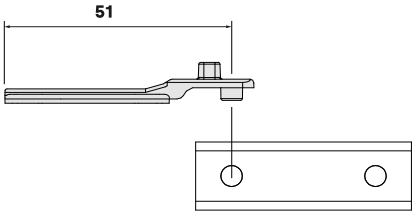

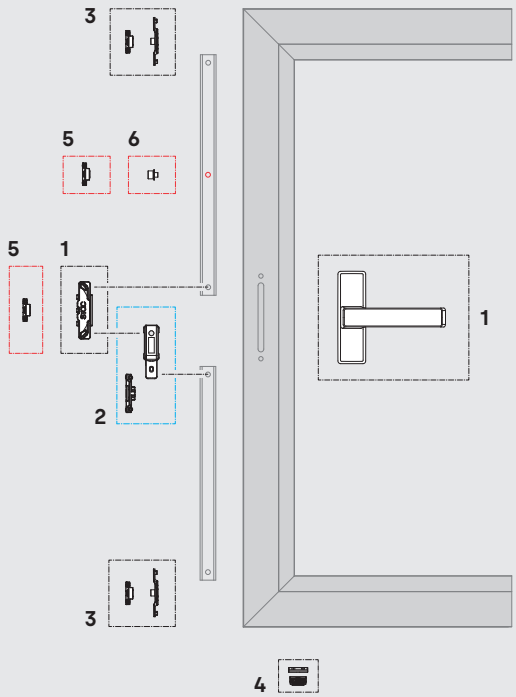

APERTURA PRACTICABLE CON CIERRE AL INVERSOR
CON PUNTOS DE CIERRE SUPLEMENTARIOS

1	CREMONA DELTA, SIRIUS O LEO		
2	A114401	KIT DE MICROVENTILACIÓN	100
3	113000IM	KIT PTO. DE CIERRE SUPLEMENTARIO	50
4	0710621	KIT RESBALÓN DE POSICIONAMIENTO	100
5	110200	PUNTO DE CIERRE REGULABLE	100
6	0517002	REMACHE DE TRANSMISIÓN Ø6	50

H > 1200 mm

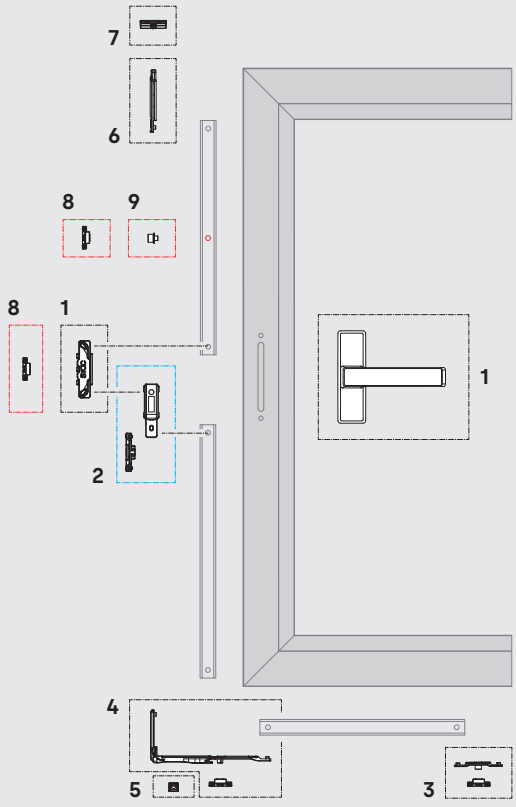

APERTURA PRACTICABLE CON CIERRE AL MARCO
CON ÁNGULO DE REENVÍO Y PUNTERO

1	CREMONA DELTA, SIRIUS O LEO		
2	A114401	KIT DE MICROVENTILACIÓN	100
3	113000IM	KIT PTO. DE CIERRE SUPLEMENTARIO	50
4	113420	KIT ÁNG. DE REENVIO HORIZONTAL	20
5	0517193	RESBALÓN DE POSICIONAMIENTO	100
6	07085	PUNTERO AP. PRACTICABLE Ø6	1000
7	0507105	CERRADERO UNIVERSAL	50
8	110200	PUNTO DE CIERRE REGULABLE	100
9	0517002	REMACHE DE TRANSMISIÓN Ø6	50

H > 1200 mm

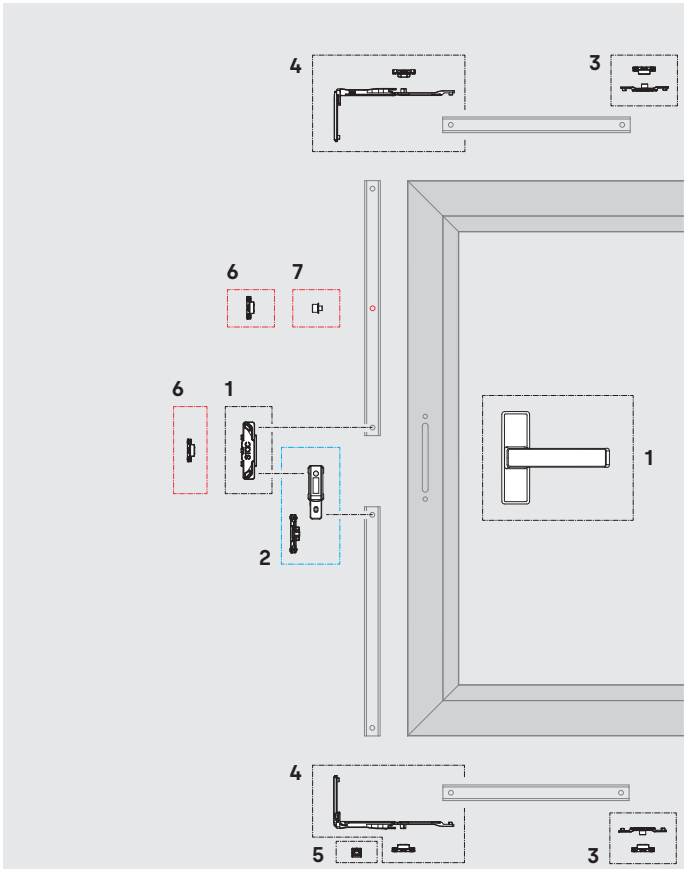

APERTURA PRACTICABLE CON CIERRE AL MARCO
CON DOBLE ÁNGULO DE REENVÍO

1	CREMONA DELTA, SIRIUS O LEO		
2	**A114401**	**KIT DE MICROVENTILACIÓN**	100
3	**113000IM**	**KIT PTO. DE CIERRE SUPLEMENTARIO**	50
4	**113420**	**KIT ÁNG. DE REENVIO HORIZONTAL**	20
5	**0517193**	**RESBALÓN DE POSICIONAMIENTO**	100
6	**110200**	**PUNTO DE CIERRE REGULABLE**	100
7	**0517002**	**REMACHE DE TRANSMISIÓN Ø6**	50

H > 1200 mm

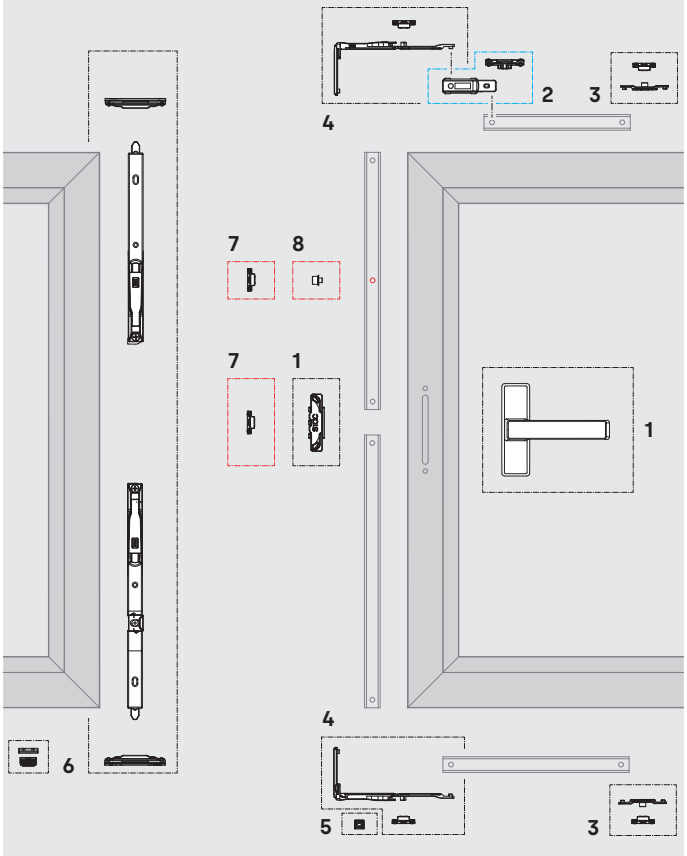

APERTURA PRACTICABLE CON CIERRE AL MARCO
CON DOBLE ÁNGULO DE REENVÍO

1	CREMONA DELTA, SIRIUS O LEO		
2	**A114401**	**KIT DE MICROVENTILACIÓN**	100
3	**113000IM**	**KIT PTO. DE CIERRE SUPLEMENTARIO**	50
4	**113420**	**KIT ÁNG. DE REENVIO HORIZONTAL**	20
5	**0517193**	**RESBALÓN DE POSICIONAMIENTO**	100
6	**A113800**	**KIT PASADORES DE PALANCA**	20
7	**110200**	**PUNTO DE CIERRE REGULABLE**	100
8	**0517002**	**REMACHE DE TRANSMISIÓN Ø6**	50

H > 1200 mm

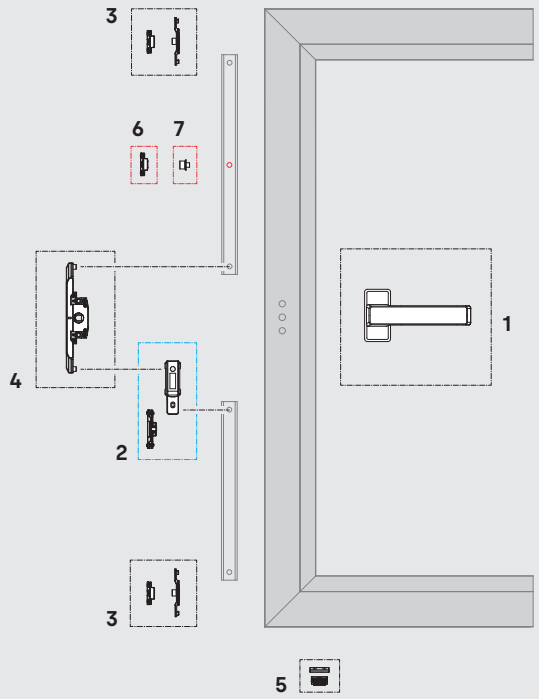

APERTURA PRACTICABLE CON CIERRE AL INVERSOR
CON PUNTOS DE CIERRE SUPLEMENTARIOS

1	CREMONA DELTA, SIRIUS O LEO		
2	**A114401**	**KIT DE MICROVENTILACIÓN**	100
3	**113000IM**	**KIT PTO. DE CIERRE SUPLEMENTARIO**	50
4	**0507063**	**CAJA DE TRANSMISIÓN**	50
5	**0517193**	**RESBALÓN DE POSICIONAMIENTO**	100
6	**110200**	**PUNTO DE CIERRE REGULABLE**	100
7	**0517002**	**REMACHE DE TRANSMISIÓN Ø6**	50

H > 1200 mm

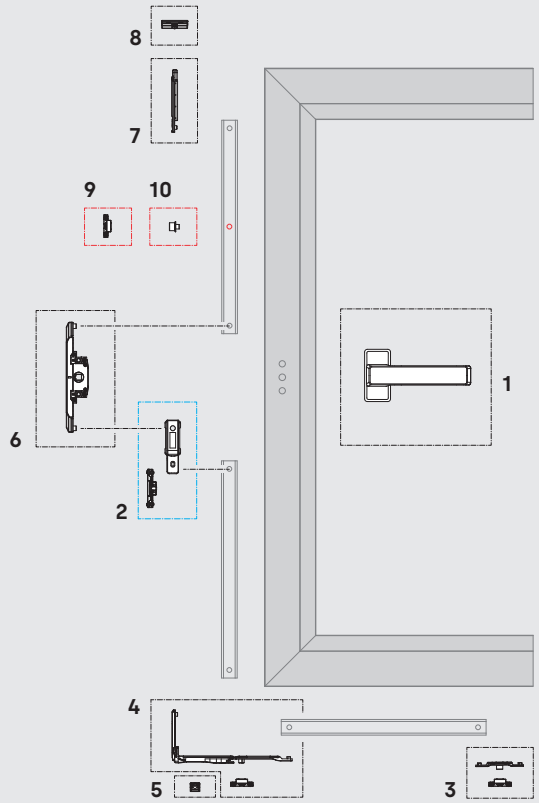

APERTURA PRACTICABLE CON CIERRE AL MARCO
CON ÁNGULO DE REENVÍO Y PUNTERO

1	CREMONA DELTA, SIRIUS O LEO		
2	**A114401**	**KIT DE MICROVENTILACIÓN**	100
3	**113000IM**	**KIT PUNTO DE CIERRE SUPLEMENTARIO**	50
4	**113420**	**KIT ÁNGULO DE REENVIO HORIZONTAL**	20
5	**0517193**	**RESBALÓN DE POSICIONAMIENTO**	100
6	**0507063**	**CAJA DE TRANSMISIÓN**	50
7	**07085**	**PUNTERO AP. PRACTICABLE Ø6**	1000
8	**0507105**	**CERRADERO UNIVERSAL**	50
9	**110200**	**PUNTO DE CIERRE REGULABLE**	100
10	**0517002**	**REMACHE DE TRANSMISIÓN Ø6**	50

H > 1200 mm

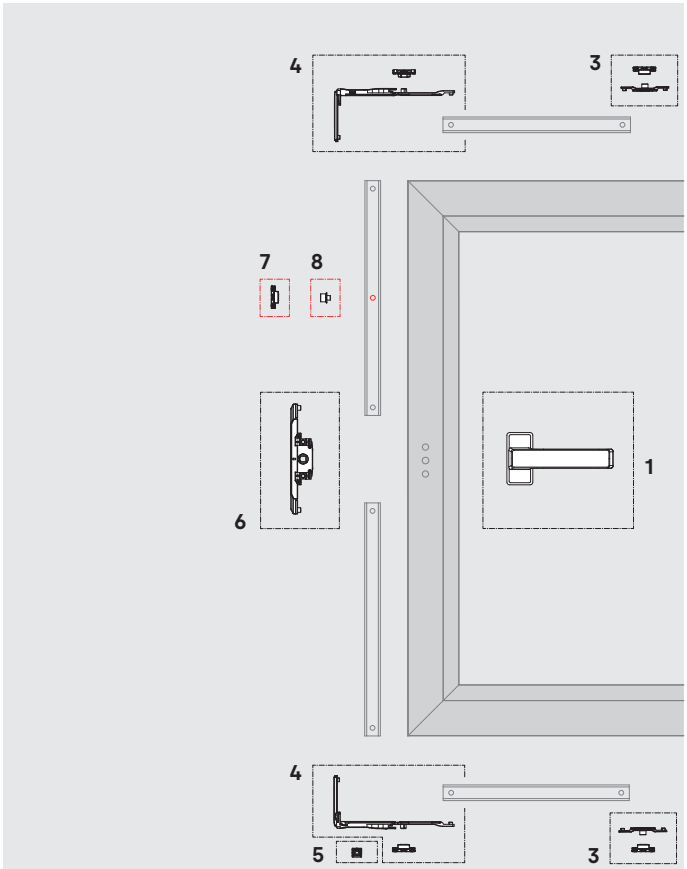

APERTURA PRACTICABLE CON CIERRE AL MARCO
CON DOBLE ÁNGULO DE REENVÍO

1	CREMONA DELTA, SIRIUS O LEO		
2	**A114401**	**KIT DE MICROVENTILACIÓN**	100
3	**113000IM**	**KIT PTO. DE CIERRE SUPLEMENTARIO**	50
4	**113420**	**KIT ÁNG. DE REENVIO HORIZONTAL**	20
5	**0517193**	**RESBALÓN DE POSICIONAMIENTO**	100
6	**0507063**	**CAJA DE TRANSMISIÓN**	50
7	**110200**	**PUNTO DE CIERRE REGULABLE**	100
8	**0517002**	**REMACHE DE TRANSMISIÓN Ø6**	50

H > 1200 mm

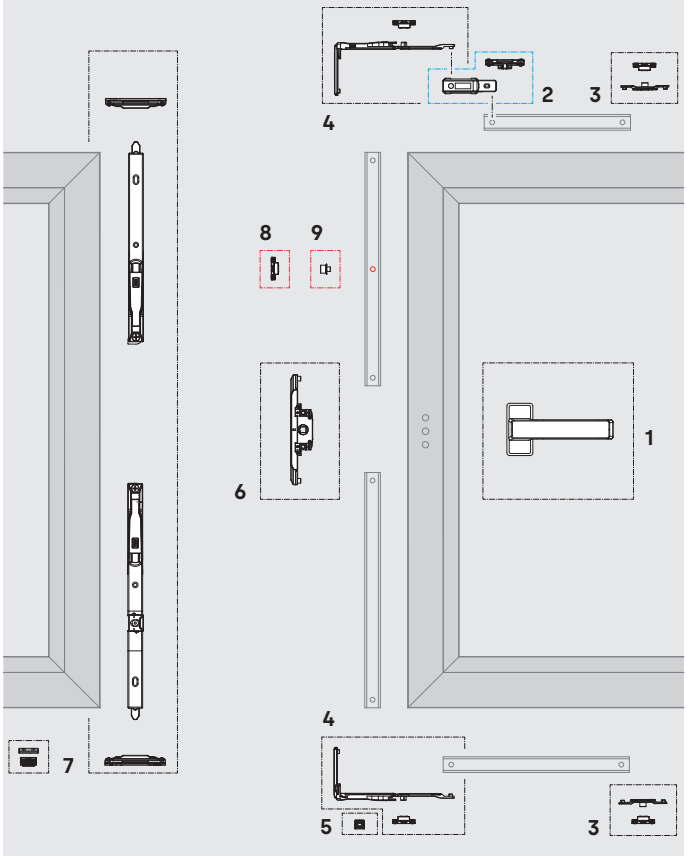

APERTURA PRACTICABLE CON CIERRE AL MARCO
CON DOBLE ÁNGULO DE REENVÍO

1	CREMONA DELTA, SIRIUS O LEO		
2	**A114401**	**KIT DE MICROVENTILACIÓN**	100
3	**113000IM**	**KIT PTO. DE CIERRE SUPLEMENTARIO**	50
4	**113420**	**KIT ÁNG. DE REENVIO HORIZONTAL**	20
5	**0517193**	**RESBALÓN DE POSICIONAMIENTO**	100
6	**0507063**	**CAJA DE TRANSMISIÓN**	50
7	**A113800**	**KIT PASADORES DE PALANCA**	20
8	**110200**	**PUNTO DE CIERRE REGULABLE**	100
9	**0517002**	**REMACHE DE TRANSMISIÓN Ø6**	50

H > 1200 mm

COMPASSO LR COM LIMITAÇÃO

130110

15

ZM

IN



Compasso para a configuração de posições de ventilação estáveis em janelas de batente.

- A posição de ventilação é regulada através de uma mola de retenção.
- A abertura da janela na posição de ventilação pode ser ajustada.
- O compasso permite definir uma posição de abertura com utilização limitada.
- Instalação rápida graças à pré-montagem direta na folha e na estrutura.
- Permite uma fixação adicional por meio de parafusos roscantes (não incluídos).

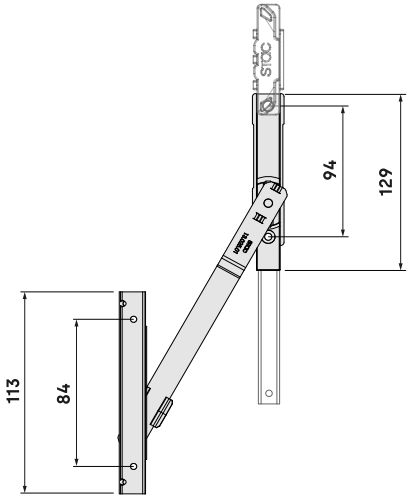

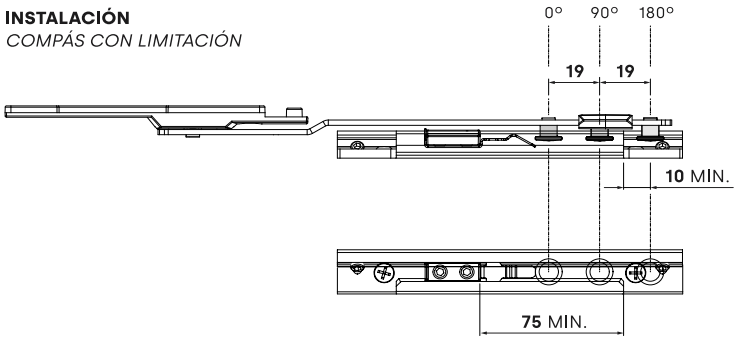

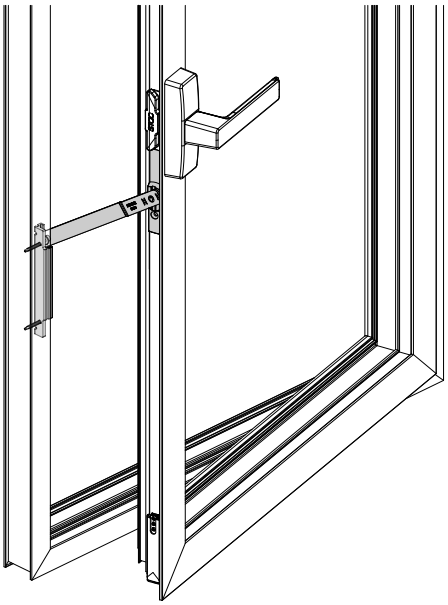

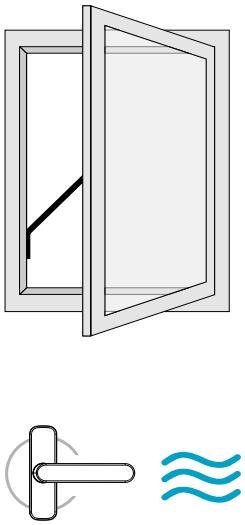

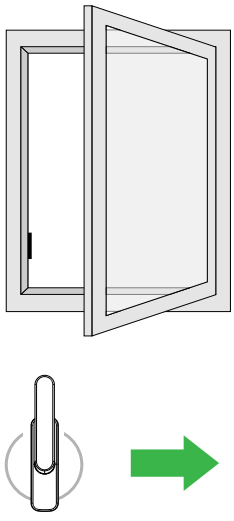

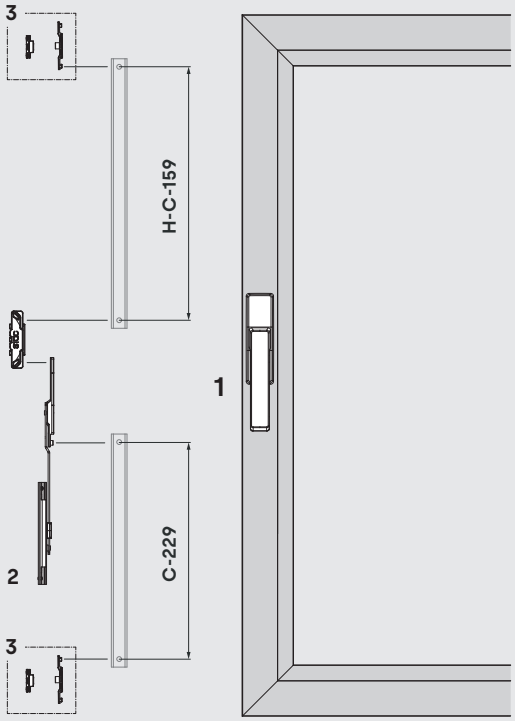

APERTURA PRACTICABLE
COMPÁS LR CON RETENCIÓN

1	**CREMONA PARA APERTURA PRACTICABLE** CON FUNDA DE TRANSMISIÓN		
2	**130110**	**COMPÁS LR CON LIMITACIÓN**	15
3	**113000IM**	**KIT PTO. DE CIERRE SUPLEMENTARIO**	50

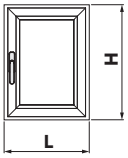

CONFIGURACIÓN DE 1 HOJA

H = 915 ~ 1200 milimetros

L = 300 ~ 1200 milimetros

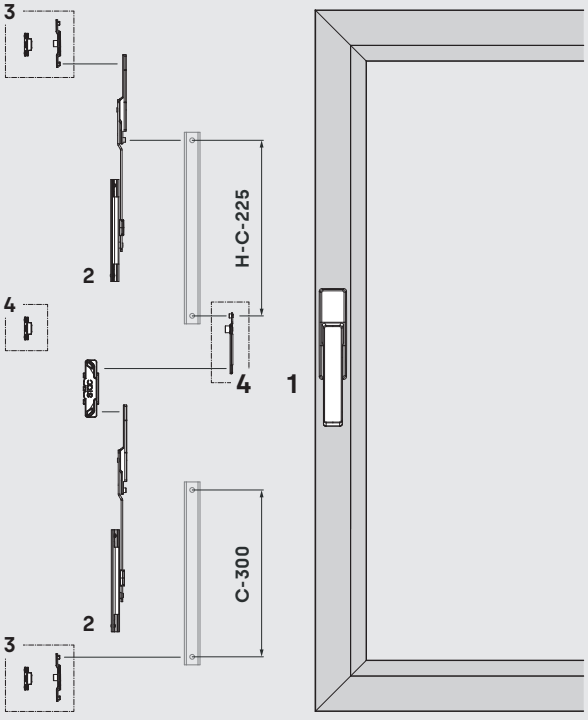

APERTURA PRACTICABLE
COMPÁS LR CON RETENCIÓN

1	**CREMONA PARA APERTURA PRACTICABLE** CON FUNDA DE TRANSMISIÓN		
2	**130110**	**COMPÁS LR CON LIMITACIÓN**	15
3	**113000IM**	**KIT PTO. DE CIERRE SUPLEMENTARIO**	50
4	**113004C**	**KIT PTO. DE CIERRE TERMINAL**	20

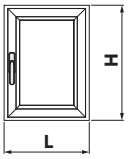

CONFIGURACIÓN DE 1 HOJA

H = 1201 ~ 2200 milimetros

L = 300 ~ 1200 milimetros

APERTURA ABATIBLE CON TRANSMISIÓN LATERAL
COMPÁS LR CON RETENCIÓN

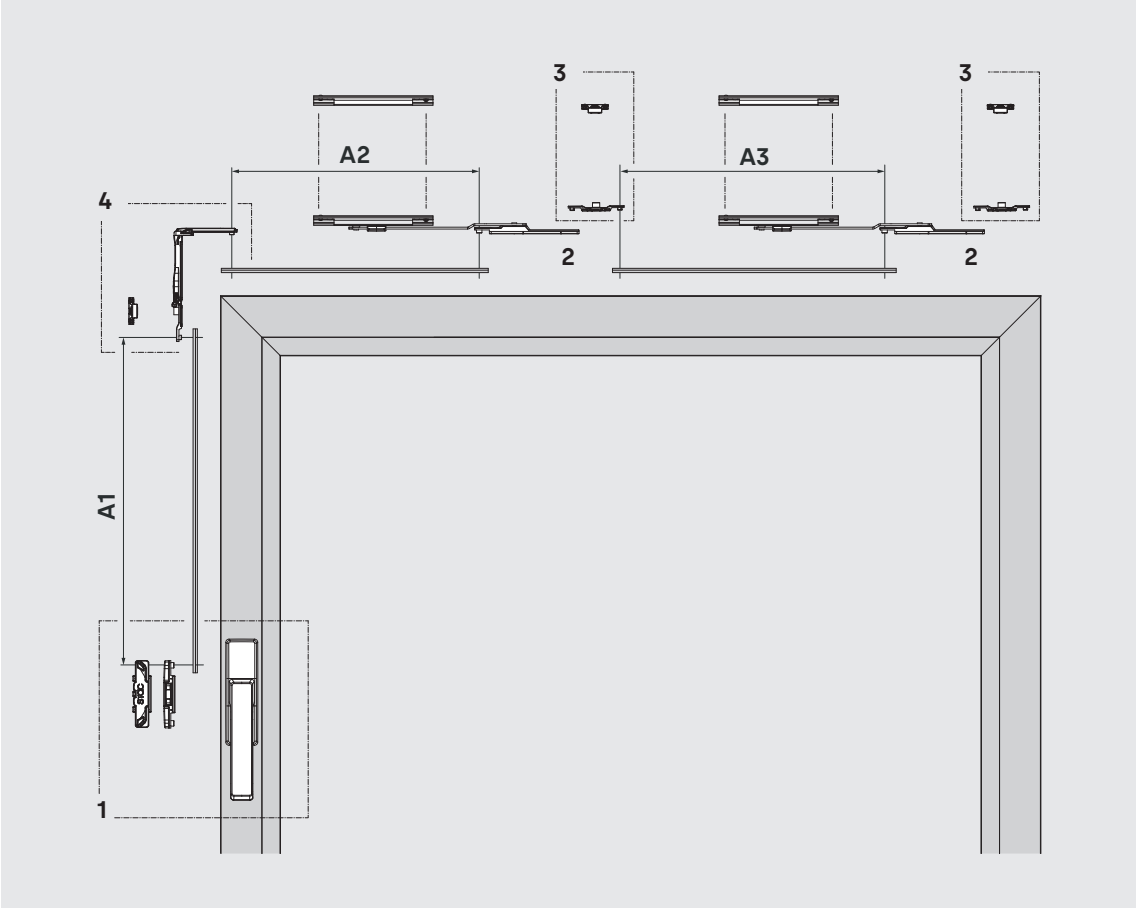

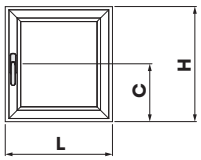

DESCUENTOS	
A1	**H - C - 101**
A2	**C - 220**
A3	**L - 690**

L mínimo = 800 mm

1	**CREMONA PARA APERTURA OSCILOBATIENTE** CON FUNDA DE TRANSMISIÓN		
2	**130110**	**COMPÁS LR CON LIMITACIÓN**	15
3	**113000IM**	**KIT PTO. DE CIERRE SUPLEMENTARIO**	50
4	**113420**	**KIT ÁNG. DE REENVÍO HORIZONTAL**	20

***Por razones de seguridad**, en áreas de pública concurrencia es obligatoria la instalación de compases limitadores a partir de 40 kg de peso por hoja. Consulte los compases proyectantes compatibles.*

APERTURA ABATIBLE
COMPÁS LR CON RETENCIÓN

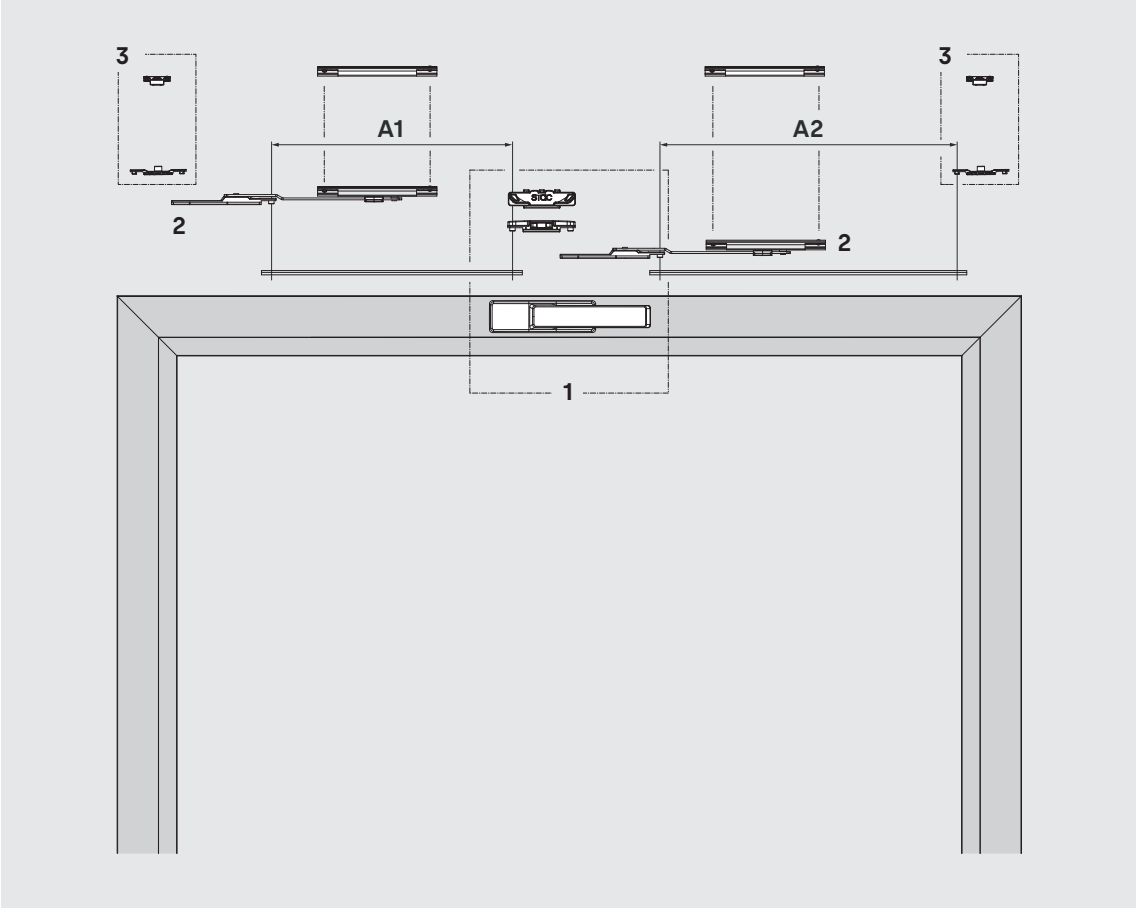

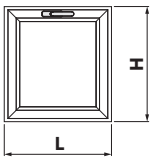

DESCUENTOS

A1	**L / 2 - 286**
A2	**L / 2 - 248**

L mínimo = 1000 mm

1	**CREMONA PARA APERTURA OSCILOBATIENTE** CON FUNDA DE TRANSMISIÓN		
2	**130110**	**COMPÁS LR CON LIMITACIÓN**	15
3	**113000IM**	**KIT PTO. DE CIERRE SUPLEMENTARIO**	50

***Por razones de seguridad**, en áreas de pública concurrencia es obligatoria la instalación de compases limitadores a partir de 40 kg de peso por hoja. Consulte los compases proyectantes compatibles.*

TRANSMISSÃO UNIDIRECIONAL (A7)

0507063

50



CE

ZM

PA

Mecanismos de transmissão que, através de um puxador, permitem o movimento das hastes de transmissão e dos pontos de fecho que accionam a janela.

- Movimento unidirecional com curso de 180º e agulha de 7 mm.
- Incorporam um batente de limitação do puxador a 90º para janelas de batente.
- São fornecidos com peças reguláveis para se adaptarem a qualquer tipo de perfil.
- A caixa de transmissão é fixada por meio de parafusos auto-roscantes.

Caixa de transmissão minimalista (ref. A770001)

- Caixa de transmissõ concebida para ser utilizada com os puxadores minimalistas (ref. A7701, ref. 7703).
- Adequada para quadrados de transmissão de 8 x 8 mm.

TRANSMISSÃO MINIMALISTA UNIDIRECIONAL (A8)

A770001

25



CE

ZM

IN

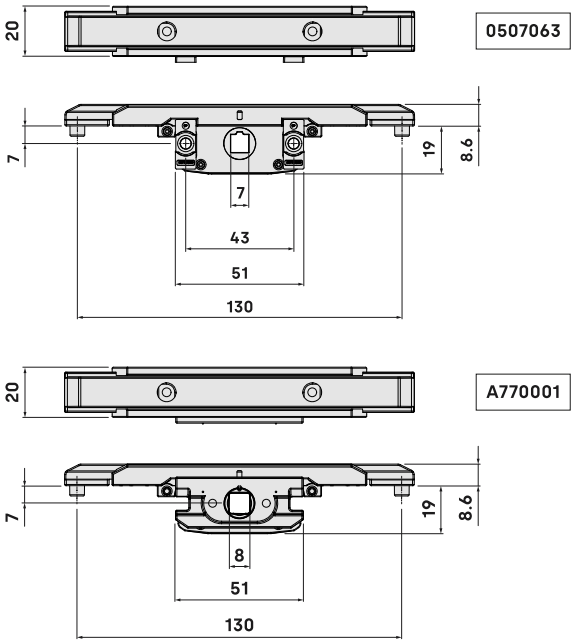

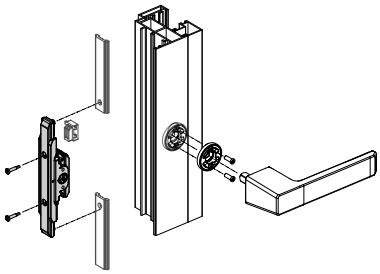

PERFIL ***AP. INTERIOR***

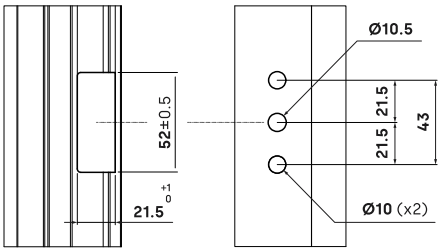

PERFIL ***AP. EXTERIOR***

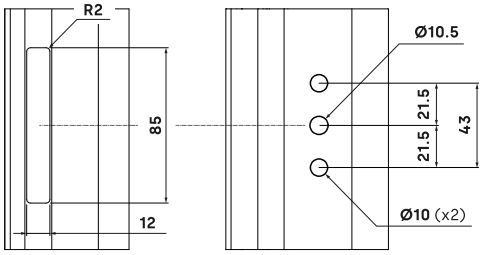

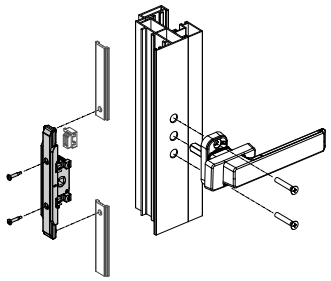

PERFIL ***AP. INTERIOR (MANILLA MINIMALISTA)***

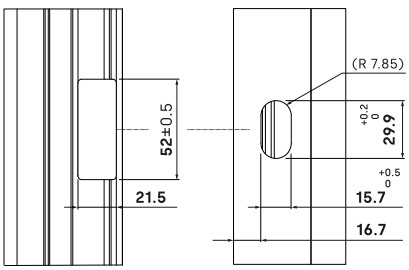

PERFIL ***PUERTA BALCONERA***

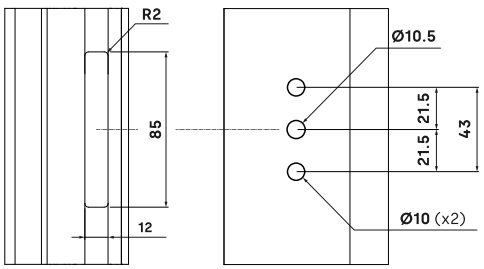

Mecanismos de transmissão que, através de um puxador, permitem o movimento das hastes de transmissão e dos pontos de fecho que accionam a janela.

Caixa monodireccional: curso de 90º e agulha de 33,5 mm (ref. 0507177)

• Concebida para instalação em aberturas de batente interiores ou exteriores em perfis de varanda ou porta.

Caixa monodireccional: curso de 180º e agulha de 33,5 mm (ref. 0507178)

• Concebida para instalação em aberturas de batente com micro-ventilação ou aberturas oscilobatentes em portas de varanda.

Caixa bidirecional: curso de 90º e agulha de 33,5 mm (ref. 0507248)

• Concebida para instalação em aberturas de batente interiores ou exteriores em perfis de varanda ou porta.

TRANSMISSÃO UNIDIRECIONAL (A33.5)

ce

ZM

0507177

25



TRANSMISSÃO UNIDIRECIONAL (A33.5)

ce

ZM

0507178

25



TRANSMISSÃO BIDIRECIONAL (A33.5)

ce

ZM

0507248

25



0507177

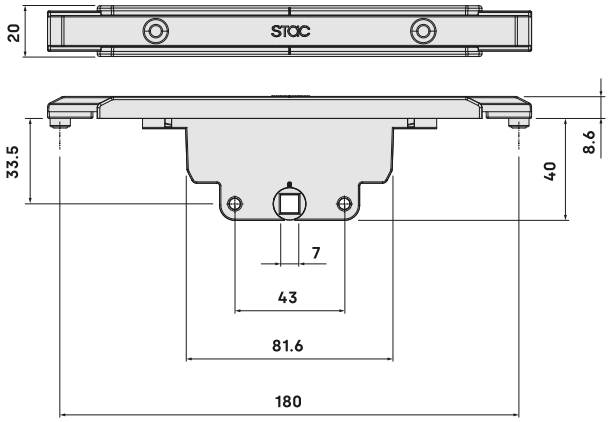

0507178

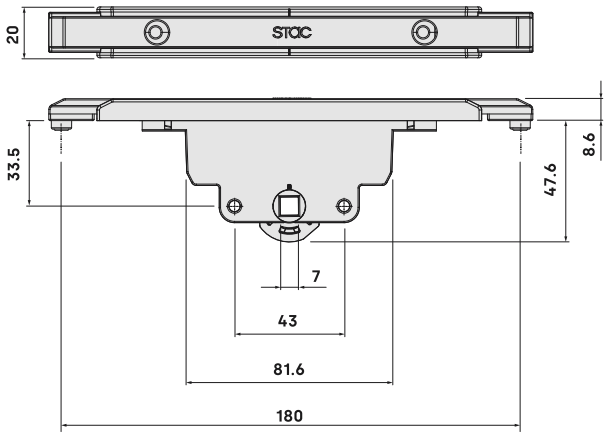

0507248

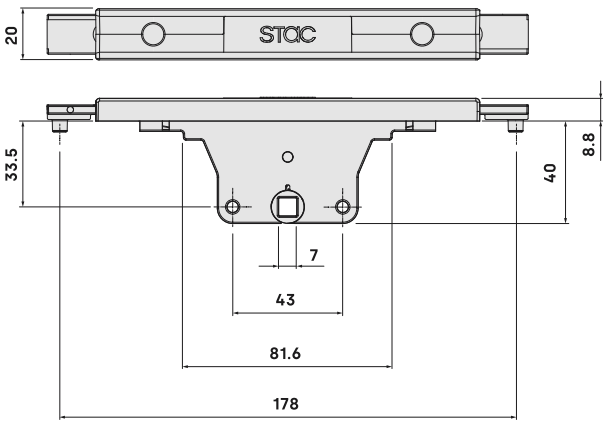

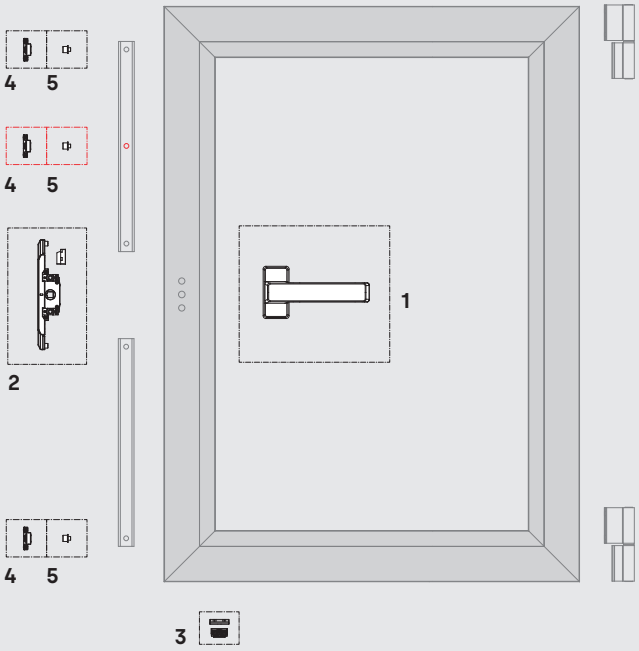

APERTURA PRACTICABLE CON CIERRE AL INVERSOR
CON REMACHES DE TRANSMISIÓN

1	MANILLA DELTA, SIRIUS O POLARIS		
2	**0507063**	**CAJA DE TRANSMISIÓN**	50
3	**0710621**	**KIT RESBALÓN DE POSICIONAMIENTO**	100
4	**110200**	**PUNTO DE CIERRE REGULABLE**	100
5	**0517002**	**REMACHE DE TRANSMISIÓN Ø6**	50

H > 1200 mm

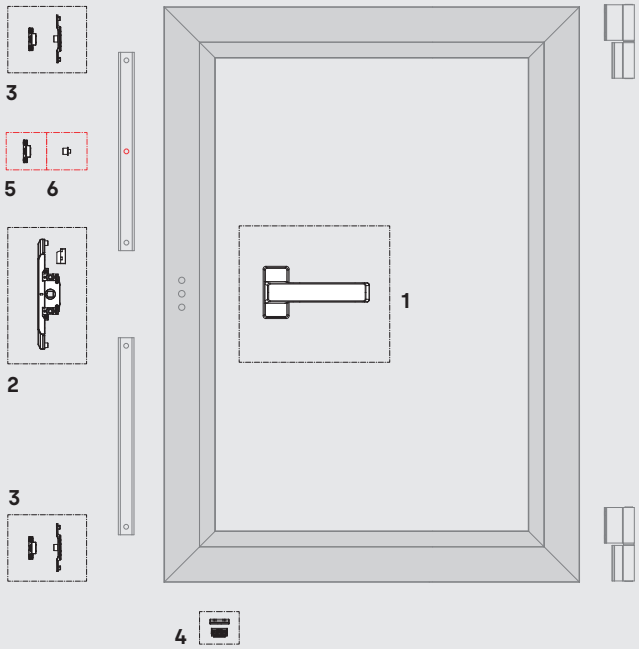

APERTURA PRACTICABLE CON CIERRE AL INVERSOR
CON PUNTOS DE CIERRE SUPLEMENTARIOS

1	MANILLA DELTA, SIRIUS O POLARIS		
2	**0507063**	**CAJA DE TRANSMISIÓN**	50
3	**113000IM**	**KIT PTO. DE CIERRE SUPLEMENTARIO**	50
4	**0710621**	**KIT RESBALÓN DE POSICIONAMIENTO**	100
5	**110200**	**PUNTO DE CIERRE REGULABLE**	100
6	**0517002**	**REMACHE DE TRANSMISIÓN Ø6**	50

H > 1200 mm

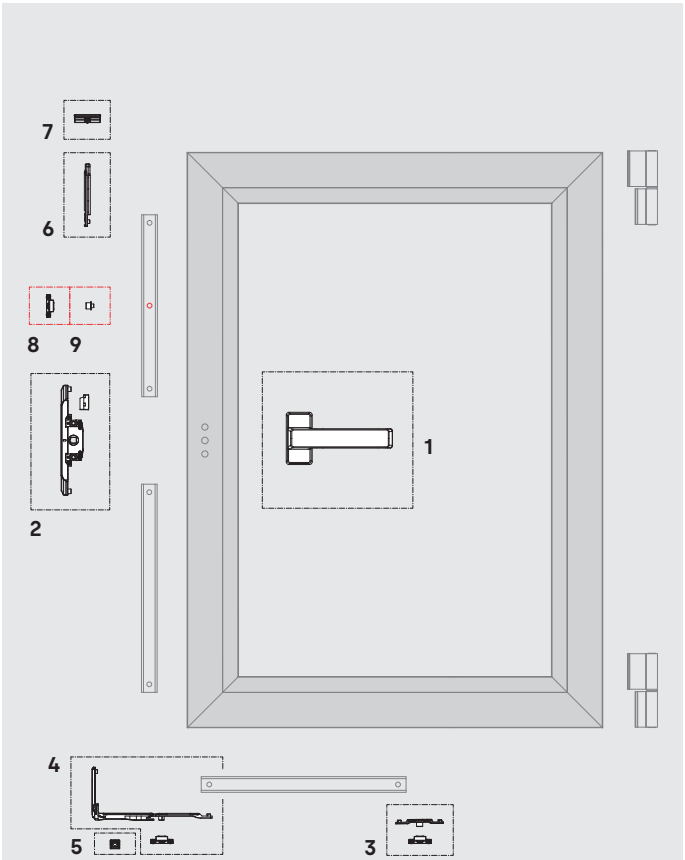

APERTURA PRACTICABLE CON CIERRE AL MARCO
CON ÁNGULO DE REENVÍO Y PUNTERO

1	MANILLA DELTA, SIRIUS O POLARIS		
2	0507063	CAJA DE TRANSMISIÓN	50
3	113000IM	KIT PTO. DE CIERRE SUPLEMENTARIO	50
4	113420	KIT ÁNG. DE REENVIO HORIZONTAL	20
5	0517193	RESBALÓN DE POSICIONAMIENTO	100
6	07085	PUNTERO AP. PRACTICABLE Ø6	1000
7	0507105	CERRADERO UNIVERSAL	50
8	110200	PUNTO DE CIERRE REGULABLE	100
9	0517002	REMACHE DE TRANSMISIÓN Ø6	50

H > 1200 mm

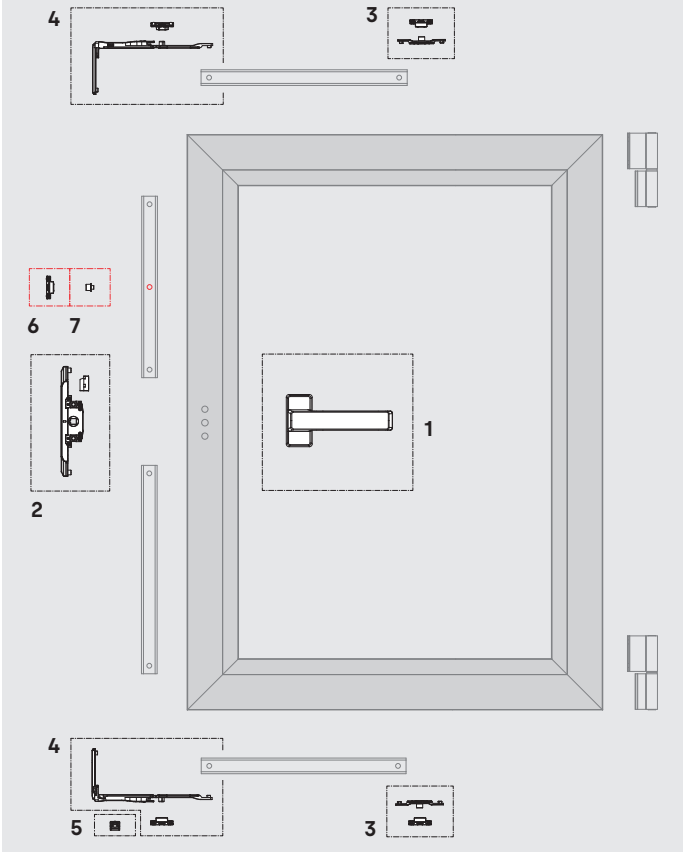

APERTURA PRACTICABLE CON CIERRE AL INVERSOR
CON DOBLE ÁNGULO DE REENVÍO

1	MANILLA DELTA, SIRIUS O POLARIS		
2	0507063	CAJA DE TRANSMISIÓN	50
3	113000IM	KIT PTO. DE CIERRE SUPLEMENTARIO	50
4	113420	KIT ÁNG. DE REENVIO HORIZONTAL	20
5	0517193	RESBALÓN DE POSICIONAMIENTO	100
6	110200	PUNTO DE CIERRE REGULABLE	100
7	0517002	REMACHE DE TRANSMISIÓN Ø6	50

H > 1200 mm

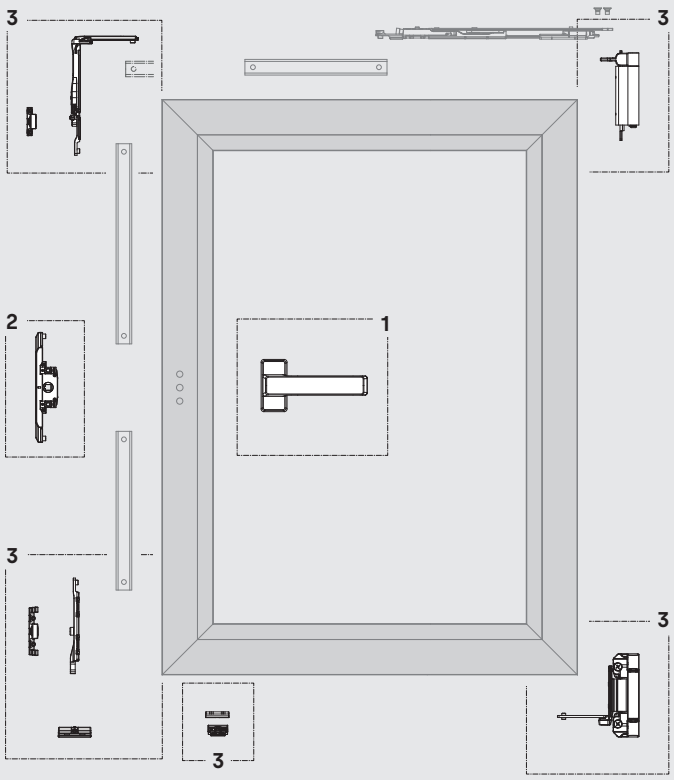

APERTURA OSCILOBATIENTE
CON CIERRE AL INVERSOR

1	MANILLA DELTA, SIRIUS O POLARIS			
2	**0507063**		**CAJA DE TRANSMISIÓN**	50
3	**1133**	**	**KIT CON CIERRE AL INVERSOR** SIN CREMONA	24

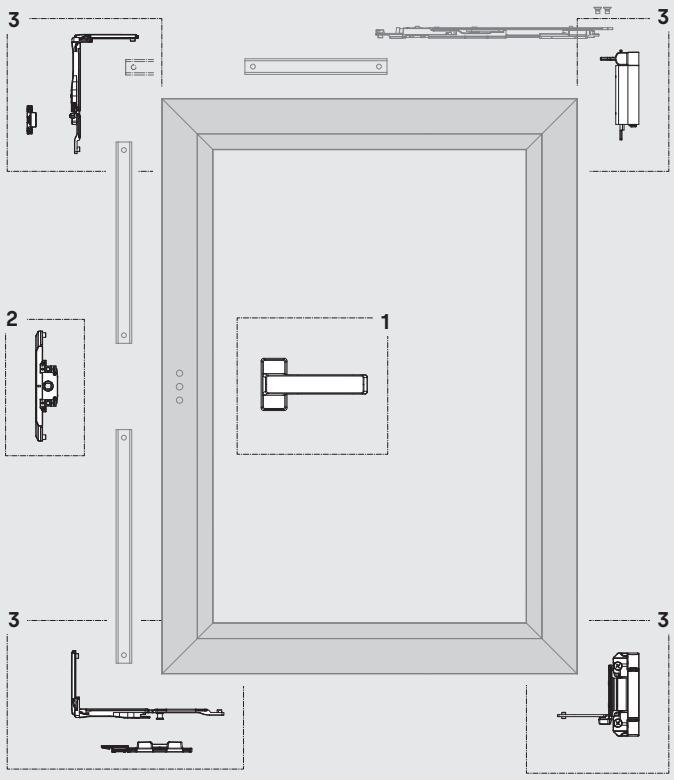

APERTURA OSCILOBATIENTE
CON CIERRE AL MARCO ó MANIOBRA LÓGICA

1	MANILLA DELTA, SIRIUS O POLARIS			
2	**0507063**		**CAJA DE TRANSMISIÓN**	50
3	**1139**	**	**KIT CON CIERRE AL MARCO** SIN CREMONA	24
	1123	**	**KIT CON MANIOBRA LÓGICA** SIN CREMONA	

cerradero maniobra lógica



cerradero cierre al marco

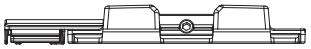

Modelos de maquinação de ferragens STAC para oficinas de carpintaria.

- Fornecidos em aço inoxidável AISI 304.
- Acesso a múltiplas dimensões de maquinagem.
- As operações de maquinação são efectuadas diretamente através dos apalpadores da máquina copiadora.

MODELOS DE MAQUINAÇÃO

IN

STC-MC



	STC-MC-0013	STC-MC-0014	STC-MC-0015	STC-MC-0016	STC-MC-0017	STC-MC-0018	STC-MC-0030
MANILLAS **MINIMALISTAS**	●					●	
MANILLAS ESTÁNDAR	●			●			●
MANILLÓN Y UÑERO **ATRIA**	●	●			●		
FALLEBAS DE TRANSMISIÓN	●	●			●		
CAJAS DE TRANSMISIÓN 7	●	●				●	
CAJAS DE TRANSMISIÓN 33.5	●	●					●
CIERRES DE EMBUTIR **TITÁN**	●					●	
CIERRES DE EMBUTIR **FÉNIX**	●			●			
CIERRES DE EMBUTIR **FÉNIX MINI**	●		●				
CIERRES DE EMBUTIR **DRACO**	●		●				
CREMONA **HYDRA**	●	●		●			
CIERRES MULTIPUNTO		●		●			
MANILLA OCULTA **HADES**		●				●	
SECUENCIADOR PUERTA OSCILO							●
DIMENSIONES	*124 x 480 mm*	*124 x 480 mm*	*100 x 220 mm*	*100 x 220 mm*	*100 x 230 mm*	*100 x 220 mm*	*124 x 480 mm*

HASTE DE TRANSMISSÃO
Haste de poliamida

059233

250



Hastes de transmissão que transferem o movimento das diferentes ferragens e acessórios que permitem o acionamento das janelas.

- As hastes são válidas para os perfis de Canal Europeu.
- São fornecidas em poliamida (ref. 059233) ou PVC (ref. 059238).
- Deslizamento suave, fluido e sem solavancos através do canal do perfil.
- Corte e maquinação à medida com máquinas de corte e vinco TFS.
- Permitem a realização de pontos de fecho adicionais à medida.

HASTE DE TRANSMISSÃO
Haste de PVC

059238

250



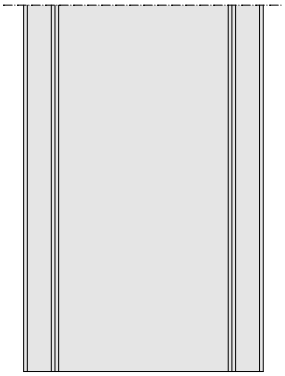

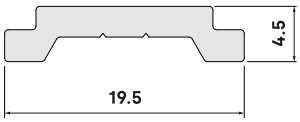

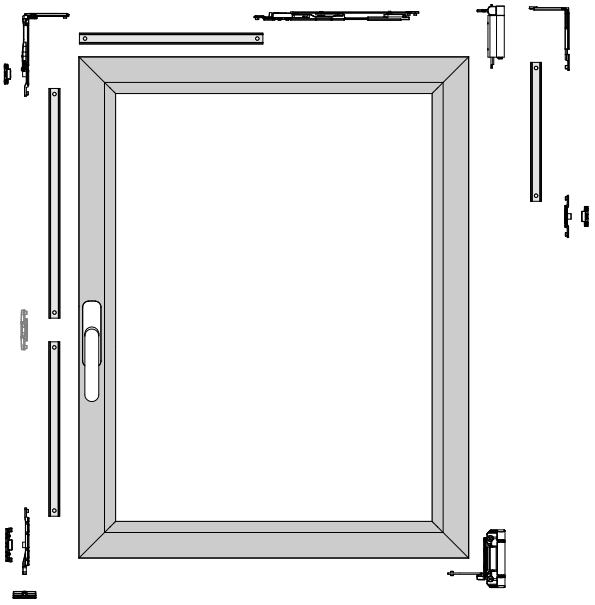

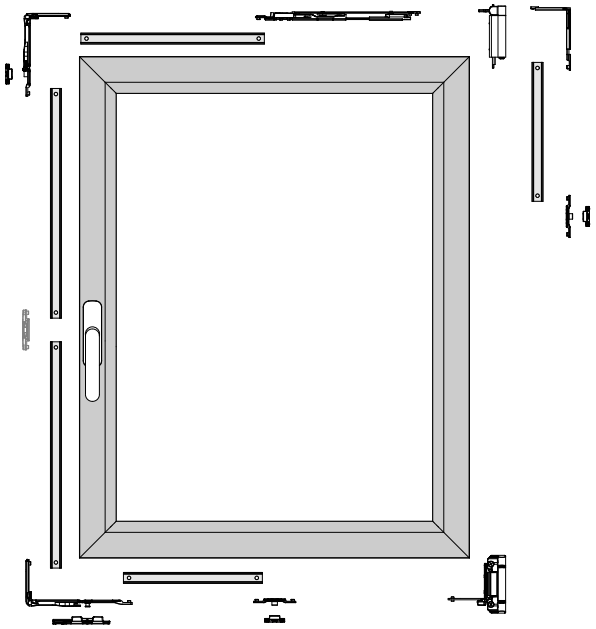

Acessórios que permitemen a ensamblagem das travessas de portas e janelas.

- Válidas para a série de perfis Canal Europeu.
- Fornecido com parafusos.

	H	L	E	
04001	38	17.7	13.5	250
04005	38	17.7	30.4	250
04006	38	17.7	19.5	250

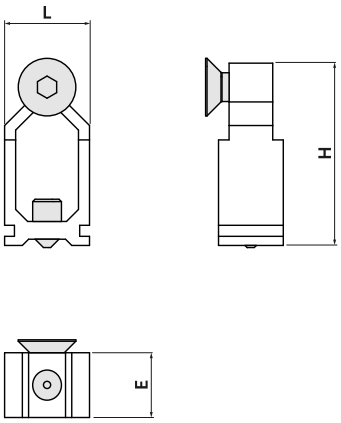

UNIÃO DE TRAVESSAS

CE
AL
IN

04001

250



UNIÃO DE TRAVESSAS

CE
AL
IN

04005

250



UNIÃO DE TRAVESSAS

CE
AL
IN

04006

250



GRAMPO PARA LINGUETA

A99009

PA

3500



Acessórios de plástico que complementam outros produtos.

Grampo para lingueta

• Permite a fixação da lingueta da janela.

Coberturas de drenagem

• Referências disponíveis em várias cores.

Defletores

• Referências 09006 e P99024 disponíveis em diferentes acabamentos.
• Válido para reentrâncias de 30 x 5 mm com a série de perfis Canal Europeu.

COBERTURAS DE DRENAGEM

DESAGÜE

PA

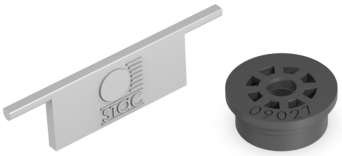

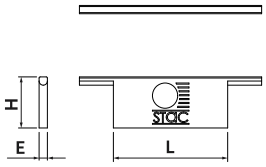

	H	L	E	
09007	9.3	20.7	1.5	2000
99025	8.1	13.5	1.5	2000

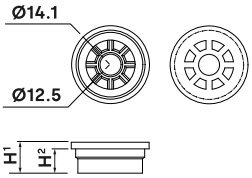

	H¹	H²	Ø	
09027	5.6	4.4	14.1	6000

DEFLETORES

DEFLECTOR

PA



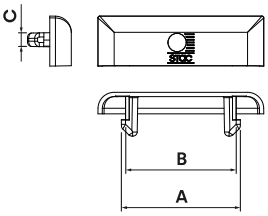

	A	B	C	
09006	33.2	30.9	4	2000
09016	31.1	27.7	3.5	3000
A09020	33.4	30.9	4	4000
P99024	22.6	20.2	4	2000

17 ESQUADROS DE JANELA

420 **Esquadros maquinados**

421 **Esquadros estampados**

422 **Esquadros injetados**

423 **Esquadros de alinhamento**

424 **Esquadros planos**

ESQUADROS MAQUINADOS

E.MECANIZADAS

AL

Esquadros maquinados para a montagem de perfis de folhas e estruturas.

• Esquadros maquinados com bicos estriados e fresados que garantem uma melhor precisão durante a fixação das mitras.
• Posicionamento do elemento superior em função do sistema e da série. Isto torna-os versáteis, pois podem ser movidos para servir uma série diferente. Este deslocamento permite absorver possíveis irregularidades na maquinação estampada do perfil.



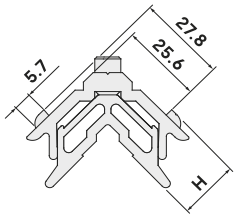

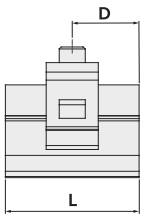

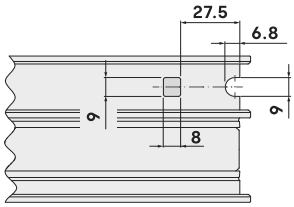

	H	L	D	
A02M111C45	12	10.8	C	300
02M2513C54	12	24	C	250
B02M1914C47	13.7	19	C	400
02M1914D48	13.7	19	13.6	250
B02M2014C50	13.7	19.4	C	350
B02M2214C06	13.7	21.6	C	350
B02M2614C09	13.7	24.9	C	400
02M2614D40	13.7	24.9	10.7	250
02M2814D36	13.7	27.5	15	-
02M2914C32	13.7	28.6	C	250
02M3014D35	13.7	29.8	12.5	250
B02M3714D14	13.7	36.9	15	250
02M4114D21	13.7	41	15	250
02M4214D24	13.7	41.5	15	250
B02M4214C46	13.7	41.5	C	300
02M4016D55	15.8	39.7	15	200

	H	L	D	
02M2516D38	15.8	24.7	16	350
02M1316C53	15.9	12.1	C	250
02M3718D15	17.6	37	15	200
02M3818D18	17.6	37.2	16	250
02M4218D25	17.6	41.5	15	200
02M1120C43	19.2	10.8	C	250
02M2020C49	19.2	19	C	200
02M2620D31	19.2	24.7	16	200
02M2520D39	19.2	25	16	250
02M4220C26	19.2	41.1	C	-
B02M1724C52	23.8	16.3	C	250
02M2626C10	25.2	24.7	C	200
02M3826D19	25.2	36.5	16	125
B02M1730C51	30	16.3	C	250
02M1131C42	30.9	10.8	C	250
02M1531C54	30.9	14.3	C	250

	H	L	D	
02M2231C07	30.9	21.8	C	175
02M2531D37	30.9	24.7	16	150
02M2631C11	30.9	24.7	C	150
02M2632D30	30.9	24.7	16	125
02M3231C13	30.9	31.5	C	150
02M3731D16	30.9	36	15	225
02M4231D27	30.9	41	15	175
02M2235D08	33.2	22	15	-
B02M2636D12	35.2	25.6	11	125
02M3736D17	35.2	36	15	175
02M4236D28	35.2	40.8	15	175
02M0839C48	39.2	7.8	C	250
02M1141C44	39.2	10.8	C	250
B02M3840D20	39.2	37.5	15	150
02M4142C23	41.2	40.5	C	250

C TETÓN CENTRADO

Esquadros maquinados para a montagem de perfis de folhas e estruturas.

- Elementos superiores e inferiores maquinados com a mesma largura de corte.
- Esquadros com bicos redondos que garantem uma melhor precisão durante a fixação das mitras.

ESQUADROS ESTAMPADOS

E.ESTAMPADAS



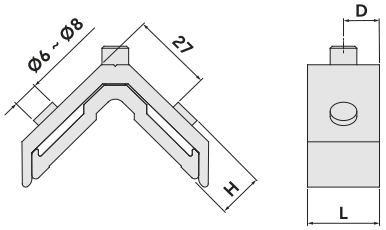

E. ESTAMPADAS
DIÁMETRO 8

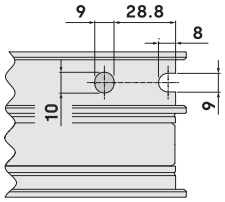

E. ESTAMPADAS
DIÁMETRO 6

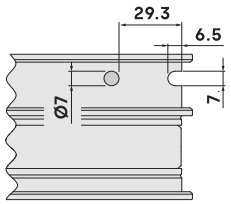

Ø6	H	L	D	
02E2514C39	14.1	25	C	-
02E1614C29	14.2	15.6	C	-
02E2014C33	14.2	19.2	C	250
02E1118C42	17.5	11.5	C	250
02E1218C02	17.5	12.3	C	250
02E1822C40	21.5	17.8	C	-
02E4124D37	23.5	41	C	180
02E1836C41	35.5	17.4	10	-
02E2638C38	37.5	26	C	-

Ø8	H	L	D	
14221401	13.6	21.6	C	250
14251403	13.6	24.7	C	250
14271415	13.6	27	12	-
14291416	13.6	28.4	10.5	200
14301417	13.6	29.8	12.5	250
14311418	13.6	30.4	C	250
14371402	13.6	36.6	15	250
14361427	13.6	37	C	-
14411419	13.6	41	15	-
14421404	13.6	41.5	15	250
14371820	17.3	37	15	250
14371821	17.3	37	16	-
14421822	17.3	41.5	15	150
14412023	19.2	41	C	-
14252624	25.2	24.7	C	200
14372625	25.2	37	16	-

Ø8	H	L	D	
14223105	29.2	21.6	C	150
14253006	29.2	24.7	C	150
14303029	29.2	30.5	10	250
14323026	29.2	31.9	C	200
14363028	29.2	35.9	C	200
14373007	29.2	36.6	15	200
14413008	29.2	41	15	200
14223409	33.2	21.8	15	-
14233610	35.2	25.8	11	100
14363630	35.3	35.9	C	175
14363611	35.3	36.6	15	-
14423612	35.3	41.5	15	150
14384013	39.2	37.5	15	150
14414214	41	40.5	C	-
14454231	41.5	44.6	C	100

C *TETÓN CENTRADO*

ESQUADROS INJETADOS

E.INYECTADAS

Esquadros para o alinhamento dos perfis da folha e estrutura.

- Os esquadros são fornecidos com um mecanismo de aperto.



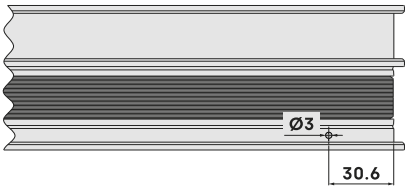

ESCUADRAS INYECTADAS
CON LEVAS DE AJUSTE

	H	L	
0502139	11.3	4.5	*100*
0502141	15.9	4.2	*100*

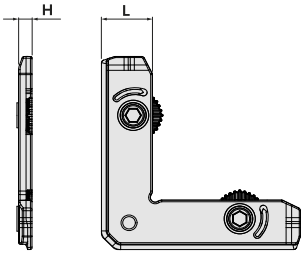

ESCUADRAS INYECTADAS
CON LEVAS DE AJUSTE

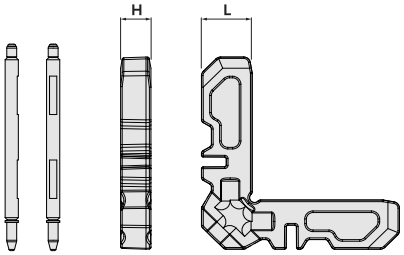

ESCUADRAS INYECTADAS
TIPO BALA

ESCUADRAS INYECTADAS
TIPO BALA

	H	L	
0512002	15.4	9.2	*300*
0512004	24.5	3.3	*500*
0512001	30.2	9	*200*
0512005	39.1	4	*350*

A12003	cabeza Ø3 x 8.8	*1000*

Esquadros para o alinhamento dos perfis da folha e estrutura.

• Permitem um alinhamento perfeito da folha e da estrutura.

ESQUADROS DE ALINHAMENTO

ZM

PA

E.ALINEAMIENTO



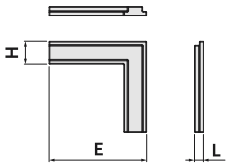

ALINEAMIENTO	H	L	E		
99027	6.3	2.5	25	PA	5000
0599089	7.3	4.1	34.1	ZM	350
0599145	8.8	3.8	29.7	ZM	500

ESQUADROS MONTADOS

AL

E.ENSAMBLAJE



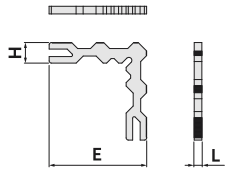

ENSAMBLAJE	H	L	E		
99137	13.7	5.1	65	AL	500
99127	13.7	22	65	AL	500
99126	13.7	25.2	65	AL	500

ESQUADROS SOBREPOSTOS

PA

E.SOLAPE



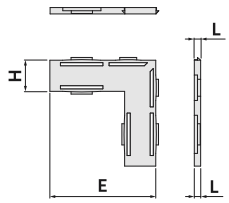

SOLAPE	H	L	E		
99004	14.1	25	C	PA	2000
09999055	14.2	15.6	C	PA	800

ESQUADROS PLANOS

E.PLANAS

IN



Esquadros para o alinhamento dos perfis da folha e estrutura.

• Permitem um alinhamento perfeito da folha e da estrutura.

ESQUADROS ENCASTRADOS

E.EMBUTIDAS

IN



PLANAS	H	L	E		
A99018	7.2	1.2	25.3	IN	3000
A99019	12.7	1	38	IN	3000
0599868	7.3	0.8	25.3	IN	3000

EMBUTIDAS	H	L	E		
A99020	14.7	1.1	39.2	IN	3000
A99021	22.7	2.3	45.2	IN	2000
99017	25.6	2.2	45.2	IN	2000

ESQUADROS DOBRADOS

E.PLEGADAS

IN



PLEGADAS	H	L	E		
09999062	17	5.9	49.7	IN	250
99068	23.8	5	52.9	IN	1250
09999049	26.3	4.1	53.3	IN	2000

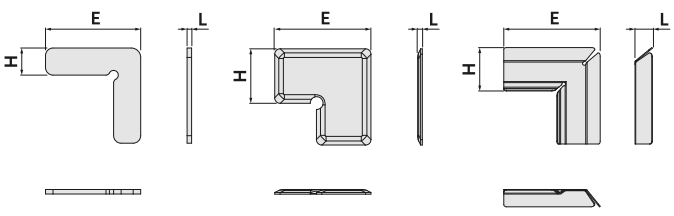

ESCUADRAS ***PLANAS***

EMBUTIDAS ***PLANAS***

PLEGADAS ***PLANAS***

18 MAQUINARIA

426 Máquinas TFS de corte e vinco

431 Bancada de montagem

MÁQUINA DE CORTE E VINCO TFS-08

TFS08-CE-N00

1



Máquina que permite realizar diferentes tarefas de maquinação e rebitagem das hastes de transmissão para janelas de batente ou oscilobatentes.

- Maquina hastes de de transmissão para Canal Europeu.
- Modos de funcionamento: **manual**.
- Permite efetuar operações de corte e perfuração até Ø6 mm.
- A máquina é compatível com as configurações mais comuns de caixa e cobertura de transmissão (puxador ou cremona).
- Sistema de corte único: não são necessárias operações aritméticas e os descontos são obtidos diretamente da janela.

SUPORTE TFS-08

TFS08-SOP-00

1



PEDAL TFS-08

TFS08-PED-00

1

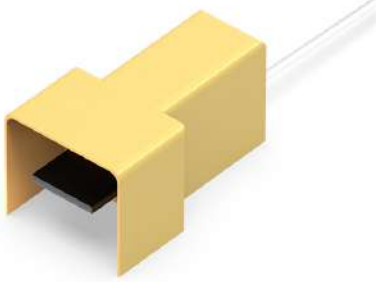

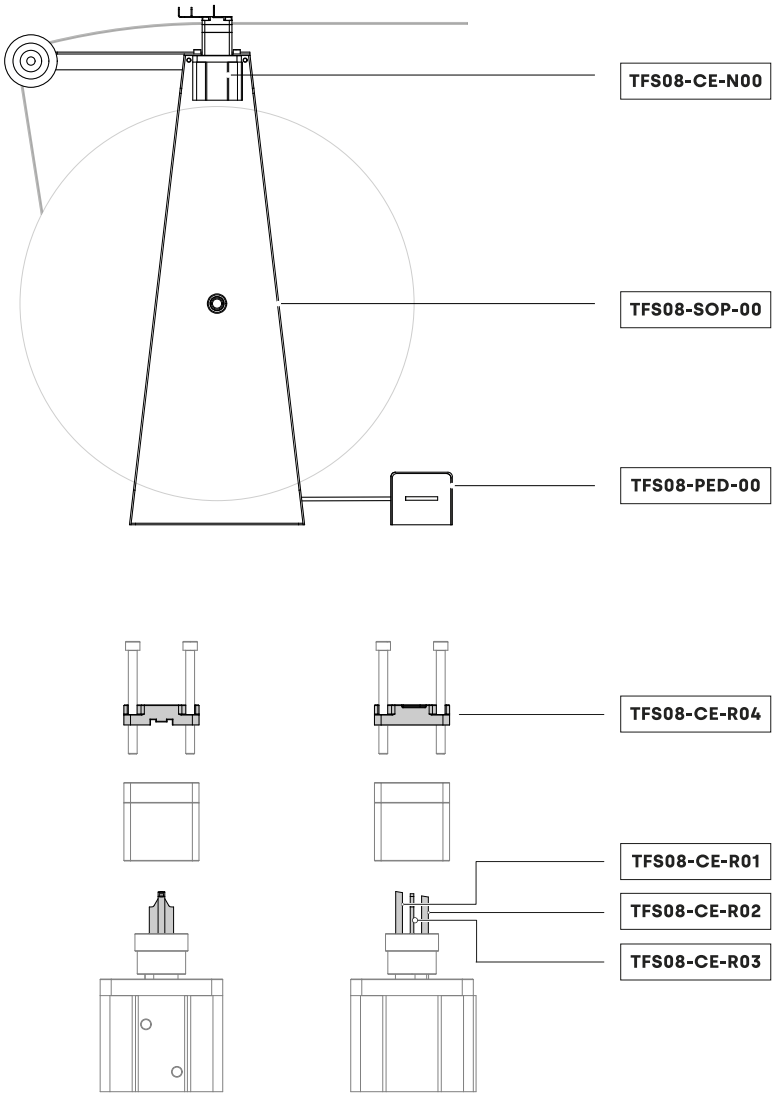

Régua telescópica (ref. TFS08-BA-00)

• Permite obter diretamente as medidas na janela para as transferir para a máquina de corte e vinco (não incluída na referência).

Modelos de descontos (ref. TFS08-P01-00)

• Permitem obter diretamente os descontos para os transferir para a máquina de corte e vinco (não incluídos na referência).

RÉGUA TELESCÓPICA TFS-08

CE

AL AC IN PA

TFS 08

TFS08-BA-00

1



MODELOS DE DESCONTOS

CE

TFS 08

TFS08-P

1





*FALLEBAS PARA **CONFIG. ESTÁNDAR***

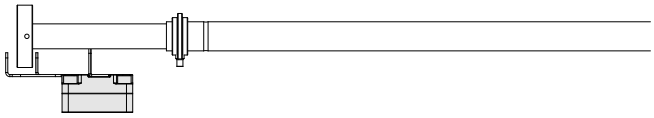

*FALLEBAS PARA **CONFIG. CON MICROVENTILACIÓN***

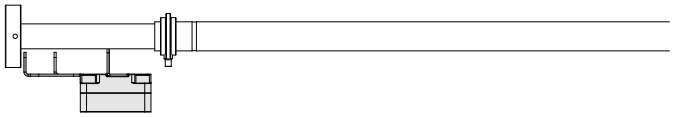

*FALLEBAS PARA **CONFIG. CON PUNTO DE CIERRE INTERMEDIO***



TFS08-P01-00

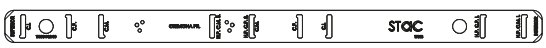

TFS08-P02-00

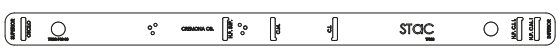

TFS08-P03-00



TFS08-P04-00

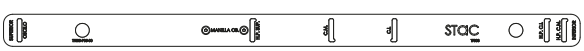

TFS08-P05-00

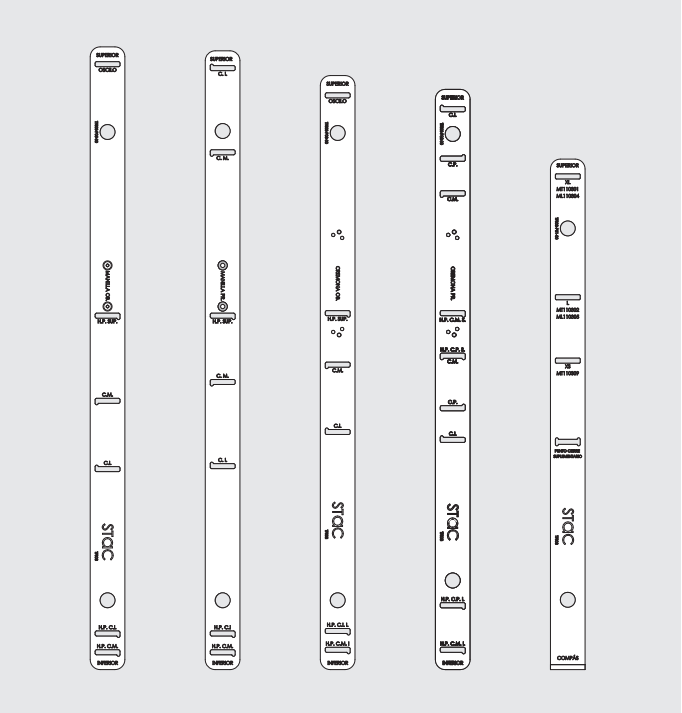

TFS 08 ***MÁQUINA DE TROQUELADO TFS-08***
PLANTILLAS PARA DESCUENTOS

TFS08-P01-00	PLANTILLA PARA DESCUENTOS **DE COMPÁS OSCILOBATIENTE**	1
TFS08-P02-00	PLANTILLA PARA DESCUENTOS **DE CREMONA PRACTICABLE**	1
TFS08-P03-00	PLANTILLA PARA DESCUENTOS **DE CREMONA OSCILOBATIENTE**	1
TFS08-P04-00	PLANTILLA PARA DESCUENTOS **DE MANILLA PRACTICABLE**	1
TFS08-P05-00	PLANTILLA PARA DESCUENTOS **DE MANILLA OSCILOBATIENTE**	1

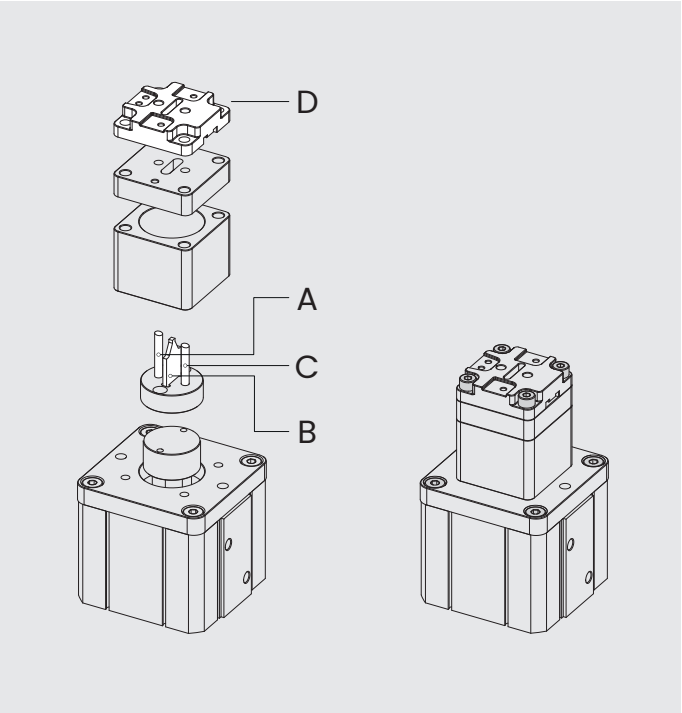

TFS 08 ***MÁQUINA DE TROQUELADO TFS-08***
RECAMBIOS

A	**TFS08-CE-R01**	PUNZÓN Ø6.1 x 52.5 **PARA PERFORADO CILÍNDRICO**	1
B	**TFS08-CE-R02**	PUNZÓN Ø6.1 x 50 **PARA PERFORADO CILÍNDRICO**	1
C	**TFS08-CE-R03**	CUCHILLA **PARA CORTE DE FALLEBA**	1
D	**TFS08-CE-R04**	**MATRIZ DE CORTE**	1
	TFS08-SOP-00	**SOPORTE DE MÁQUINA**	1
	TFS08-PED-00	**PEDAL DE ACCIONAMIENTO**	1

*En el **manual de uso y mantenimiento para la máquina de troquelado de fallebas TFS-08** se detallan de manera pormenorizada todas las posibles configuraciones.*

Máquinas que permitem efetuar diferentes trabalhos de maquinação e rebitagem das hastes de transmissão para janelas de batente ou basculantes.

• Funcionamento semi-automático **semi-automático**: as hastes de transmissão são obtidos automaticamente e a rebitagem é efectuada manualmente.
• Proporcionam uma maior eficiência e rapidez no trabalho, uma vez que efectuam menos cortes nas chapas, facilitando a atividade do operador.
• Dimensões compactas para ocupar pouco espaço: 240 x 250 x 250 x 365 mm.

Máquina de corte e vinco TFS-05 (ref. 4449)

• Mecaniza as hastes de transmissão para Canal Europeu ou Canal 16.

Suporte de máquina e bobina (ref. 4450)

• Suporte para enrolador de haste de poliamida.
• Compatível com as máquinas TFS: TFS-04 e TFS-05.

Suporte de bobina (ref. 4446)

• Suporte para enrolador de haste de poliamida.
• Compatível com as máquinas TFS: TFS-01 e TFS-02.

CANAL EUROPEO



TROQUELADO EN PUNTA

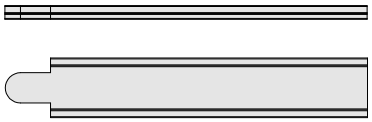

CORTE Y PUNZONADO

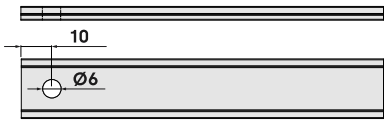

CARGA Y REMACHADO
(PASO INDEPENDIENTE)

0517002

0511149



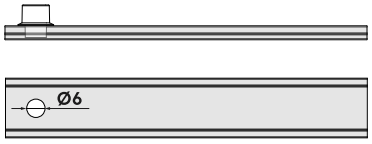

CANAL 16



PUNZONADO Y RANURADO

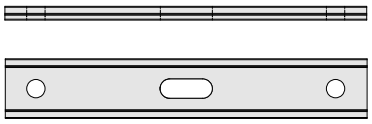

CORTE Y PUNZONADO

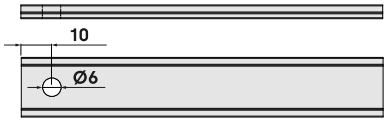

CARGA Y REMACHADO
(PASO INDEPENDIENTE)

0517002



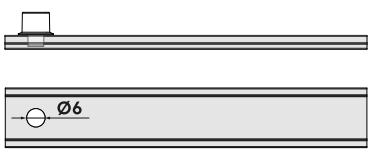

MÁQUINA DE CORTE E VINCO TFS-05

CE C16

4449

1



SUPORTE DE BOBINADOR DE HASTES

CE C16 TFS 04 TFS 05 TFS 06

4450

1



SUPORTE DE BOBINADOR DE HASTES

CE TFS 01 TFS 02

4446

1



MÁQUINA DE CORTE E VINCO TFS-06

4451

1



Máquina que permite realizar diferentes tarefas de maquinação e rebitagem das hastes de transmissão para janelas de batente ou oscilobatentes.

- Maquina hastes de de transmissão para Canal Europeu ou Canal 16.
- Funcionamento **automático**: as hastes de transmissão e a rebitagem são efectuados automaticamente.
- Permite uma programação personalizada de acordo com as necessidades do cliente.
- Permite efetuar operações de puncionamento e rebitagem em hastes, bem como corte e puncionamento de Ø6 mm.
- Sistema de trabalho altamente eficiente: menos tempo de montagem, menos corte, mais versatilidade igual a maior produtividade.
- A referência é fornecida com suporte integrado para bobinador de hastes.

CANAL EUROPEO



TROQUELADO EN PUNTA

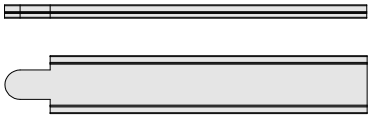

CORTE Y PUNZONADO

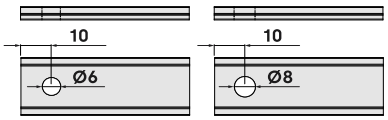

CARGA Y REMACHADO

0511088

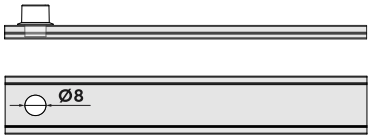

CANAL 16



PUNZONADO Y RANURADO

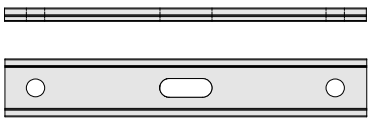

CORTE Y PUNZONADO

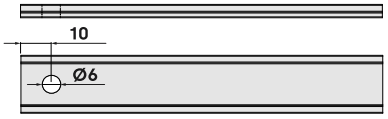

CARGA Y REMACHADO

0517002

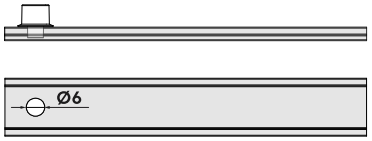

Bancada de montagem para realização de maquinação, aparafusamento, corte e montagem das ferragens STAC.

- Compatível com as ferragens STAC: Canal Europeu, Canal 16 e sistemas PVC.
- Máquina de bancada basculante ergonómica pneumática.
- Dispositivos automáticos de centralização de folhas de janela para a maquinação da cremona.
- Batentes de regulação para fresar ou furar cremona (dimensão fixa ou variável) e transmissões de corte (consoante os sistemas de ferragens).
- Equipado com aparafusamento com carregamento automático de parafusos.

BANCO DE FERRAGEM BHS-01

CE
C16

BHS-01

1



CAPACIDAD DEL BANCO DE HERRAJE	
ALTURA MÁXIMA DE MARCO	3000 x 3000 milímetros
ALTURA MÍNIMA DE MARCO	300 x 300 milímetros
ESPESOR MÁXIMO	100 milímetros
SECCIÓN VARIABLE	25 ~ 100 milímetros

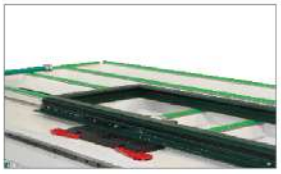

MESA DE TRABAJO



UNIDAD DE FRESADO
INFERIOR PARA CREMONA



CILINDROS BASCULANTES



CIZALLA
PARA PLETINAS DE POLIAMIDA



CARGADOR DE TORNILLOS
AUTOMÁTICO

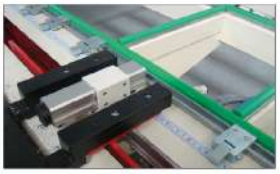

SISTEMA DE TOPES
PARA COTA FIJA



MÓDULO DE ATORNILLADO



CUADRO DE MANDOS

19 FERRAGEM ANODIZADA

434 **Acabamento anodizado**



ANODIC
FERRAGEM ANODIZADA

FERRAGEM ANODIZADA

Há cada vez mais projetos em que, procurando a sua singularidade através de cores ou acabamentos, os acessórios são lacados nas mesmas cores que a carpintaria.

Entendemos que a arquitetura é cor, e quisemos trazer para os nossos produtos acabamentos e cores que certamente não deixarão ninguém indiferente.

Através do processo de anodização, conseguimos aumentar artificialmente a espessura da camada natural de óxido de alumínio, atingindo um elevado nível de proteção contra a corrosão e aumentando consideravelmente as características de resistência e durabilidade deste material. Isto torna-o particularmente adequado para projetos com condições climáticas severas, bem como para projetos em zonas costeiras.

No catálogo, existem diferentes produtos suscetíveis de serem anodizados. Estes produtos estão assinalados no catálogo com o ícone ANODIC, indicando que um produto pode ser encomendado em qualquer um dos acabamentos anodizados disponíveis.

- **Anodizado 81**: natural mate
- **Anodizado 82**: aço inoxidável mate
- **Anodizado 83**: acier grata

» Kits oscilobatentes com dobradiças

Nos kits de ferragem para abertura oscilo-batente, o acabamento anodizado depende do cremone e das dobradiças selecionadas.

As referências em anodizado são criadas acrescentando os códigos « **81** » ou « **82** » como acabamento.

No caso particular das referências relativas às dobradiças, tanto de batente como de oscilo-batentes, é necessário indicar a mão de abertura: « **D** » para os sistemas de abertura à direita ou « **I** » para os sistemas de abertura à esquerda.

Para mais informações sobre cada referência, consultar o capítulo do produto em causa.

As referências seguintes estão disponíveis com um acabamento anodizado: natural, aço inoxidável ou acier.

• Nos kits de abertura oscilobatente, o acabamento anodizado depende das dobradiças e da cremona.
• No caso particular dos kits com dobradiças anodizadas, é necessário indicar a mão de abertura: "D" para abertura à direita ou "I" para abertura à esquerda.
• Para mais informações sobre cada referência, consultar o capítulo do produto correspondente.

Consultar a disponibilidade do acabamento e o prazo de entrega.

ACABAMENTOS ANODIZADOS

ANODIC



S1132	D / I	**	S
A	B	C	D

DESCRIPCIÓN

A	**S1132**	RAÍZ DE LA REFERENCIA DEL PRODUCTO
B	**D**	PRODUCTO VÁLIDO PARA APERTURA A DERECHAS
	I	PRODUCTO VÁLIDO PARA APERTURA A IZQUIERDAS
C	**	DISPONIBLE EN DIFERENTES ACABADOS

	R	LA REFERENCIA PERMITE REGULACIÓN
D	**S**	LA REFERENCIA INCLUYE CREMONA SIRIUS
	C	ACCIONAMIENTO MANUAL

ACABADOS ANODIZADOS

81	ANODIZADO NATURAL MATE
82	ANODIZADO INOXIDABLE MATE
83	ANODIZADO ACIER GRATA

PRODUCTOS ANODIZADOS

S1132 D 81 S	**KIT CLX EVO-SECURITY**	CIERRE AL MARCO CON CREMONA
010T260 D 82	**BISAGRA ARIES 2 PALAS**	APERTURA PRACTICABLE
S5771 81	**MANILLA POLARIS**	CUADRADILLO DE TRANSMISIÓN 7 x 27
052411 83	**TIRADOR DE PUERTA TAU L = 450**	ESTÉTICA RECTA

DOBRADIÇAS BATENTES		81	82	83
		NATURAL MATE	*INOXIDÁVEL MATE*	*ACIER GRATA*
ACRUX 2 PÁS Canal Europeu 14 ~ 18	**010** D/I **	●	●	
ACRUX 3 PÁS Canal Europeu 14 ~ 18	**P010D** **	●	●	
ARIES 2 PÁS Distância entre centros: 60 mm	**010T260** **	●	●	
ARIES 2 PÁS Distância entre centros: 66 mm	**010T266** **	●	●	
ARIES 2 PÁS Distância entre centros: 80 mm	**010T280** **	●	●	
ARIES 2 PÁS Distância entre centros: 93 mm	**010T293** **	●	●	
ARIES 3 PÁS Distância entre centros: 60 mm	**010T360** **	●	●	
ARIES 3 PÁS Distância entre centros: 66 mm	**010T366** **	●	●	
ARIES 3 PÁS Distância entre centros: 80 mm	**010T380** **	●	●	
ARIES 3 PÁS Distância entre centros: 93 mm	**010T393** **	●	●	
NORMA FAST	**025** D/I **	●	●	
HÉRCULES	**C0170** **	●		

PUXADORES (QUADRADO DE TRANSMISSÃO)		81	82	83
		NATURAL MATE	*INOXIDÁVEL MATE*	*ACIER GRATA*
POLARIS Quadrado 7 x 7 x 27 mm	**S5771** **	●	●	
POLARIS Quadrado 7 x 7 x 64 mm	**S5775** **	●	●	

CREMONAS (COBERTURA DE TRANSMISSÃO)		81	82	83
		NATURAL MATE	*INOXIDÁVEL MATE*	*ACIER GRATA*
SIRIUS Abertura de batente à direita	**A0790** **	●	●	
SIRIUS Abertura de batente à esquerda	**A0791** **	●	●	
SIRIUS COM PÁ CURTA Abertura de batente à francesa	**A0794** **	●	●	
SIRIUS COM COBERTURA Abertura oscilobatente	**A1154** **	●	●	
SIRIUS SEM COBERTURA Abertura oscilobatente	**A1157** **	●	●	

MANETES E UNHEIROS		81	82	83
		NATURAL MATE	*INOXIDÁVEL MATE*	*ACIER GRATA*
MANETE ATRIA com acabamento bocachave	**2311** **	●	●	
MANETE ATRIA sem acabamento bocachave	**2312** **	●	●	
CONJUNTO DE MANETE DUPLO ATRIA com acabamento bocachave	**2313** **	●	●	
CONJUNTO DE MANETE DUPLO ATRIA sem acabamento bocachave	**2314** **	●	●	
KIT DE MANETE + UNHEIRO ATRIA com acabamento bocachave	**2315** **	●	●	
KIT DE MANETE + UNHEIRO ATRIA sem acabamento bocachave	**2316** **	●	●	
UNHEIRO ATRIA com profundidade de pegada: 9.5 mm	**2320** **	●	●	

PUXADORES DE PORTA E GUARNIÇÕES DE CILINDRO		81	82	83
		NATURAL MATE	*INOX MATE*	*ACIER GRATA*
CONJUNTO DE PUXADORES POLARIS	**05182** **	●	●	
PUXADOR POLARIS	**05183** **	●	●	
GUARNIÇÃO DE CILINDRO SLIM Profundidad: 6.2 mm	**0508053** **	●	●	

MAÇANETAS DE PORTA		81	82	83
		NATURAL MATE	*INOXIDÁVEL MATE*	*ACIER GRATA*
TAU ESTETICA RETA Comprimento da maçaneta: 450 mm	**052411** **	●		●
TAU ESTETICA DESVIADA ESQUERDA Comprimento da maçaneta: 450 mm	**052412** **	●		●
TAU ESTETICA DESVIADA DIREITA Comprimento da maçaneta: 450 mm	**052413** **	●		●
TAU ESTETICA RETA Comprimento da maçaneta: 800 mm	**052451** **	●		●
TAU ESTETICA DESVIADA ESQUERDA Comprimento da maçaneta: 800 mm	**052452** **	●		●
TAU ESTETICA DESVIADA DIREITA Comprimento da maçaneta: 800 mm	**052453** **	●		●
TAU ESTETICA RETA Comprimento da maçaneta: 1200 mm	**052461** **	●		●
TAU ESTETICA DESVIADA ESQUERDA Comprimento da maçaneta: 1200 mm	**052462** **	●		●
TAU ESTÉTICA DESVIADA DIREITA Comprimento da maçaneta: 1200 mm	**052463** **	●		●
DELTA EASY Fixação frontal com diabolos	**0508084** **	●		●
DELTA EASY Fixação lateral com parafusos	**0508086** **	●		●

KITS DE ABERTURA OSCILOBATENTE			81	82	83
			NATURAL MATE	*INOX MATE*	*ACIER GRATA*
KIT DE DOBRADIÇAS CLX 120 Folha ativa	**T1113**	D / I **	●	●	
KIT DE DOBRADIÇAS CLX 120 Folha passiva	**T1114**	D / I **	●	●	
KIT DE DOBRADIÇAS CLX 120 Fecho ao inversor sem cremona	**T1133**	D / I **	●	●	
KIT DE DOBRADIÇAS CLX 120 Fecho ao inversor com cremona SIRIUS	**T1118**	D / I ** **S**	●	●	
KIT DE DOBRADIÇAS CLX 120 Fecho à estrutura sem cremona	**T1139**	D / I **	●	●	
KIT DE DOBRADIÇAS CLX 120 Manobra lógica	**T1123**	D / I **	●	●	

FECHOS ENCASTRÁVEIS		81	82	83
		NATURAL MATE	*INOXIDÁVEL MATE*	*ACIER GRATA*
DRACO MAX Fecho automático	031000 **	●	●	
DRACO MAX Fecho manual	031000 ** C	●		
DRACO LINE Fecho automático	030000 **	●		
DRACO LINE Fecho manual	030000 ** C	●		


STAC
more than you see

Estamos perto de si

A STAC está à vossa disposição para todas as questões que possam surgir. Para mais informações visite o nosso site ou contacte-nos, estudaremos uma solução adaptada às suas necessidades. Dispomos de aconselhamento técnico em espanhol, inglês, francês e italiano.

Sede da STAC, Espanha

(+34) 981 817 036

info@stac.es

Pol. industrial Picusa, S/N
15900 Padrón,
A Coruña, España

STAC México

(+52) 4422517019

mexico@stac.es

Parque Indus. PyME,
Estatal 431, Los Cues,
km 5.8 Huimilpan, 76970,
Querétaro, México

STAC Marrocos

(+212) 053952 11 36

maroc@stac.es

Route nationale 1, km
92, Commune rurale
Laouamra, 92000
Larache, Maroc

STAC Portugal

(+351) 914 399 155

portugal@stac.es

Rua Cidade do Rio
Grande, 13 2º Dtº
Fraçao F, 3750-137
Águeda, Portugal

STAC Polónia

(+48) 322 630 740

polska@stac.es

Ul. Kluczewska 2A, 32-300
Olkusz, Poland

STAC Turquia

(+90) 212 9360860

operasyon@stac.es

Halkalı Merkez Mahallesi
Basın Ekspress Caddesi.
Capital Tower Kat :2
No 21. Küçükçekmece
İstanbul. Türikiye

STAC EEUU

+1 214 499 1591

usa@stacbond.es

228 East 45th St, Suite 9E
New York, 10017 USA